Miele

Keukenapparatuur

Nieuwe Keuken - Plus

Winkelexemplaar

Generatie 7000

De inspiratie.
Intuitieve techniek.

Ontdek de Generatie 7000 keukenapparatuur van Miele. Het design en de kleurstellingen sluiten perfect aan bij elk keukenontwerp. Gemaakt van de mooiste materialen en met een tijdloze uitstraling.

De Generatie 7000 biedt talloze innovaties met een variëteit aan mogelijkheden. Aan elk detail is gedacht. Zo kan de hobbychef zich helemaal uitleven met apparaten die exacte controle bieden op elke bereiding. Maar ook voor het stressvrij bereiden van een snelle en smaakvolle maaltijd kunt u vertrouwen op de apparaten van Miele.

Wij vinden het belangrijk dat onze producten en diensten aansluiten bij de persoonlijke smaak en wensen. Daarom werken wij voortdurend aan individuele oplossingen en flexibele innovaties. En dat start met intelligente apparaten om een heerlijke maaltijd te bereiden.
#LifeBeyondOrdinary

Nieuwe Keuken **Plus**

Apparaten met logo **Nieuwe Keuken Plus** zijn bij een geselecteerd aantal dealers verkrijgbaar.

Alle vermelde prijzen zijn consumentenadviesprijzen inclusief 21% btw. Productkenmerken afhankelijk van het model. Wijzigingen en drukfouten voorbehouden. Uitgave februari 2024.

Generatie 7000

Design

Design
PureLine

PureLine is onderdeel van het design van een moderne keuken waar de nadruk ligt op eenvoud. Het hoge aandeel glas bij PureLine zorgt voor een rustige aanblik. Horizontale, roestvrijstalen onderdelen voorzien van CleanSteel en een opvallende handgreep kenmerken de apparaten. In de specificatietabellen worden apparaten die verkrijgbaar zijn in roestvrij staal met CleanSteel aangeduid met dit vierkantje bij het typenummer: roestvrij staal met CleanSteel (CLST)

Design
VitroLine

VitroLine staat voor pure elegantie. De apparaten zijn leverbaar in de kleuren obsidiaanzwart en grafietgrijs. De fronten en handgrepen kenmerken zich door puur glas dat tot in de perfectie is geslaagd. Licht en schaduw werken spiegelend. Het geeft de buitenkant van de apparaten diepte en elegantie. In de specificatietabellen worden apparaten die verkrijgbaar zijn in obsidiaanzwart en grafietgrijs aangeduid met deze vierkantjes boven het typenummer: obsidiaanzwart (OBSW) en grafietgrijs (GRGR)

Design
ArtLine

Als keuken en woonkamer naadloos in elkaar overgaan, is een duidelijke stijl gewenst. Ingetogen, met een rechte belijning en greeploos, zonder dat afzonderlijke elementen storend werken bij een aanblik op het geheel. De ArtLine-apparaten, leverbaar in de kleuren obsidiaanzwart, matzwart of grafietgrijs, zijn volledig greeploos en vormen één geheel met de meubelfronten. In de specificatietabellen worden apparaten die verkrijgbaar zijn in obsidiaanzwart, matzwart en grafietgrijs aangeduid met deze vierkantjes boven het typenummer: obsidiaanzwart (OBSW); matzwart en grafietgrijs (GRGR)

Keukenopstellingen

Flexibel en altijd harmonieus

Tower-design

Door de vormgeving van de apparaten ontstaat binnen een designlijn altijd een harmonieus beeld wanneer meerdere apparaten naar eigen wens met elkaar gecombineerd worden. Wat dacht u van apparaten horizontaal naast elkaar, of juist verticaal om de hoogte van de keuken optimaal te benutten. Maar ook in een kubus opstelling of in de vorm van de letter ‘T’ zorgen de apparaten voor een tijdloze uitstraling.

T-design

CubiQ-design

Wanneer twee of meerdere Miele apparaten boven elkaar worden ingebouwd, kunt u de ruimte tussen twee apparaten verbinden met een bodemplaat (type ENB 1060). Of u kunt de zichtbare plank tussen twee apparaten in de kleur van de apparaten vullen met een opvulstrip (HKL 60). Deze strip is verkrijgbaar in het roestvrij staal, grafietgrijs en obsidiaanzwart. Zo lijkt het alsof alle apparaten naadloos in elkaar overgaan.

Panorama-design

Jarenlang zorgeloos genieten

Wij vinden het belangrijk dat u optimaal van uw apparaten kunt genieten zodat u altijd het beste resultaat heeft. Daarom bieden wij een aantal extra services aan.

Verlengde garantie

Bij Miele kunt u gebruik maken van verlengde garantie. Dit houdt in dat u vijf jaar garantie krijgt bij aankoop van minimaal vier Miele inbouwapparaten. Standaard krijgt u op Miele inbouwapparaten 2 jaar garantie, maar bij aankoop van minimaal vier Miele inbouwapparaten krijgt u 3 jaar extra garantie. Kosten voor reparatie én zelfs de voorrijkosten zijn deze jaren gedekt.

Apparatenworkshops

De apparatenworkshops van Miele zijn ontwikkeld voor nieuwe bezitters van een (combi-)stoomoven. In het Miele Culinary Institute in Vianen gaat u samen met onze chefs aan de slag. Zo leert u maximaal gebruik te maken van alle mogelijkheden die uw apparaat u biedt.

Culinaire workshops

Koken is leuk! Vooral wanneer de apparaten eenvoudig te bedienen zijn en de producten van de hoogste kwaliteit. Naast onze eigen chefs nodigen wij regelmatig gastchefs uit voor diverse workshops. Met recepten die seizoensgebonden zijn, of het ontdekken van de culinaire wereld van sterrenchefs. Op onze site staat het actuele aanbod, voor twee personen tot een avond uit met een groep.

Mijn Miele

Om het u zo makkelijk mogelijk te maken, hebben wij op www.miele.nl een persoonlijke omgeving voor u gecreëerd. Wanneer u uw apparaten hier registreert heeft u in één oogopslag alle relevante informatie, zoals de gebruiksaanwijzingen, maar ook welke accessoires of onderhoudsmiddelen voor uw apparaten geschikt zijn.

CoffeeCare

Laat uw koffieautomaat professioneel onderhouden en controleren. Tijdens de controle krijgt u tips om nog lang van de lekkerste koffie te genieten. Na uitvoering van CoffeeCare verleent Miele één jaar garantie op de verrichte werkzaamheden.

Kooknieuwsbrief

Bent u ook nieuwsgierig naar nieuwe informatie over gerechten en trends? Meldt u dan aan voor onze digitale nieuwsbrief. Deze nieuwsbrief staat boordevol tips en lekkere recepten. Bovendien blijft u op de hoogte van interessant nieuws.

Miele app

Voor de Miele apparaten in uw keuken is de Miele app een handig hulpmiddel. Hier vindt u inspiratie tussen de vele recepten en u ontdekt extra mogelijkheden van uw apparatuur.

Download on the App Store GET IT ON Google Play

Kijk voor meer informatie of onze overige services op www.miele.nl/keukentrends

Nog meer vrijheid, gemak én energie besparen.

Of u nu onderweg bent of thuis - u wilt altijd kunnen vertrouwen op uw huishoudelijke apparaten. De apparaten van Miele nemen u graag taken uit handen en bieden u een systeem dat u meer vrijheid geeft: Miele@home.

Miele app

Met de Miele app kunt u alle op het netwerk aangesloten Miele apparaten snel en gemakkelijk bedienen of de status van uw gerecht te controleren. Maar de app biedt nog veel meer. De receptfunctie biedt inspiratie en tips. U vindt voor elke gelegenheid het juiste recept met het boodschappenlijstje. Bovendien biedt de app duidelijk overzicht van welke reinigingsmiddelen er zijn voor uw apparaat en kunt u ze direct bestellen.

SuperVision

De keuken is het hart van een huis. U kunt ook hier zicht op al uw huishoudelijke apparaten hebben, zonder uw smartphone te hoeven pakken, want met SuperVision kunt u deze apparaten centraal controleren. Op de display van keukenapparaten met M Touch-bediening staan de actuele status en eventueel de resttijd van de andere Miele apparaten. Zo kunt u bijvoorbeeld op de oven de programmastatus van de wasmachine aflezen.

WiFiConn@ct

Een groot deel van het assortiment van de Generatie 7000 heeft standaard WiFiConn@ct. Hiermee kunnen verschillende apparaten met elkaar verbonden en bediend worden via de Miele app. Wat dacht u van bijvoorbeeld een gerecht dat u in de oven heeft bereid, delen via uw social media? Of zien wat de status is van een kookprogramma. Een ander groot voordeel wanneer u uw apparaten aanmeldt in de Miele app, is dat u via de app software-updates kan ontvangen voor uw apparatuur en zo altijd gebruik maakt van de nieuwste ontwikkelingen.

Smart Home-integratie

Een Smart Home maakt het dagelijkse leven eenvoudig en zorgt voor individueel wooncomfort. Ook veel Miele apparaten kunnen in een netwerk worden opgenomen. Dankzij de handige Miele Cloud-interface kunt u ze in uw Smart Home integreren. Zo geniet u van de efficiëntie en het gemak van een totaal thuis netwerk.

Volg ons ook op social media.

@miele_com

Het gemak van MotionReact

Alleen bij Miele.

Hoe handig is het, dat als u in de buurt van bijvoorbeeld uw stoomoven komt, de verlichting en de bediening automatisch aan gaan. Daarnaast stopt het geluidssignaal van het programma automatisch wanneer u in de buurt van het apparaat komt.

Bediening

Voor welk apparaat u ook kiest, de bediening is intuïtief en gemakkelijk. Alle apparaten combineren perfect met elkaar, voor welke bedieningsvorm u ook kiest. De bedieningspanelen beschikken over een grote helderheid, een hoge resolutie en innovatieve details.

M Touch

M Touch S

DirectSensor

DirectSensor S

Easy Control plus

Voor elk gerecht de ideale bereidingswijze.

Oven.

Hetelucht Plus: bakken op meerdere niveaus met overal hetzelfde gelijkmatige resultaat.

Braadautomaat: de aanbraadfase is op een hoge temperatuur, daarna schakelt de oven vanzelf terug naar de ingestelde temperatuur. Zo blijft vlees mals.

Grill: smakelijke variant op het braden van vlees of het roosteren van brood. Ook geschikt om te gratineren; bijvoorbeeld voor het bereiden van ovengerechten, gratins en lasagne.

Intensief bakken: pizza, quiche of vruchtentaart (de onderkant wordt knapperig, de bovenkant blijft sappig).

Slow cooking: het verwenprogramma voor alle soorten vlees.

Boven- en onderwarmte: deze traditionele ovenfunctie staat bij vrijwel elk recept vermeld.

Bovenwarmte: handige functie voor het geven van een korstje aan een gerecht.

Onderwarmte: voor gerechten die au bain-marie worden bereid of waarvan u de bodem krokanter wil bereiden.

Circulatiegrill: uw kip of andere vlees is na de bereiding krokant van buiten, maar sappig van binnen.

Snel opwarmen: binnen 5 minuten is de oven op 180 °C. De oven is dus zo klaar voor gebruik.

Functie Professional: perfecte bakresultaten door de toevoeging van vocht. Ideaal voor brood en vlees.

Automatische programma's: zorgeloos ruim 100 gerechten op tafel zetten: brood, gebak of gevogelte, alles wordt volledig automatisch bereid. Het aantal automatische programma's kan per type verschillen.

Speciale toepassingen: bedieningsgemak door diverse speciale programma's zoals Drogen. Bijvoorbeeld voor het drogen van zongedroogde tomaatjes.

Eigen programma's: sla de ingestelde ovenfunctie, temperatuur en tijd van het gerecht op voor later.

Sabbat-programma: u kunt gerechten 72 uur van tevoren programmeren, met dit programma plant u voor de lange termijn.

Stomen.

Groente: door de zorgvuldige bereiding in de stoomoven behoudt het eten zijn eigen, gezonde smaak.

Deeg laten rijzen: u kunt de stoomoven instellen op 40 °C, ideaal voor luchtig brood of gebak.

Warmhouden: het gerecht wordt automatisch tot 15 minuten in de stoomoven warm gehouden.

Vruchtensap en jams: met stomen kunt u heel gemakkelijk vruchten uitpersen.

Chocolade smelten: nooit meer aanbranden of klontjes, bij 40 °C smelt u perfect uw chocolade.

Ontvellen: tomaten, nectarines, paprika's, amandelen en meer zijn na heel kort stomen snel en gemakkelijk te ontvellen.

Vis en zeevruchten: door de bereiding met stoom blijven smaak en structuur mooi bewaard.

Desinfecteren: de ideale voorbereiding op het inkoken. Glazen worden gesteriliseerd om de houdbaarheid van fruit te verlengen.

Vlees: voedingsstoffen in vlees blijven bij de bereiding in de stoomoven nagenoeg behouden en blijven sappig en mals.

Inmaken: het inmaken van fruit, groenten, vlees en worst is in de stoomoven uiterst comfortabel, u heeft er geen omkijken naar.

Bijgerechten: aardappelen en rijst behouden veel meer hun smaak met stomen. En het koken van pasta is extra comfortabel, want het water kan niet overkoken.

Dessert: de heerlijkste toetjes kunnen op verschillende manieren in de stoomoven worden bereid.

Eieren koken: wilt u uw eieren zacht, medium of hard? In slechts vier tot tien minuten op 100 °C zijn uw eieren gekookt.

Yoghurt: Op 40 °C in de stoomoven bereidt u uw verse yoghurt.

Babyflessen: in slechts 15 minuten desinfecteert u babyflesjes snel en gemakkelijk bij 100 °C.

Soepen: van het trekken van bouillon tot een gebonden soep. Talloze variaties zijn mogelijk.

Blancheren: de kwaliteit blijft optimaal behouden en is de ideale voorbereiding op het langer bewaren van groenten.

Verwarmen: door het gerecht in de stoomoven te verwarmen smaakt het zoals het vers is bereid.

Ontdooien: diepvriesproducten worden behoedzaam bij 60 °C onder de ideale omstandigheden ontdooid.

Sous-vide koken: de ultieme smaakbeleving, onder vacuüm gegaard vlees, groente, fruit of vis.

Stoomovens

Drukstoomovens

Combi-stoomovens

Stoomovens met magnetron

Stoomovens

Alleen bij Miele.

DualSteam: constante temperatuur en korte opwarmtijd.

De nieuwe DualSteam-technologie van Miele zorgt voor perfecte resultaten van uw gerechten. De stoom verspreidt zich in een hele korte tijd via de twee inlaat-openingen in de oven. Voor de kwaliteit van uw gerecht is het belangrijk dat de ingestelde temperatuur in een hele korte tijd wordt bereikt. De stoom wordt door deze techniek gelijkmatig verdeeld. U serveert uw gerechten vol van vitamines, smaak en kleur.

Grote bereidingsruimte.

Bereid verschillende ingrediënten tegelijkertijd in dezelfde ovenruimte, zónder smaakoverdracht. Met maar liefst 4 inschuifhoogtes en de grote inhoud van onze stoomovens, kunt u voor een klein én een groot gezelschap moeiteloos meerdere gerechten in één keer stomen.

Automatisch warm houden van gerechten.

Na afloop van de bereidingstijd worden de gerechten automatisch 15 minuten lang warm gehouden, zonder verlies van kwaliteit. Het maakt dus niet uit wanneer andere gerechten wat later gaar zijn.

Alles tegelijk klaar met de makkelijke ‘Koken menu’ functionaliteit

Geef aan wat u wilt bereiden (tot 3 componenten) en laat vervolgens de stoomoven het werk doen. Een signaal wordt gegeven wanneer het tijd is om bijvoorbeeld de groenten in de stoomoven toe te voegen.

Stoomovens

	DG 2840	DG 7240	DG 7440
Design	**PureLine**	**PureLine / VitroLine**	**PureLine / VitroLine**
Bediening	EasySensor	DirectSensor S	DirectSensor
Kleuren: Roestvrij staal met CleanSteel / Obsidiaanzwart / Grafietgrijs / Matzwart	■ / - / - / -	■ / ■ / ■ / -	■ / ■ / ■ / -
Stoomovenfuncties			
Ontdooien / Opwarmen / Koken	■	■	■
Sous-vide functie			■
Automatische programma's	■	■	■
Landenspecifieke programma's			■
Eigen programma's			■
Speciale toepassingen		■	■
Koken menu			■
Ovenruimte			
Inhoud binnenruimte 40 liter / 4 niveaus	■	■	■
DualSteam	■	■	■
Temperatuurbereik 40 - 100 °C	■	■	■
Waterreservoir voor 90 minuten stomen	■	■	■
Led-verlichting			■
Efficiëntie en duurzaamheid			
Stomen op meerdere niveaus zonder smaakoverdracht	■	■	■
SoftOpen/SoftClose	■	■	■
Externe stoomopwekking	■	■	■
Stoom- en condensreductie	■	■	■
Tijdsaanduidingen en vooruitprogrammering			■
WiFiConn@ct		■	■
Meegeleverde accessoires			
2 Stoomovenpannen met gaatjes	■	■	■
1 Opvangschaal	■	■	■
1 Rooster	■	■	■
Kookboek	■	■	■
Technische gegevens			
Nismaten b x h x d in cm 56,0 - 56,8 x 45,0 - 45,2 x 55,0	■	■	■
Aansluitwaarde 3,3 kW	■	■	■
Consumentenadviesprijs	**€ 1.499,-**	**€ 1.689,-** (PureLine, CLST)	**€ 2.149,-** (PureLine, CLST)
		€ 1.789,- (VitroLine, OBSW / GRGR)	**€ 2.249,-** (VitroLine, OBSW / GRGR)

Bekijk achterin de Miele accessoires - (Combi-)stoomovens.

Drukstoomovens

	DGD 7035*	DGD 7635 *
Design	**PureLine**	**PureLine / VitroLine**
Kleuren: Roestvrij staal met CleanSteel / Obsidiaanzwart	■ / -	■ / ■
Voorzien van liftdeur		■
Bediening 7-segmenten display	■	■
Stoomovenfuncties		
Ontdooien / Opwarmen / Koken	■	■
Stomen onder druk van 101 tot 120 °C	■	■
Sous-vide koken	■	■
Ovenruimte		
Inhoud binnenruimte 19 liter / 3 niveaus	■	■
PowerSteam	■	■
Temperatuurbereik 40 - 120 °C	■	■
Vaste water toe- en afvoer	■	■
Uittrekbaar plateau	■	■
Efficiëntie en duurzaamheid		
Stomen op meerdere niveaus zonder smaakoverdracht	■	■
Externe stoomopwekking	■	■
Automatische stoom- en condensreductie	■	■
Ontkalkingsprogramma	■	■
WiFiConn@ct		
Meegeleverde accessoires		
2 Stoomovenpannen met gaatjes	■	■
1 Stoomovenpan zonder gaatjes	■	■
Kookboek	■	■
Technische gegevens		
Nismaten b x h x d in cm 56,0 - 56,8 x 38,0 x 55,5	■	■
Aanpaslijst (rvs of zwart) voor het inbouwen van 45 cm hoge nismaat	AB 45-7 (€ 86,95)	AB 45-7 L (€ 137,95)
Aansluitwaarde 5,1 kW	■	■
Watertoevoerslang 2 meter	■	■
Waterafvoerslang 2,5 meter	■	■
Consumentenadviesprijs	**€ 4.559,-**	**€ 5.079,-** (PureLine, CLST)
		€ 5.129,- (VitroLine, OBSW)

* Neem aub contact op met Miele over de beschikbaarheid van de DGD modellen.
Het advies is om deze te plaatsen met een AB 45-7 in 1 nis van 45 cm.

Bekijk achterin de Miele accessoires - (Combi-)stoomovens.

Combi-Stoomovens

Alleen bij Miele.

Mix & Match.

Uw eigen personal assistent voor het creëren van een smakelijke maaltijd. Kies een hoofdingrediënt en zoek via het menu van uw apparaat twee extra ingrediënten. Vervolgens krijgt u een menu suggestie en kunt u de gewenste bereiding aangeven, zoals ‘behoedzaam’ en ‘knapperig’. U kunt het programma direct starten of voor later bewaren.

Combi-koken.

Complete controle over het bakproces dankzij de combinatie van bakken en stomen. Alleen met combi-stoomovens van Miele stel je de temperatuur en het vochtpercentage tot op de graad nauwkeurig in: voor een perfect resultaat.

Geen concessies.

Geniet van alle voordelen die de Miele stoomoven biedt én geniet ook van alle voordelen die de oven heeft. Bovendien kunt u de twee functies combineren. Dan maakt u gebruik van de droge warme lucht van de oven en het vocht van de stoomoven. Ideaal voor gerechten die krokant van buiten moeten zijn, maar heerlijk luchtig of mals van binnen.

Automatisch warm houden.

Na afloop van de bereidingstijd worden de gerechten automatisch 15 minuten lang warm gehouden, zonder verlies van kwaliteit. Het maakt dus niet uit wanneer andere gerechten wat later gaar zijn.

HydroClean.

Alle Pro combi-stoomovens zijn voorzien van het nieuwe automatische reinigingsprogramma HydroClean. Dankzij dit automatische programma blijft de ovenruimte eruit zien als nieuw.

Bewegend bedieningspaneel.

Het bedieningspaneel wordt elektronisch geopend. Erachter bevinden zich het water- en condensreservoir en de draadloze bratometer. U kunt de reservoirs eenvoudig vullen en leegmaken zonder de deur van het apparaat te openen. Het paneel staat zelfs iets schuin om u een optimaal zicht op de display te bieden.

Draadloze bratometer.

U bereidt vlees, vis en gevogelte zoals u wilt én tot op de graad nauwkeurig. De draadloze bratometer meet de kerntemperatuur van uw gerecht en informeert u over de resterende bereidingstijd. U weet zo exact hoe laat het gerecht klaar is.

Combi-stoomovens - compact

	DGC 7440 HC Pro	DGC 7440 HCX Pro	DGC 7445 HC Pro	DGC 7445 HCX Pro	DGC 7640 HC Pro	DGC 7645 HC Pro
Design	**PureLine / VitroLine**	**ArtLine**	**PureLine / VitroLine**	**ArtLine**	**PureLine / VitroLine**	**PureLine / VitroLine**
Bediening	DirectSensor	DirectSensor	DirectSensor	DirectSensor	M Touch S	M Touch S
Kleuren: Roestvrij staal met CleanSteel / Obsidiaanzwart / Grafietgrijs / Matzwart	■ / ■ / ■ / -	- / ■ / ■ / ■	■ / ■ / ■ / -	- / ■ / ■ / ■	■ / ■ / ■ / -	■ / ■ / ■ / -
Waterreservoir achter het display, motorische bediening	■	■	-	-	■	-
Vaste water toe- en afvoer	-	-	■	■	-	■
MotionReact / Touch2Open	-	- / ■	-	- / ■	■ / -	■ / -
Stoomovenfuncties						
Ontdooien / Opwarmen / Stomen	■ / ■ / ■	■ / ■ / ■	■ / ■ / ■	■ / ■ / ■	■ / ■ / ■	■ / ■ / ■
Programma Koken menu / Sous-vide functie	■ / ■	■ / ■	■ / ■	■ / ■	■ / ■	■ / ■
Automatische programma's / incl. landen-specifieke programma's / Eigen programma's	■ / ■ / 20	■ / ■ / 20	■ / ■ / 20	■ / ■ / 20	■ / ■ / 20	■ / ■ / 20
Crisp-functie / Speciale toepassingen	■ / ■	■ / ■	■ / ■	■ / ■	■ / ■	■ / ■
Ovenfuncties						
Hetelucht Plus / Boven- en onderwarmte / onderwarmte / Grill / Circulatiegrill	■	■	■	■	■	■
Intensief bakken / Speciale toepassingen	■ / ■	■ / ■	■ / ■	■ / ■	■ / ■	■ / ■
Bratometer	-	-	-	-	met kabel	met kabel
Combinatiefuncties						
Combi-koken / Mix & Match	■ / ■	■ / ■	■ / ■	■ / ■	■ / ■	■ / ■
Ovenruimte						
Inhoud binnenruimte	48 liter / 3 niveaus	48 liter / 3 niveaus	48 liter / 3 niveaus	48 liter / 3 niveaus	48 liter / 3 niveaus	48 liter / 3 niveaus
DualSteam / MonoSteam	■ / -	■ / -	■ / -	■ / -	■ / -	■ / -
Temperatuurbereik stoomoven / oven	40-100 °C / 30-230 °C	40-100 °C / 30-230 °C	40-100 °C / 30-230 °C	40-100 °C / 30-230 °C	40-100 °C / 30-230 °C	40-100 °C / 30-230 °C
Verdamper vermogen in KW / Verswaterreservoir in L	3,3 / 1,4	3,3 / 1,4	3,3 / 1,4	3,3 / 1,4	3,3 / 1,4	3,3 / 1,4
Waterreservoir voor 90 minuten stomen	■	■	■	■	■	■
Verlichting - halogeen / LED / BrilliantLight	- / - / ■	- / - / ■	- / - / ■	- / - / ■	- / - / ■	- / - / ■
Geëmailleerde / Roestvrijstalen binnenruimte	- / ■	- / ■	- / ■	- / ■	- / ■	- / ■
Efficiëntie en duurzaamheid						
Energieefficientieklasse	A+	A+	A+	A+	A+	A+
Stomen op meerdere niveaus zonder smaakoverdracht	■	■	■	■	■	■
Snel opwarmen / Externe stoomopwekking	■ / ■	■ / ■	■ / ■	■ / ■	■ / ■	■ / ■
SoftOpen / SoftClose	■ / ■	■ / ■	■ / ■	■ / ■	■ / ■	■ / ■
Stoom- en condensreductie / Restwarmtebenutting	■ / -	■ / -	■ / -	■ / -	■ / -	■ / -
HydroClean / Ontkalkingsprogramma	■ / ■	■ / ■	■ / ■	■ / ■	■ / ■	■ / ■
Onderhoudsprogramma Inweken & Spoelen / Drogingsprogramma ovenruimte	■ / ■	■ / ■	■ / ■	■ / ■	■ / ■	■ / ■
Tijdsaanduidingen en vooruitprogrammering	■	■	■	■	■	■
WiFiConn@ct	■	■	■	■	■	■
Meegeleverde accessoires						
Universele bakplaat met PerfectClean	■	■	■	■	■	■
Stoomovenpannen met / zonder gaatjes	1 / 1	1 / 1	1 / 1	1 / 1	1 / 1	1 / 1
1 Bak- en braadrooster met PerfectClean / 1 Bakplaat voorzien van PerfectClean	■ / -	■ / -	■ / -	■ / -	■ / -	■ / -
FlexiClip-uitschuifsysteem zonder / met PerfectClean	-	-	-	-	- / ■	- / ■
Technische gegevens						
Nismaten b x h x d in cm	56,0 - 56,8 x 45,0-45,2 x 55,0	56,0 - 56,8 x 45,0-45,2 x 55,0	56,0 - 56,8 x 45,0-45,2 x 55,0	56,0 - 56,8 x 45,0-45,2 x 55,0	56,0 - 56,8 x 45,0-45,2 x 55,0	56,0 - 56,8 x 45,0-45,2 x 55,0
Aansluitwaarde in kW	3,45	3,45	3,45	3,45	3,45	3,45
Watertoevoerslang 2 meter / waterafvoerslang 3 meter	- / -	- / -	■ / ■	■ / ■	- / -	■ / ■
Consumentenadviesprijs	**€ 2.649,-** (PureLine, CLST)	**€ 2.749,-** (ArtLine, OBSW / GRGR)	**€ 2.849,-** (PureLine, CLST)	**€ 2.949,-** (ArtLine, OBSW / GRGR)	**€ 3.449,-** (PureLine, CLST)	**€ 3.649,-** (PureLine, CLST)
	€ 2.749,- (VitroLine, OBSW / GRGR)	**€ 2.849,-** (ArtLine, Matzwart)	**€ 2.949,-** (VitroLine, OBSW / GRGR)	**€ 3.049,-** (ArtLine, Matzwart)	**€ 3.549,-** (VitroLine, OBSW / GRGR)	**€ 3.749,-** (VitroLine, OBSW / GRGR)

Bekijk achterin de Miele accessoires - (Combi-)stoomovens.

Matzwart Gala Edition verkrijgbaar vanaf april 2024
incl. voucher voor 125 weken extra garantie.

Matzwart Gala Edition verkrijgbaar vanaf april 2024
incl. voucher voor 125 weken extra garantie.

Combi-stoomovens - compact

	DGC 7840 HC Pro	DGC 7840 HCX Pro	DGC 7845 HC Pro	DGC 7845 HCX Pro
Design	**PureLine / VitroLine**	**ArtLine**	**PureLine / VitroLine**	**ArtLine**
Bediening	M Touch	M Touch	M Touch	M Touch
Kleuren: Roestvrij staal met CleanSteel / Obsidiaanzwart / Grafietgrijs / Matzwart	■ / ■ / ■ / -	- / ■ / ■ / ■	■ / ■ / ■ / -	- / ■ / ■ / ■
Waterreservoir achter het display, motorische bediening	■	■	-	-
Vaste water toe- en afvoer	-	-	■	■
MotionReact / Touch2Open	■ / -	■ / ■	■ / -	■ / ■
Stoomovenfuncties				
Ontdooien / Opwarmen / Stomen	■ / ■ / ■	■ / ■ / ■	■ / ■ / ■	■ / ■ / ■
Programma Koken menu / Sous-vide functie	■ / ■	■ / ■	■ / ■	■ / ■
Automatische programma's / incl. landen-specifieke programma's / Eigen programma's	■ / ■ / 20	■ / ■ / 20	■ / ■ / 20	■ / ■ / 20
Crisp-functie / Speciale toepassingen	■ / ■	■ / ■	■ / ■	■ / ■
Ovenfuncties				
Hetelucht Plus / Boven- en onderwarmte / onderwarmte / Grill / Circulatiegrill	■	■	■	■
Intensief bakken / Speciale toepassingen	■ / ■	■ / ■	■ / ■	■ / ■
Bratometer	draadloos	draadloos	draadloos	draadloos
Combinatiefuncties				
Combi-koken / Mix & Match	■ / ■	■ / ■	■ / ■	■ / ■
Ovenruimte				
Inhoud binnenruimte	48 liter / 3 niveaus	48 liter / 3 niveaus	48 liter / 3 niveaus	48 liter / 3 niveaus
DualSteam / MonoSteam	■ / -	■ / -	■ / -	■ / -
Temperatuurbereik stoomoven / oven	40-100 °C / 30-230 °C	40-100 °C / 30-230 °C	40-100 °C / 30-230 °C	40-100 °C / 30-230 °C
Verdamper vermogen in KW / Verswaterreservoir in L	3,3 / 1,4	3,3 / 1,4	3,3 / 1,4	3,3 / 1,4
Waterreservoir voor 90 minuten stomen	■	■	■	■
Verlichting - halogeen / LED / BrilliantLight	- / - / ■	- / - / ■	- / - / ■	- / - / ■
Geëmailleerde / Roestvrijstalen binnenruimte	- / ■	- / ■	- / ■	- / ■
Efficiëntie en duurzaamheid				
Energieefficientieklasse	A+	A+	A+	A+
Stomen op meerdere niveaus zonder smaakoverdracht	■	■	■	■
Snel opwarmen / Externe stoomopwekking	■ / ■	■ / ■	■ / ■	■ / ■
SoftOpen / SoftClose	■ / ■	■ / ■	■ / ■	■ / ■
Stoom- en condensreductie / Restwarmtebenutting	■ / -	■ / -	■ / -	■ / -
HydroClean / Ontkalkingsprogramma	■ / ■	■ / ■	■ / ■	■ / ■
Onderhoudsprogramma Inweken & Spoelen / Drogingsprogramma ovenruimte	■ / ■	■ / ■	■ / ■	■ / ■
Tijdsaanduidingen en vooruitprogrammering	■	■	■	■
WiFiConn@ct	■	■	■	■
Meegeleverde accessoires				
Universele bakplaat met PerfectClean	■	■	■	■
Stoomovenpannen met / zonder gaatjes	2 / 1	2 / 1	2 / 1	2 / 1
1 Bak- en braadrooster met PerfectClean / 1 Bakplaat voorzien van PerfectClean	■ / -	■ / -	■ / -	■ / -
FlexiClip-uitschuifsysteem zonder / met PerfectClean	- / ■	- / ■	- / ■	- / ■
Technische gegevens				
Nismaten b x h x d in cm	56,0 - 56,8 x 45,0-45,2 x 55,0	56,0 - 56,8 x 45,0-45,2 x 55,0	56,0 - 56,8 x 45,0-45,2 x 55,0	56,0 - 56,8 x 45,0-45,2 x 55,0
Aansluitwaarde in kW	3,45	3,45	3,45	3,45
Watertoevoerslang 2 meter / waterafvoerslang 3 meter	- / -	- / -	■ / ■	■ / ■
Consumentenadviesprijs	**€ 4.099,-** (PureLine, CLST)	**€ 4.199,-** (ArtLine, OBSW / GRGR)	**€ 4.299,-** (PureLine, CLST)	**€ 4.399,-** (ArtLine, OBSW / GRGR)
	€ 4.199,- (VitroLine, OBSW / GRGR)	**€ 4.299,-** (ArtLine, Matzwart)	**€ 4.399,-** (VitroLine, OBSW / GRGR)	**€ 4.499,-** (ArtLine, Matzwart)

Bekijk achterin de Miele accessoires - (Combi-)stoomovens.

Matzwart Gala Edition verkrijgbaar vanaf april 2024 incl. voucher voor 125 weken extra garantie.

Matzwart Gala Edition verkrijgbaar vanaf april 2024 incl. voucher voor 125 weken extra garantie.

Combi-stoomovens

	DGC 7250	DGC 7450	DGC 7460 HC Pro	DGC 7460 HCX Pro	DGC 7465 HC Pro	DGC 7465 HCX Pro >>
Design	**PureLine / VitroLine**	**PureLine / VitroLine**	**PureLine / VitroLine**	**ArtLine**	**PureLine / VitroLine**	**ArtLine**
Bediening	DirectSensor S	DirectSensor	DirectSensor	DirectSensor	DirectSensor	DirectSensor
Kleuren: Roestvrij staal met CleanSteel / Obsidiaanzwart / Grafietgrijs / Matzwart	■ / ■ / ■ / -	■ / ■ / ■ / -	■ / ■ / ■ / -	- / ■ / ■ / ■	■ / ■ / ■ / -	- / ■ / ■ / ■
Waterreservoir achter het display, motorische bediening	-	-	■	■	-	-
Vaste water toe- en afvoer	-	-	-	-	■	■
MotionReact / Touch2Open	-	-	-	- / ■	-	- / ■
Stoomovenfuncties						
Ontdooien / Opwarmen / Stomen	■ / ■ / ■	■ / ■ / ■	■ / ■ / ■	■ / ■ / ■	■ / ■ / ■	■ / ■ / ■
Programma Koken menu / Sous-vide functie	- / -	- / -	■ / ■	■ / ■	■ / ■	■ / ■
Functie Professional	■	■	-	-	-	-
Tijdprogrammeerbare stoomstoot	-	■	-	-	-	-
Automatische programma's / incl. landen-specifieke programma's / Eigen programma's	■ / - / -	■ / ■ / 20	■ / ■ / 20	■ / ■ / 20	■ / ■ / 20	■ / ■ / 20
Crisp-functie / Speciale toepassingen	- / -	■ / ■	■ / ■	■ / ■	■ / ■	■ / ■
Ovenfuncties						
TasteControl	■	■	-	-	-	-
Hetelucht Plus / Boven- en onderwarmte / onderwarmte / Grill / Circulatiegrill	-	-	■	■	■	■
Hetelucht Plus / Boven- en onderwarmte / Grill, groot en klein / Circulatiegrill icm Functie Professional	■	■	-	-	-	-
Intensief bakken / Speciale toepassingen o.a. Ontdooien	■ / -	■ / ■	■ / ■	■ / ■	■ / ■	■ / ■
Bratometer	-	-	-	-	-	-
Combinatiefuncties						
Combi-koken / Mix & Match	- / -	- / -	■ / ■	■ / ■	■ / ■	■ / ■
Ovenruimte						
Inhoud binnenruimte	76 liter / 5 niveaus	76 liter / 5 niveaus	68 liter / 4 niveaus	68 liter / 4 niveaus	68 liter / 4 niveaus	68 liter / 4 niveaus
DualSteam / MonoSteam	- / ■	- / ■	■ / -	■ / -	■ / -	■ / -
Temperatuurbereik stoomoven / oven	70-100 °C / 30-250 °C	70-100 °C / 30-250 °C	40-100 °C / 30-230 °C	40-100 °C / 30-230 °C	40-100 °C / 30-230 °C	40-100 °C / 30-230 °C
Verdamper vermogen in KW / Verswaterreservoir in L	2,2 / 1	2,2 / 1	3,3 / 1,4	3,3 / 1,4	3,3 / 1,4	3,3 / 1,4
Wateropname dmv zuigbuis	■	■	-	-	-	-
Waterreservoir voor 90 minuten stomen	-	-	■	■	■	■
Verlichting - halogeen / LED / BrilliantLight	■ / - / -	- / ■ / -	- / - / ■	- / - / ■	- / - / ■	- / - / ■
Geëmailleerde / Roestvrijstalen binnenruimte	■ / -	■ / -	- / ■	- / ■	- / ■	- / ■
Efficiëntie en duurzaamheid						
Energie-efficientieklasse	A+	A+	A+	A+	A+	A+
Stomen op meerdere niveaus zonder smaakoverdracht	- (op 1 niveau)	- (op 1 niveau)	■	■	■	■
Snel opwarmen / Externe stoomopwekking	■ / ■	■ / ■	■ / ■	■ / ■	■ / ■	■ / ■
SoftOpen / SoftClose	■ / ■	■ / ■	■ / ■	■ / ■	■ / ■	■ / ■
Stoom- en condensreductie / Restwarmtebenutting	- / ■	- / ■	■ / ■	■ / ■	■ / ■	■ / ■
HydroClean / Ontkalkingsprogramma	- / ■	- / ■	■ / ■	■ / ■	■ / ■	■ / ■
Onderhoudsprogramma Inweken / Spoelen / Drogingsprogramma ovenruimte	■ / - / ■	■ / - / ■	■ / ■ / ■	■ / ■	■ / ■	■ / ■
Tijdsaanduidingen en vooruitprogrammering	■	■	■	■	■	■
WiFiConn@ct	■	■	■	■	■	■
Meegeleverde accessoires						
Universele bakplaat met PerfectClean	■	■	■	■	■	■
Stoomovenpannen met / zonder gaatjes	1 / 1	1 / 1	1 / 1	1 / 1	1 / 1	1 / 1
1 Bak- en braadrooster met PerfectClean / 1 Bakplaat voorzien van PerfectClean	■ / ■	■ / ■	■ / -	■ / -	■ / -	■ / -
FlexiClip-uitschuifsysteem zonder / met PerfectClean	■ / -	- / ■	-	-	-	-
Technische gegevens						
Nismaten b x h x d in cm	56,0 - 56,8 x 59,0 - 59, 5 x 55,0	56,0 - 56,8 x 59,0 - 59, 5 x 55,0	56,0 - 56,8 x 59,0 - 59, 5 x 55,0	56,0 - 56,8 x 59,0 - 59, 5 x 55,0	56,0 - 56,8 x 59,0 - 59, 5 x 55,0	56,0 - 56,8 x 59,0 - 59, 5 x 55,0
Aansluitwaarde in kW	3,5	3,5	3,45	3,45	3,45	3,45
Watertoevoerslang 2 meter / waterafvoerslang 3 meter	- / -	- / -	- / -	- / -	■ / ■	■ / ■
Consumentenadviesprijs	**€ 1.849,-** (PureLine, CLST)	**€ 2.149,-** (PureLine, CLST)	**€ 3.199,-** (PureLine, CLST)	**€ 3.299,-** (ArtLine, OBSW / GRGR)	**€ 3.399,-** (PureLine, CLST)	**€ 3.499,-** (ArtLine, OBSW / GRGR)
	€ 1.949,- (VitroLine, OBSW / GRGR)	**€ 2.249,-** (VitroLine, OBSW / GRGR)	**€ 3.299,-** (VitroLine, OBSW / GRGR)	**€ 3.399,-** (ArtLine, Matzwart)	**€ 3.499,-** (VitroLine, OBSW / GRGR)	**€ 3.599,-** (ArtLine, Matzwart)
				Matzwart Gala Edition verkrijgbaar vanaf april 2024 incl. voucher voor 125 weken extra garantie.		**Matzwart Gala Edition verkrijgbaar vanaf april 2024 incl. voucher voor 125 weken extra garantie.**

Bekijk achterin de Miele accessoires - (Combi-)stoomovens.

Combi-stoomovens

	DGC 7660 HC Pro	DGC 7665 HC Pro	DGC 7860 HC Pro	DGC 7860 HCX Pro	DGC 7865 HC Pro	DGC 7865 HCX Pro
Design	**PureLine / VitroLine**	**PureLine / VitroLine**	**PureLine / VitroLine**	**ArtLine**	**PureLine / VitroLine**	**ArtLine**
Bediening	M Touch S	M Touch S	M Touch	M Touch	M Touch	M Touch
Kleuren: Roestvrij staal met CleanSteel / Obsidiaanzwart / Grafietgrijs / Matzwart	■ / ■ / ■ / -	■ / ■ / ■ / -	■ / ■ / ■ / -	- / ■ / ■ / ■	■ / ■ / ■ / -	- / ■ / ■ / ■
Waterreservoir achter het display, motorische bediening	■	-	■	■	-	-
Vaste water toe- en afvoer	-	■	-	-	■	■
MotionReact / Touch2Open	■ / -	■ / -	■ / -	■ / ■	■ / -	■ / ■
Stoomovenfuncties						
Ontdooien / Opwarmen / Stomen	■ / ■ / ■	■ / ■ / ■	■ / ■ / ■	■ / ■ / ■	■ / ■ / ■	■ / ■ / ■
Programma Koken menu / Sous-vide functie	■ / ■	■ / ■	■ / ■	■ / ■	■ / ■	■ / ■
Functie Professional	-	-	-	-	-	-
Tijdprogrammeerbare stoomstoot	-	-	-	-	-	-
Automatische programma's / incl. landen-specifieke programma's / Eigen programma's	■ / ■ / 20	■ / ■ / 20	■ / ■ / 20	■ / ■ / 20	■ / ■ / 20	■ / ■ / 20
Crisp-functie / Speciale toepassingen	■ / ■	■ / ■	■ / ■	■ / ■	■ / ■	■ / ■
Ovenfuncties						
TasteControl		-	-	-	-	-
Hetelucht Plus / Boven- en onderwarmte / onderwarmte / Grill / Circulatiegrill	■	■	■	■	■	■
Hetelucht Plus / Boven- en onderwarmte / Grill, groot en klein / Circulatiegrill icm Functie Professional		-	-	-	-	-
Intensief bakken / Speciale toepassingen	■ / ■	■ / ■	■ / ■	■ / ■	■ / ■	■ / ■
Bratometer	met kabel	met kabel	draadloos	draadloos	draadloos	draadloos
Combinatiefuncties						
Combi-koken / Mix & Match	■ / ■	■ / ■	■ / ■	■ / ■	■ / ■	■ / ■
Ovenruimte						
Inhoud binnenruimte	68 liter / 4 niveaus	68 liter / 4 niveaus	68 liter / 4 niveaus	68 liter / 4 niveaus	68 liter / 4 niveaus	68 liter / 4 niveaus
DualSteam / MonoSteam	■ / -	■ / -	■ / -	■ / -	■ / -	■ / -
Temperatuurbereik stoomoven / oven	40-100 °C / 30-230 °C	40-100 °C / 30-230 °C	40-100 °C / 30-230 °C	40-100 °C / 30-230 °C	40-100 °C / 30-230 °C	40-100 °C / 30-230 °C
Verdamper vermogen in KW / Verswaterreservoir in L	3,3 / 1,4	3,3 / 1,4	3,3 / 1,4	3,3 / 1,4	3,3 / 1,4	3,3 / 1,4
Wateropname dmv zuigbuis	-	-	-	-	-	-
Waterreservoir voor 90 minuten stomen	■	■	■	■	■	■
Verlichting - halogeen / LED / BrilliantLight	- / - / ■	- / - / ■	- / - / ■	- / - / ■	- / - / ■	- / - / ■
Geëmailleerde / Roestvrijstalen binnenruimte	- / ■	- / ■	- / ■	- / ■	- / ■	- / ■
Efficiëntie en duurzaamheid						
Energie-efficientieklasse	A+	A+	A+	A+	A+	A+
Stomen op meerdere niveaus zonder smaakoverdracht	■	■	■	■	■	■
Snel opwarmen / Externe stoomopwekking	■ / ■	■ / ■	■ / ■	■ / ■	■ / ■	■ / ■
SoftOpen / SoftClose	■ / ■	■ / ■	■ / ■	■ / ■	■ / ■	■ / ■
Stoom- en condensreductie / Restwarmtebenutting	■ / ■	■ / ■	■ / ■	■ / ■	■ / ■	■ / ■
HydroClean / Ontkalkingsprogramma	■ / ■	■ / ■	■ / ■	■ / ■	■ / ■	■ / ■
Onderhoudsprogramma Inweken & Spoelen / Drogingsprogramma ovenruimte	■ / ■	■ / ■	■ / ■	■ / ■	■ / ■	■ / ■
Tijdsaanduidingen en vooruitprogrammering	■	■	■	■	■	■
WiFiConn@ct	■	■	■	■	■	■
Meegeleverde accessoires						
Universele bakplaat met PerfectClean	■	■	■	■	■	■
Stoomovenpannen met / zonder gaatjes	2 / 1	2 / 1	2 / 1	2 / 1	2 / 1	2 / 1
1 Bak- en braadrooster met PerfectClean / 1 Bakplaat voorzien van PerfectClean	■ / -	■ / -	■ / -	■ / -	■ / -	■ / -
FlexiClip-uitschuifsysteem zonder / met PerfectClean	- / ■	- / ■	- / ■	- / ■	- / ■	- / ■
Technische gegevens						
Nismaten b x h x d in cm	56,0 - 56,8 x 59,0 - 59, 5 x 55,0	56,0 - 56,8 x 59,0 - 59, 5 x 55,0	56,0 - 56,8 x 59,0 - 59, 5 x 55,0	56,0 - 56,8 x 59,0 - 59, 5 x 55,0	56,0 - 56,8 x 59,0 - 59, 5 x 55,0	56,0 - 56,8 x 59,0 - 59, 5 x 55,0
Aansluitwaarde in kW	3,45	3,45	3,45	3,45	3,45	3,45
Watertoevoerslang 2 meter / waterafvoerslang 3 meter	- / -	■ / ■	- / -	- / -	■ / ■	■ / ■
Consumentenadviesprijs	**€ 4.149,-** (PureLine, CLST)	**€ 4.349,-** (PureLine, CLST)	**€ 4.899,-** (PureLine, CLST)	**€ 4.999,-** (ArtLine, OBSW / GRGR)	**€ 5.099,-** (PureLine, CLST)	**€ 5.199,-** (ArtLine, OBSW / GRGR)
	€ 4.249,- (VitroLine, OBSW / GRGR)	**€ 4.449,-** (VitroLine, OBSW / GRGR)	**€ 4.999,-** (VitroLine, OBSW / GRGR)	**€ 5.099,-** (ArtLine, Matzwart)	**€ 5.199,-** (VitroLine, OBSW / GRGR)	**€ 5.299,-** (ArtLine, Matzwart)
				Matzwart Gala Edition verkrijgbaar vanaf april 2024 incl. voucher voor 125 weken extra garantie.		**Matzwart Gala Edition verkrijgbaar vanaf april 2024 incl. voucher voor 125 weken extra garantie.**

Bekijk achterin de Miele accessoires - (Combi-)stoomovens.

Stoomovens met magnetron

Alleen bij Miele.

QuickSteam.

Door de stoomoven en magnetron gelijktijdig in te stellen, bespaart u aanzienlijk op uw kooktijd. Zo kunt u de bereidingstijd van bijvoorbeeld aardappelen tot de helft verkorten.

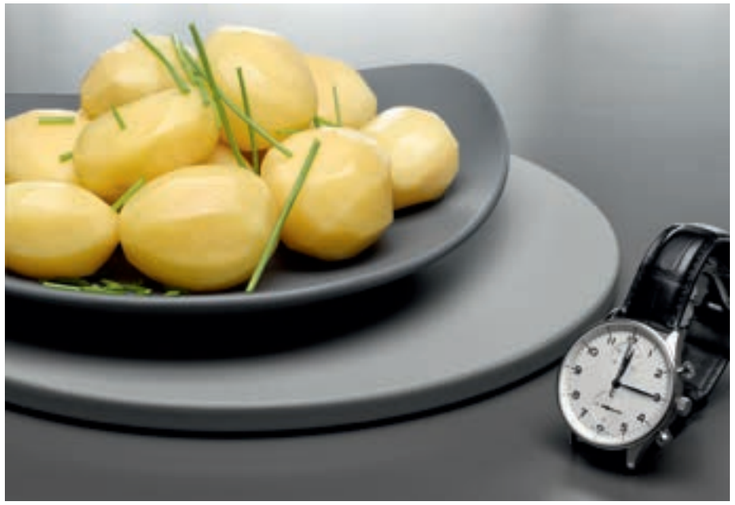

Veel ruimte voor creativiteit.

Met de bereidingsruimte van 40 liter kunt u op elk van de drie niveaus één of meerdere grote stoomovenpannen plaatsen. De volledige diepte van de stoomoven kan worden benut. Zo kunt u grote hoeveelheden tegelijkertijd bereiden. Zo'n grote inhoud is uniek.

Constante temperatuur en korte opwarmtijd.

Met de DualSteam-technologie wordt de stoom heel snel en gelijkmatig in de ovenruimte verspreidt. Hierdoor wordt de opwarmtijd verkort, de stoom snel verdeeld en gelijkmatige resultaten bereikt.

Stoomovens met magnetron

	DGM 7440	DGM 7640	DGM 7645	DGM 7840	DGM 7845
Design	**PureLine / VitroLine**	**PureLine / VitroLine**	**PureLine / VitroLine**	**PureLine / VitroLine**	**PureLine / VitroLine**
Bediening	DirectSensor	M Touch S	M Touch S	M Touch	M Touch
Kleuren: Roestvrij staal met CleanSteel / Obsidiaanzwart / Grafietgrijs / Matzwart	■ / ■ / ■ / -	■ / ■ / ■ / -	■ / ■ / ■ / -	■ / ■ / ■ / -	■ / ■ / ■ / -
Waterreservoir	■	■		■	
Vaste water toevoer			■		■
MotionReact		■	■	■	■
Stoomovenfuncties					
Ontdooien / Opwarmen / Koken	■	■	■	■	■
Programma Koken menu	■	■	■	■	■
Sous-vide functie	■	■	■	■	■
Automatische programma's / incl. landen-specifieke programma's / Eigen programma's	■	■	■	■	■
Speciale toepassingen	■	■	■	■	■
Magnetronfuncties					
Vermogen instelbaar 80 - 150 - 300 - 450 - 600 - 850 - 1.000 W	■	■	■	■	■
QuickStart	■	■	■	■	■
Combinatiefuncties					
QuickSteam	■	■	■	■	■
Quick & Gentle	■	■	■	■	■
Ovenruimte					
Inhoud binnenruimte 40 liter / 4 niveaus	■	■	■	■	■
DualSteam	■	■	■	■	■
Temperatuurbereik stoomoven 40 - 100 °C	■	■	■	■	■
Waterreservoir voor 90 minuten stomen	■	■		■	
Led-verlichting	■	■	■	■	■
Efficiëntie en duurzaamheid					
Stomen op meerdere niveaus zonder smaakoverdracht	■	■	■	■	■
Snel opwarmen	■	■	■	■	■
SoftOpen	■	■	■	■	■
Externe stoomopwekking	■	■	■	■	■
Stoom- en condensreductie	■	■	■	■	■
Ontkalkingsprogramma	■	■	■	■	■
Tijdsaanduidingen en vooruitprogrammering	■	■	■	■	■
WiFiConn@ct	■	■	■	■	■
Meegeleverde accessoires					
Stoomovenpannen met / zonder gaatjes	■ 2 / 1	■ 2 / 2	■ 2 / 2	■ 2 / 2	■ 2 / 2
1 Rooster en 1 glazen schaal	■	■	■	■	■
Technische gegevens					
Nismaten b x h x d in cm 56,0 - 56,8 x 45,0 - 45,2 x 55,0	■	■	■	■	■
Aansluitwaarde 3,3 kW	■	■	■	■	■
Watertoevoerslang 2 meter			■		■
Consumentenadviesprijs	**€ 2.679,-** (PureLine, CLST)	**€ 3.889,-** (PureLine, CLST)	**€ 4.099,-** (PureLine, CLST)	**€ 4.459,-** (PureLine, CLST)	**€ 4.679,-** (PureLine, CLST)
	€ 2.779,- (VitroLine, OBSW / GRGR)	**€ 3.989,-** (VitroLine, OBSW / GRGR)	**€ 4.199,-** (VitroLine, OBSW / GRGR)	**€ 4.559,-** (VitroLine, OBSW / GRGR)	**€ 4.779,-** (VitroLine, OBSW / GRGR)

Bekijk achterin de Miele accessoires - (Combi-)stoomovens.

Ovens

Ovens 90 cm breed

Ovens met magnetron

Magnetrons

Dialog oven

Miele. Immer Besser.

Ovens

Alleen bij Miele.

TasteControl

Uw gerecht blijft door de unieke functie TasteControl na de bereiding heerlijk warm, zonder dat het verder gaart. Dus nooit meer een probleem als u bijvoorbeeld vlees rood of rosé wilt serveren, maar uw gezin of gasten nog niet aan tafel kunnen. De deur van de oven gaat na de bereidingstijd een stukje open en de temperatuur zakt met 100 °C. Zo blijft uw gerecht exact hoe u het graag wilt serveren. De KeepWarm-functie zorgt ervoor dat uw gerechten langere tijd in uw oven kunnen blijven staan. Dus nooit meer te gaar en altijd perfect op smaak.

FoodView

In de oven is een high definition camera geïnstalleerd. Hierdoor kunt u op elk moment de status van uw gerecht in de oven bekijken en eventueel (vanaf een afstand) de instellingen aanpassen. Optimale controle voor het optimale resultaat. Trots op wat u gemaakt heeft? Dan kunt u heel eenvoudig een foto van uw gerecht op social media plaatsen.

Functie Professional.

Met deze functie voegt u vocht toe aan het programma Hetelucht Plus, Boven- en onderwarmte, braadautomaat of intensief bakken. Hierdoor wordt uw vlees zacht en sappig en krijgt een lekker bruin korstje. Brood smaakt alsof het vers van de bakker komt.

Speciale toepassingen.

Er zijn bepaalde gerechten die alleen goed lukken bij een specifieke temperatuur of in een bereidingsruimte met een bijzonder klimaat, zoals het rijzen van deeg of het drogen van fruit. Dit kan heel makkelijk met de speciale toepassingen op uw oven.

Pyrolyse.

Alle etensresten vallen als as uit elkaar en maken zich zonder achterblijven van de oppervlakte los, daardoor hoeft u voor de reiniging voelbaar minder moeite te doen. Van agressieve reinigingsmiddelen en urenlang schoonmaken kunt u daarom afzien. Bijzonder praktisch: tijdens de reiniging kunnen naargelang het model delen van het toebehoren in de ovenruimte blijven.

Crisp-functie.

Voor sommige gerechten wilt u liever geen vocht in de ovenruimte, zoals geroosterde aardappeltjes en kroketten. Met de Crisp-functie worden deze heerlijk knapperig. U kunt de Crisp-functie bij elke ovenfunctie afzonderlijk instellen.

Bratometer.

Wilt u vis, vlees of gevogelte met de exacte temperatuur bereiden? Dat gaat heel eenvoudig met de bratometer. U hoeft alleen nog te bepalen hoe rood, rosé of doorbakken u het gerecht wilt serveren. In de display ziet u in één oogopslag hoe lang de bereidingstijd nog is.

PerfectClean.

Het schoonmaken is buitengewoon eenvoudig. Veel onderdelen van de Miele oven, zoals als de bereidingsruimte, bakplaten en bak- en braadroosters, zijn voorzien van een gepatenteerde, speciale coating met een unieke antiaanbaklaag. Hardnekkig vuil kunt u heel gemakkelijk met wat afwasmiddel en een spons verwijderen.

Ovens - compact

	H 7244 B	H 7440 B	H 7440 BPX	H 7840 BP	H 7840 BPX
Design	**PureLine / VitroLine**	**PureLine / VitroLine**	**ArtLine**	**PureLine / VitroLine**	**ArtLine**
Bediening	DirectSensor S	DirectSensor	DirectSensor met Touch2Open	M Touch	M Touch met Touch2Open
Kleuren: Roestvrij staal met CleanSteel / Obsidiaanzwart / Grafietgrijs / Matzwart	■ / ■ / ■ / -	■ / ■ / ■ / -	- ■ / ■ / ■	■ / ■ / ■ / -	- ■ / ■ / ■
MotionReact				■	■
Ovenfuncties					
Boven- en onderwarmte / Onderwarmte / Hetelucht Plus / Grill / Ontdooien / Intensief bakken / Circulatiegrill	■	■	■	■	■
Extra ovenfuncties					
Functie Professional	■	■	■	■	■
Braadautomaat	■	■	■	■	■
Bratometer / Draadloze bratometer	- / -	- / -	- / -	- / ■	- / ■
Slow cooking	■	■	■	■	■
Speciale toepassingen		■	■	■	■
Automatische programma's	■	■	■	■	■
Landenspecifieke programma's				■	■
Eigen programma's		■	■	■	■
TasteControl / KeepWarm		■	■	■	■
Crisp-functie		■	■	■	■
Ovenruimte					
Inhoud binnenruimte 49 liter / 3 niveaus	■	■	■	■	■
Temperatuurbereik 30 - 300 °C	■	■	■	■	■
FoodView				■	■
Binnenruimte voorzien van PerfectClean	■	■			
Zelfreinigingssysteem Pyrolyse			■	■	■
Verlichting - Halogeen / LED / BrilliantLight	■ / - / -	- / ■ / -	- / ■ / -	- / - / ■	- / - / ■
Meegeleverde accessoires					
Bakplaat en bak- en braadrooster	■	■	■	■	■
Extra Comfort-uitrusting					
FlexiClip-geleiders met bakplaat	■	■	■	■	■
Comfort-uitrusting voorzien van PyroFit			■	■	■
Efficiëntie en duurzaamheid					
Snel opwarmen	■	■	■	■	■
SoftOpen/SoftClose	■	■	■	■	■
Energie-efficiëntieklasse A+	■	■	■	■	■
WiFiConn@ct	■	■	■	■	■
Technische gegevens					
Nismaten b x h x d in cm 56,0 - 56,8 x 45,0 - 45,2 x 55,0	■	■	■	■	■
Aansluitwaarde in kW	3,2	3,2	3,5	3,5	3,5
Consumentenadviesprijs	**€ 1.749,-** (PureLine, CLST)	**€ 2.149,-** (PureLine, CLST)	**€ 2.599,-** (ArtLine, OBSW / GRGR)	**€ 4.119,-** (PureLine, CLST)	**€ 4.219,-** (ArtLine, OBSW / GRGR)
	€ 1.849,- (VitroLine, OBSW / GRGR)	**€ 2.249,-** (VitroLine, OBSW / GRGR)	**€ 2.699,-** (ArtLine, Matzwart)	**€ 4.219,-** (VitroLine, OBSW / GRGR)	**€ 4.319,-** (ArtLine, Matzwart)

Matzwart Gala Edition verkrijgbaar vanaf april 2024 incl. voucher voor 125 weken extra garantie.

Matzwart Gala Edition verkrijgbaar vanaf april 2024 incl. voucher voor 125 weken extra garantie.

Bekijk achterin de Miele accessoires - Ovens.

Ovens

	H 2861 B	H 2861-1 B 125 Edition	H 2861 BP	H 2861-1 BP 125 Edition	H 7260 B	H 7260 BP
Design	**PureLine / VitroLine**	**PureLine / VitroLine**	**PureLine / VitroLine**	**PureLine / VitroLine**	**PureLine / VitroLine**	**PureLine**
Bediening	EasyControl Plus (Draaiknop)	EasyControl Plus (Draaiknop)	EasyControl Plus (Draaiknop)	EasyControl Plus (Draaiknop)	DirectSensor S	DirectSensor S
Kleuren: Roestvrij staal met CleanSteel / Obsidiaanzwart / Grafietgrijs / Matzwart	■ / ■ / ■ / -	■ / ■ / ■ / -	■ / ■ / ■ / -	■ / ■ / ■ / -	■ / ■ / ■ / -	■ / ■ / ■ / -
MotionReact						
Ovenfuncties						
Acht bereidingssystemen waaronder Hetelucht Plus, Boven- en onderwarmte, intensief bakken en Grill	■	■	■	■	■	■
Extra ovenfuncties						
Functie Professional						
Braadautomaat / Voorzien van bratometer					■ /-	■ /-
SlowCooking	■	■	■	■	■	■
Speciale toepassingen						
Automatische programma's	■	■	■	■	■	■
Landenspecifieke programma's / Eigen programma's						
TasteControl / KeepWarm / AirFry	- / - / ■	- / - / ■	- / - / ■	- / - / ■		
Crisp-functie						
Bedieningsgemak						
Timerfuncties / Dagtijdweergave / Kookwekker	■ / ■ / ■	■ / ■ / ■	■ / ■ / ■	■ / ■ / ■	■ / ■ / ■	■ / ■ / ■
Programmering bereidingstijd / duur / einde bereidingstijd	■ / ■ / ■	■ / ■ / ■	■ / ■ / ■	■ / ■ / ■	■ / ■ / ■	■ / ■ / ■
Weergave werkelijke temperatuur / ingestelde temperatuur	■ / ■	■ / ■	■ / ■	■ / ■	■ / ■	■ / ■
Geluidssignaal bij het bereiken van de ingestelde temperatuur	■	■	■	■	■	■
Voorgeprogrammeerde temperatuur	■	■	■	■	■	■
Individuele instellingen	■	■	■	■	■	■
Ovenruimte						
Inhoud binnenruimte	76 liter / 5 niveaus	76 liter / 5 niveaus	76 liter / 5 niveaus	76 liter / 5 niveaus	76 liter / 5 niveaus	76 liter / 5 niveaus
Temperatuurbereik	30 - 300 °C	30 - 300 °C	30 - 300 °C	30 - 300 °C	30 - 300 °C	30 - 300 °C
FoodView						
Binnenruimte voorzien van PerfectClean	■	■			■	
Zelfreinigingssysteem Pyrolyse			■	■		■
Verlichting - Halogeen / LED / BrilliantLight	■ / - / -	■ / - / -	■ / - / -	■ / - / -	■ / - / -	■ / - / -
Meegeleverde accessoires						
Aantal bakplaten met PerfectClean	1	1	1	1	1	1
Universele bakplaat met PerfectClean	1	1	1	1	1	1
Bak- en braadrooster	1	1	1	1	1	1
FlexiClip-geleiders (uitneembaar)	■ (HFC 70-C)	■ (HFC 70-C)	■ (HFC 70-C)	■ (HFC 70-C)	■ (HFC 70-C)	■ (HFC 70-C)
FlexiClip-geleiders Pyrofit						
1x HBBL 71 Gourmet bak- en AirFry-plaat (af fabriek)		■		■		
1x HGBB 71 grillplaat met PerfectClean (via voucher)		■		■		
Efficiëntie en duurzaamheid						
Snel opwarmen	■	■	■	■	■	■
Restwarmtebenutting	■	■	■	■	■	■
SoftOpen/SoftClose	■ / ■	■ / ■	■ / ■	■ / ■	■ / ■	■ / ■
Energie-efficiëntieklasse	A+	A+	A+	A+	A+	A+
WifiConn@ct	■	■	■	■		
Technische gegevens						
Nismaten b x h x d in cm	56,0 - 56,8 x 59,0 - 59,5 x 55,0	56,0 - 56,8 x 59,0 - 59,5 x 55,0	56,0 - 56,8 x 59,0 - 59,5 x 55,0	56,0 - 56,8 x 59,0 - 59,5 x 55,0	56,0 - 56,8 x 59,0 - 59,5 x 55,0	56,0 - 56,8 x 59,0 - 59,5 x 55,0
Aansluitwaarde in kW	3,5	3,5	3,5	3,5	3,5	3,5
Consumentenadviesprijs	**€ 1.099,-** (PureLine, CLST)	**€ 1.099,-** (PureLine, CLST)	**€ 1.399,-** (PureLine, CLST)	**€ 1.399,-** (PureLine, CLST)	**€ 1.399,-** (PureLine, CLST)	**€ 1.699,-** (PureLine, CLST)
	€ 1.199,- (VitroLine, OBSW / GRGR)	**€ 1.199,-** (VitroLine, OBSW / GRGR)	**€ 1.499,-** (VitroLine, OBSW / GRGR)	**€ 1.499,-** (VitroLine, OBSW / GRGR)	**€ 1.499,-** (VitroLine, OBSW / GRGR)	**€ 1.799,-** (VitroLine, OBSW / GRGR)

Bekijk achterin de Miele accessoires - Ovens.

Ovens

	H 7264 BP	H 7464 BP	H 7464 BPX	H 7660 BP	H 7860 BP	H 7860 BPX
Design	**PureLine / VitroLine**	**PureLine / VitroLine**	**ArtLine**	**PureLine / VitroLine**	**PureLine / VitroLine**	**ArtLine**
Bediening	DirectSensor S	DirectSensor	DirectSensor met Touch2Open	M Touch S	M Touch	M Touch met Touch2Open
Kleuren: Roestvrij staal met CleanSteel / Obsidiaanzwart / Grafietgrijs / Matzwart	■ / ■ / ■ / -	■ / ■ / ■ / -	- / ■ / ■ / ■	■ / ■ / ■ / -	■ / ■ / ■ / -	- / ■ / ■ / ■
MotionReact				■	■	■
Ovenfuncties						
Acht bereidingssystemen waaronder Hetelucht Plus, Boven- en onderwarmte, intensief bakken en Grill	■	■	■	■	■	■
Extra ovenfuncties						
Functie Professional	■	■	■	■	■	■
Braadautomaat / Voorzien van bratometer	■ /-	■ / met kabel	■ / met kabel	■ / met kabel	■ / draadloos	■ / draadloos
SlowCooking	■	■	■	■	■	■
Speciale toepassingen	■	■	■	■	■	■
Automatische programma's	■	■	■	■	■	■
Landenspecifieke programma's / Eigen programma's	- / ■	- / ■	- / ■	■ / ■	■ / ■	■ / ■
TasteControl / KeepWarm / AirFry		■ / ■ / -	■ / ■ / -	■ / ■ / -	■ / ■ / -	■ / ■ / -
Crisp-functie		■	■	■	■	■
Bedieningsgemak						
Timerfuncties / Dagtijdweergave / Kookwekker	■ / ■ / ■	■ / ■ / ■	■ / ■ / ■	■ / ■ / ■	■ / ■ / ■	■ / ■ / ■
Programmering bereidingstijd / duur / einde bereidingstijd	■ / ■ / ■	■ / ■ / ■	■ / ■ / ■	■ / ■ / ■	■ / ■ / ■	■ / ■ / ■
Weergave werkelijke temperatuur / ingestelde temperatuur	■ / ■	■ / ■	■ / ■	■ / ■	■ / ■	■ / ■
Geluidssignaal bij het bereiken van de ingestelde temperatuur	■	■	■	■	■	■
Voorgeprogrammeerde temperatuur	■	■	■	■	■	■
Individuele instellingen	■	■	■	■	■	■
Ovenruimte						
Inhoud binnenruimte	76 liter / 5 niveaus	76 liter / 5 niveaus	76 liter / 5 niveaus	76 liter / 5 niveaus	76 liter / 5 niveaus	76 liter / 5 niveaus
Temperatuurbereik	30 - 300 °C	30 - 300 °C	30 - 300 °C	30 - 300 °C	30 - 300 °C	30 - 300 °C
FoodView					■	■
Binnenruimte voorzien van PerfectClean						
Zelfreinigingssysteem Pyrolyse	■	■	■	■	■	■
Verlichting - Halogeen / LED / BrilliantLight	■ / - / -	- / ■ / -	- / ■ / -	- / - / ■	- / - / ■	- / - / ■
Meegeleverde accessoires						
Aantal bakplaten met PerfectClean	1	1	1	1	1	1
Universele bakplaat met PerfectClean	1	1	1	1	1	1
Bak- en braadrooster	1	1 (Pyrofit)	1 (Pyrofit)	1 (Pyrofit)	1 (Pyrofit)	1 (Pyrofit)
FlexiClip-geleiders (uitneembaar)	■ (HFC 70-C)					
FlexiClip-geleiders Pyrofit	■	■	■	■	■	■
1x HBBL 71 Gourmet bak- en AirFry-plaat (af fabriek)						
1x HGBB 71 grillplaat met PerfectClean (via voucher)						
Efficiëntie en duurzaamheid						
Snel opwarmen	■	■	■	■	■	■
Restwarmtebenutting	■	■	■	■	■	■
SoftOpen/SoftClose	■	■	■	■	■	■
Energie-efficiëntieklasse	■	■	■	■	■	■
WifiConn@ct	■	■	■	■	■	■
Technische gegevens						
Nismaten b x h x d in cm	56,0 - 56,8 x 59,0 - 59,5 x 55,0	56,0 - 56,8 x 59,0 - 59,5 x 55,0	56,0 - 56,8 x 59,0 - 59,5 x 55,0	56,0 - 56,8 x 59,0 - 59,5 x 55,0	56,0 - 56,8 x 59,0 - 59,5 x 55,0	56,0 - 56,8 x 59,0 - 59,5 x 55,0
Aansluitwaarde in kW	3,6	3,6	3,6	3,7	3,7	3,7
Consumentenadviesprijs	**€ 2.149,-** (PureLine, CLST)	**€ 2.699,-** (PureLine, CLST)	**€ 2.799,-** (ArtLine, OBSW / GRGR)	**€ 3.289,-** (PureLine, CLST)	**€ 4.099,-** (PureLine, CLST)	**€ 4.199,-** (ArtLine, OBSW / GRGR)
	€ 2.249,- (VitroLine, OBSW / GRGR)	**€ 2.799,-** (VitroLine, OBSW / GRGR)	**€ 2.899,-** (ArtLine, Matzwart)	**€ 3.389,-** (VitroLine, OBSW / GRGR)	**€ 4.199,-** (VitroLine, OBSW / GRGR)	**€ 4.299,-** (ArtLine, Matzwart)

Bekijk achterin de Miele accessoires - Ovens.

Matzwart Gala Edition verkrijgbaar vanaf april 2024
incl. voucher voor 125 weken extra garantie.

Matzwart Gala Edition verkrijgbaar vanaf april 2024
incl. voucher voor 125 weken extra garantie.

Ovens - 90 cm breed

	H 2890 B	H 7890 BP
Design	**PureLine**	**PureLine**
Bediening	EasyControl (verzinkbare knoppen)	M Touch
Beschikbare kleuren	Roestvrij staal met CleanSteel	Roestvrij staal met CleanSteel
MotionReact		■
Ovenfuncties		
Boven- en onderwarmte / Onderwarmte / Hetelucht Plus / Grill / Ontdooien / Intensief bakken / Circulatiegrill	■	■
Extra ovenfuncties		
Functie Professional		■
Braadautomaat		■
Draadloze bratometer		■
Slow cooking	■	■
Speciale toepassingen		■
Kleine grill / Draaigrill / Bovenwarmte		■
Draaispit		■
Automatische programma's		■
Landenspecifieke programma's		■
Eigen programma's		■
Crisp-functie		■
Ovenruimte		
Inhoud binnenruimte 90 liter / 3 niveaus	■	■
Temperatuurbereik	50 - 270 °C	30 - 300 °C
FoodView		■
Binnenruimte voorzien van PerfectClean	■	
Zelfreinigingssysteem Pyrolyse		■
Verlichting - Halogeen / LED / BrilliantLight	■ / - / -	- / - / ■
Meegeleverde accessoires		
Bakplaat en bak- en braadrooster	■	■
Extra Comfort-uitrusting		
FlexiClip-geleiders met bakplaat		■
Comfort-uitrusting voorzien van PyroFit		■
Efficiëntie en duurzaamheid		
Snel opwarmen	■	■
SoftOpen/SoftClose	■	■
Energie-efficiëntieklasse A+	■	■
TwinPower- heteluchtventilator	■	■
WiFiConn@ct		■
Technische gegevens		
Nismaten b x h x d in cm 86,0 x 51,7 x 55,0	■	■
Aansluitwaarde in kW	3,7	5,6
Consumentenadviesprijs	**€ 4.299,-**	**€ 7.899,-**

Bekijk achterin de Miele accessoires - Ovens.

Ovens met magnetron

Alleen bij Miele.

Zorgeloos koken en bakken met automatische programma's.

Met gemak ruim 100 gerechten op tafel zetten: brood, gebak of vlees, alles wordt volledig automatisch bereid. Het is niet nodig om de ovenfunctie, temperatuur en tijd in te stellen.

Roestvrijstalen ovenruimte met PerfectClean.

De bereidingsruimte is gemaakt van roestvrij staal met PerfectClean en voorzien van een speciale lijntjesstructuur. De ruimte is krasbestendig en dankzij de antiaanbaklaag eenvoudig schoon te maken.

Ovens met magnetron

	H 7240 BM	H 7440 BM	H 7440 BMX	H 7640 BM	H 7840 BM	H 7840 BMX
Design	**PureLine / VitroLine**	**PureLine / VitroLine**	**ArtLine**	**PureLine / VitroLine**	**PureLine / VitroLine**	**ArtLine**
Bediening	DirectSensor S	DirectSensor	DirectSensor met Touch2open	M Touch S	M Touch	M Touch met Touch2open
Kleuren: Roestvrij staal met CleanSteel / Obsidiaanzwart / Grafietgrijs / Matzwart	■ / ■ / ■ / -	■ / ■ / ■ / -	- / ■ / ■ / ■	■ / ■ / ■ / -	■ / ■ / ■ / -	- / ■ / ■ / ■
MotionReact				■	■	■
Ovenfuncties						
Hetelucht Plus / Circulatiegrill / Braadautomaat / Grill	■	■	■	■	■	■
Quick & Gentle	■	■	■	■	■	■
Extra ovenfuncties						
Boven- en onderwarmte				■	■	■
Onderwarmte				■	■	■
Intensief bakken				■	■	■
Voorzien van bratometer				■	■	■
Speciale toepassingen		■	■	■	■	■
Automatische programma's	■	■	■	■	■	■
Landenspecifieke programma's				■	■	■
Eigen programma's		■	■	■	■	■
Crisp-functie				■	■	■
Magnetronfuncties						
Vermogen instelbaar 80 - 150 - 300 - 450 - 600 - 850 - 1.000 W	■	■	■	■	■	■
QuickStart	■	■	■	■	■	■
Popcorn-functie	■	■	■	■	■	■
Combinatiefuncties						
Magnetron met Hetelucht Plus / Magnetron met circulatiegrill / Magnetron met braadautomaat / Magnetron met grill	■	■	■	■	■	■
Ovenruimte						
Inhoud binnenruimte 43 liter / 3 niveaus	■	■	■	■	■	■
Temperatuurbereik 30 - 250 °C	■	■	■	■	■	■
Roestvrijstalen ovenruimte voorzien van PerfectClean	■	■	■	■	■	■
Led-verlichting	■	■	■	■	■	■
Efficiëntie en duurzaamheid						
Snel opwarmen	■	■	■	■	■	■
SoftOpen/SoftClose	■	■	■	■	■	■
WiFiConn@ct	■	■	■	■	■	■
Meegeleverde accessoires						
Glazen schaal	1	1	1	1	2	2
Bak- en braadrooster voorzien van PerfectClean	■	■	■	■	■	■
Technische gegevens						
Nismaten b x h x d in cm 56,0 - 56,8 x 44,8 - 45,2 x 55,0	■	■	■	■	■	■
Aansluitwaarde 2,3 kW	■	■	■	■	■	■
Consumentenadviesprijs	**€ 1.749,-** (PureLine, CLST)	**€ 2.199,-** (PureLine, CLST)	**€ 2.299,-** (ArtLine, OBSW / GRGR)	**€ 2.599,-** (PureLine, CLST)	**€ 3.069,-** (PureLine, CLST)	**€ 3.169,-** (ArtLine, OBSW / GRGR)
Consumentenadviesprijs	**€ 1.849,-** (VitroLine, OBSW / GRGR)	**€ 2.299,-** (VitroLine, OBSW / GRGR)	**€ 2.399,-** (ArtLine, Matzwart)	**€ 2.699,-** (VitroLine, OBSW / GRGR)	**€ 3.169,-** (VitroLine, OBSW / GRGR)	**€ 3.269,-** (ArtLine, Matzwart)

Matzwart Gala Edition verkrijgbaar vanaf april 2024 incl. voucher voor 125 weken extra garantie.

Matzwart Gala Edition verkrijgbaar vanaf april 2024 incl. voucher voor 125 weken extra garantie.

Bekijk achterin de Miele accessoires - Ovens.

Magnetrons

	M 7240 TC	M 7244 TC
Design	**PureLine**	**PureLine / VitroLine**
Bediening	DirectSensor S	DirectSensor S
Kleuren: Roestvrij staal met CleanSteel / Obsidiaanzwart / Grafietgrijs / Matzwart	■ / - / - / -	■ / ■ / ■ / -
Magnetronfuncties		
Vermogen instelbaar 80 - 150 - 300 - 450 - 600 - 750 - 900 W	■	■
Automatische programma's	■	■
QuickStart	■	■
Popcorn-functie	■	■
Grill 1.500 W		■
Combinatiefuncties		
Magnetron met grill		■
Ovenruimte		
Inhoud binnenruimte 46 liter	■	■
Draaiplateau 40,6 cm	■	■
Roestvrijstalen ovenruimte	■	■
Led-verlichting	■	■
Efficiëntie en duurzaamheid		
SoftOpen/SoftClose	■	■
Meegeleverde accessoires		
Grillrooster / gourmetplaat		■
Technische gegevens		
Nismaten b x h x d in cm 56,2 - 56,8 x 45,0 - 45,2 x 55,0	■	■
Aansluitwaarde 1,6 kW	■	■
Consumentenadviesprijs	**€ 1.379,-**	**€ 1.579,-** (PureLine, CLST)
		€ 1.679,- (VitroLine, OBSW / GRGR)

Bekijk achterin de Miele accessoires - Magnetrons.

Dialog oven

De Dialog oven van Miele staat voor innovatie op kookgebied, excellente resultaten, eenvoudige bereiding en tijdsbesparing. Qua uiterlijk is de nieuwe Dialog oven niet van een gewone oven te onderscheiden, maar met de Dialog oven maakt u kookbelevingen mogelijk die tot nu toe niet mogelijk waren. Gerechten van verschillende textuur die traditioneel andere eisen aan de bereiding stellen, kunnen gelijktijdig worden gegaard. Het resultaat fascineert zelfs professionele koks.

Anders denken over koken

Voor het eerst wordt een techniek toegepast waarbij door middel van elektro-magnetische golven de oven ‘communiceert’ met het eten in de bereidingsruimte en zo exact weet welke bereiding de beste resultaten geeft. Veel gerechten zijn gaar in een veel kortere tijd, vaak met een tijdswinst van zo’n 70%. Zo is bijvoorbeeld Pulled Pork gaar in twee uur in plaats van acht tot zestien uur. De veelzijdigheid bij de toepassingen en de kwaliteit van de resultaten zijn gebaseerd op de M Chef-technologie van Miele. Daarbij gaan er elektromagnetische golven door de levensmiddelen heen, die het garingsproces door de productie van warmte op gang brengen.

Uw sterrenmaaltijd wordt bereid terwijl u uw tijd spendeert aan uw gasten

Neem bijvoorbeeld een lamsbout met paprika, groene asperges en aardappeltjes. U kunt alles op de bakplaat leggen en de plaat in de Dialog oven schuiven. Na zo’n 45 minuten is het lamsvlees gelijkmatig gaar, de asperges licht al dente en de aardappelen zacht. Of verras uw gasten door vis te serveren in ijs. De vis is perfect gegaard terwijl het ijs nog intact is gebleven.

Talloze recepten

In de Miele app zijn al veel recepten opgeslagen en kunt u kiezen uit talrijke automatische programma's, die speciaal voor de Dialog oven zijn ontwikkeld. Met één enkele klik worden de instellingen die nodig zijn voor het automatische programma rechtstreeks naar het apparaat overgedragen.

Bij aankoop van de Dialog oven krijgt u niet alleen een prachtig kookboek cadeau,

U ontvangt van ons ook een cadeaucheque voor een gastronomisch arrangement, bereid door de Miele chef bij u thuis.

Dialog oven

	DO 7860
Design	**PureLine / VitroLine**
Bediening	M Touch
Kleuren: Roestvrij staal met CleanSteel / Obsidiaanzwart / Grafietgrijs / Matzwart	■ / ■ / ■ / -
M Chef	
M Chef met boven- en onderwarmte / Professional / Braadautomaat / Hetelucht Plus / Grill / Ontdooien / Intensief bakken / Circulatiegrill	■
M Chef menu	■
Gourmet Profi	■
Gourmet Assistent	■
Automatische programma's	■
Eigen programma's	■
Ovenfuncties	
Boven- en onderwarmte / Onderwarmte / Bovenwarmte / Hetelucht Plus / Grill / Ontdooien / Intensief bakken / Circulatiegrill / Gratineren	■
Extra ovenfuncties	
Functie Professional	■
Braadautomaat	■
Bratometer	■
Slow cooking	■
Speciale toepassingen	■
Automatische programma's	■
Eigen programma's	■
Crisp-functie	■
Ovenruimte	
Inhoud binnenruimte 51 liter / 4 niveaus	■
Temperatuurbereik 30 - 300 °C	■
Zelfreinigingssysteem Pyrolyse	■
BrilliantLight verlichting	■
Extra Comfort-uitrusting	
FlexiClip-geleiders met bakplaat	■
Comfort-uitrusting voorzien van Pyrofit	■
Efficiëntie en duurzaamheid	
Snel opwarmen	■
SoftOpen	■
Energie-efficiëntieklasse A+	■
WiFiConn@ct	■
Technische gegevens	
Nismaten b x h x d in cm 56,0 - 56,8 x 59,0 - 59,5 x 55,0	■
Aansluitwaarde 3,7 kW	■
Consumentenadviesprijs	**€ 9.999,-**

Bekijk achterin de Miele accessoires - Ovens.

Koffiemachines

Miele. Immer Besser.

Koffiemachines

Alleen bij Miele.

AromaticSystemFresh

Voor de lekkerste koffie is een goede maling van de bonen essentieel. En omdat smaken verschillen, kunt u de perfecte boon voor het moment selecteren. De positie van het unieke maalsysteem zorgt ervoor dat er geen gemalen koffie achterblijft. Elk kopje koffie is daarom exact volgens uw favoriete smaak.

CoffeeSelect

Met CoffeeSelect heeft u maar liefst drie bonenreservoirs. Zo kunt u kiezen om in de ochtend een sterke espresso te nemen, in de middag een heerlijke latte en 's avonds cafeïnevrij. Aan u de keuze.

Performance modus

Via deze modus kunt u zelf bepalen of u gebruik wilt maken van een aantal handige functionaliteiten, waaronder de Eco-modus, Barista-modus, Latte-modus of Party-modus. Bij de Party-modus kunt u achter elkaar koffie zetten zonder dat het apparaat gaat spoelen. Handig bij bijvoorbeeld een verjaardag.

AutoClean en AutoDescale

Voor de beste kwaliteit van elk kopje koffie is het schoonhouden van uw koffiemachine essentieel. Gelukkig gebeurt dat volledig automatisch. Met het plaatsen van cartridges in de koffiemachine worden de melkleidingen optimaal gereinigd en de machine regelmatig gespoeld en ontkalkt.

Eenvoudig aansluiten van het melksysteem.

Het handige EasyClick-melksysteem kan heel snel en eenvoudig worden vastgeklikt aan de voorzijde van het apparaat. Dankzij de glazen melkkan ziet u in één oogopslag hoeveel melk er nog aanwezig is. De melkkan kan zo gemakkelijk in de koelkast geplaatst worden.

ComfortDoor met volledig openklapbare deur.

De linksdraaiende deur kan volledig open. Daardoor kunt u overal gemakkelijk bij. Voor het vullen van het waterreservoir bijvoorbeeld, of nieuwe koffiebonen.

CupSensor, altijd de ideale afstand.

De CupSensor herkent de hoogte van het kopje of glas en brengt de uitloop van de koffie automatisch in de juiste positie. Hierdoor wordt het spatten van koffie en melk voorkomen en is een perfecte koffietemperatuur en mooie cremalaag gegarandeerd. Na de bereiding gaat de schenktuit een centimeter naar boven zodat u het kopje gemakkelijk mee kunt nemen.

Koffiemachines

	CVA 7440	CVA 7440
Design	**PureLine**	**VitroLine / ArtLine**
Bediening	DirectSensor	DirectSensor
Kleuren: Roestvrij staal met CleanSteel / Obsidiaanzwart / Grafietgrijs / Matzwart	■ / - / - / -	- / ■ / ■ / ■
MotionReact		
Waterreservoir	■	■
Vaste water toevoer		
Bereidingssystemen koffie		
Ristretto / Espresso / Koffie / Caffe lungo / Cappuccino / Latte Macchiato / Espresso Macchiato / Cappuccino Italiano / Caffè Americano / Long black / Flat White / Café au Lait / Caffè Latte	■	■
Warme melk / Melkschuim	■	■
Dubbele hoeveelheid per bereiding instelbaar	■	■
Bereidingssystemen thee		
Zwarte thee / kruidenthee / vruchtenthee / groene thee / witte thee / Japanse thee / Chai Latte	■	■
Heet water	■	■
Dubbele hoeveelheid per bereiding instelbaar	■	■
Extra bereidingssystemen		
Koffiekan-functie	■	■
Theekan-functie	■	■
Bedieningsgemak		
OneTouch	■	■
CupSensor	■	■
Performance modus	■	■
EasyClick-melksysteem	■	■
Automatische spoelfunctie	■	■
AutoClean		
AutoDescale		
> 10 gebruikersprofielen instellen	■	■
Timerfunctie	■	■
Uitvoering		
AromaticSystemFresh	■	■
Inhoud bonenreservoir: 600 gram	■	■
CoffeeSelect (drie bonenreservoirs)		
BrilliantLight-verlichting	■	■
Efficiëntie en duurzaamheid		
Programmeerbare energiebesparende ECO-stand	■	■
Nachtuitschakeling	■	■
WiFiConn@ct	■	■
Meegeleverde accessoires		
EasyClick glazen melkreservoir en afsluitdop	■	■
Technische gegevens		
Nismaten h x b x d in cm 56,0 - 56,8 x 45,0 - 45,2 x 50,0	■	■
Aansluitwaarde 1,45 kW	■	■
Watertoevoerslang 1,5 meter		
Consumentenadviesprijs	**€ 3.199,-**	**€ 3.199,-** (OBSW / GRGR)
		€ 3.299,- (Matzwart)
		Matzwart Gala Edition verkrijgbaar vanaf april 2024 incl. voucher voor 125 weken extra garantie.

CVA 7445	CVA 7840	CVA 7845	CVA 7845
PureLine	**PureLine**	**PureLine**	**VitroLine / ArtLine**
DirectSensor	M Touch	M Touch	M Touch
■ / - / - / -	■ / - / - / -	■ / - / - / -	- / ■ / ■ / ■
	■	■	■
	■	■	■
■		■	■
■	■	■	■
■	■	■	■
■	■	■	■
■	■	■	■
■	■	■	■
■	■	■	■
■	■	■	■
■	■	■	■
■	■	■	■
■	■	■	■
■	■	■	■
	■	■	■
	■	■	■
■	■	■	■
■	■	■	■
■	■	■	■
■	■	■	■
	■	■	■
■	■	■	■
■	■	■	■
■	■	■	■
■	■	■	■
■	■	■	■
■	■	■	■
■		■	■
€ 3.399,-	**€ 4.139,-**	**€ 4.339,-**	**€ 4.339,-** (OBSW / GRGR)
			€ 4.439,- (Matzwart)
			Matzwart Gala Edition verkrijgbaar vanaf april 2024 incl. voucher voor 125 weken extra garantie.

Bekijk achterin de Miele accessoires - Koffiemachines.

Gourmet- en warmhoudlades

Vacumeerlade

Miele. Immer Besser.

Gourmet- en warmhoudlades

Alleen bij Miele.

Koken op lage temperatuur.

In de gourmet- en warmhoudlades kunt u gebruik maken van slow cooking. Slow cooking is een professionele manier van koken om vlees van hoge kwaliteit mals en sappig te bereiden. Alle aroma's en voedingsstoffen blijven zo goed als volledig behouden. Het vlees kan na de bereiding meteen worden aangesneden. De rusttijd die anders noodzakelijk is, komt te vervallen, omdat de vleessappen al gelijkmatig verdeeld zijn.

Touch-bediening.

De gourmet- en warmhoudlades van Miele worden bediend via een geheel vlak Touch-paneel van glas. De bediening is daardoor gemakkelijk en het schoonmaken uiterst eenvoudig.

Gourmet- en warmhoudlades

	ESW 7010	ESW 7020
Design	**VitroLine / ArtLine**	**PureLine**
Bediening	Sensorbediening	Sensorbediening
Kleuren: Roestvrij staal met CleanSteel / Obsidiaanzwart / Grafietgrijs / Matzwart	- / ■ / ■ / ■	■ / - / - / -
Gebruiksmogelijkheden		
Instelling temperatuur 40 - 85 °C	■	■
Verwarmen servies	■	■
Gerechten warm houden	■	■
Slow cooking	■	■
Binnenhoogte in cm	8	23
Capaciteit	Servies voor 6 personen	Servies voor 12 personen
Bedieningsgemak		
Push2Open	■	■
Elektronische temperatuurregeling	■	■
Volledig uittrekbare geleiders voor het eenvoudig vullen en uitnemen	■	■
Timerfunctie	■	■
Stelrooster voor verhogen van het oppervlak		■
Efficiëntie en duurzaamheid		
WifiConn@ct (verbinding mogelijk met Miele koffiemachine)	■	■
Meegeleverde accessoires		
Antislipmat voor extra stabiliteit	■	■
Kookboek Slow cooking	■	■
Accessoires		
Optioneel te bestellen ESWKL 60 in CLST of OBSW uitvoering (€ 57,95)*	■	■
Technische gegevens		
Nismaten b x h x d	59,5 x 14,1 x 57 cm	59,5 x 28,9 x 57 cm
Aansluitwaarde 0,7 kW	■	■
Consumentenadviesprijs	**€ 1.159,-** (OBSW / GRGR)	**€ 1.269,-**
	€ 1.209,- (Matzwart)	

Matzwart Gala Edition verkrijgbaar vanaf april 2024
incl. voucher voor 125 weken extra garantie.

	ESW 7020	ESW 7030
	VitroLine / ArtLine	**VitroLine / ArtLine**
	Sensorbediening	Sensorbediening
	- / ■ / ■ / ■	- / ■ / ■ / -
	■	■
	■	■
	■	■
	■	■
	23	23
	Servies voor 12 personen	Servies voor 12 personen
	■	■
	■	■
	■	■
	■	■
	■	■
	■	■
	■	■
	■	■
	■	■
	59,5 x 28,9 x 57 cm	59,5 x 31,7 x 57 cm
	■	■
	€ 1.269,- (OBSW / GRGR)	**€ 1.319,-** (OBSW / GRGR)
	€ 1.319,- (Matzwart)	

Matzwart Gala Edition verkrijgbaar vanaf april 2024
incl. voucher voor 125 weken extra garantie.

Tip
Voor perfecte uitlijning met een 60 cm oven erboven.

De ESW in combinatie met een 60 cm oven is precies even hoog als de combinatie van 2 ovens van 45 cm.

Bekijk designoplossingen achterin.

Vacumeerlade

	Nieuwe Keuken **Plus**
	EVS 7010
Design	**VitroLine / ArtLine**
Bediening	Sensorbediening
Kleuren: Roestvrij staal met CleanSteel / Obsidiaanzwart / Grafietgrijs / Matzwart	- / ■ / ■ / ■
Vacumeertechniek	
3 vacumeerstanden	■
3 sealstanden	■
Capaciteit pomp 4 m3/h	■
Bereidingssysteem met symbolen	■
Maximale vacumeerzak 250 x 350 mm	■
Inhoud vacumeerruimte 8 liter	■
Gebruiksmogelijkheden	
Voorbereiden voor sous-vide koken	■
Langere houdbaarheid levensmiddelen	■
Marineren van levensmiddelen	■
Portioneren van levensmiddelen	■
Hersluiten van verpakkingen	■
Bedieningsgemak	
Push2Open	■
Volledig uittrekbare geleiders voor het eenvoudig vullen en uitnemen	■
Meegeleverde accessoires	
50 Kleine vacumeerzakken (180 x 280)	■
50 Grote vacumeerzakken (240 x 350)	■
Aansluitkabel voor vacumeerbakjes	■
Kookboek voor sous-vide koken	■
Technische gegevens	
Nismaten b x h x d in cm 59,5 x 14,1 x 57,0	■
Aansluitwaarde 0,3 kW	■
Consumentenadviesprijs	**€ 2.599,-** (OBSW / GRGR)
Consumentenadviesprijs	**€ 2.649,-** (Matzwart)

Matzwart Gala Edition verkrijgbaar vanaf april 2024 incl. voucher voor 125 weken extra garantie.

Inductie- en gaskookplaten
Inductiekookplaten met afzuiging
SmartLine-kookelementen

Miele. Immer Besser.

Bediening kookplaten

De intuïtieve bediening van de inductiekookplaten zorgt ervoor dat u alle focus kunt houden op wat er gebeurt in uw pannen. Elke kookplaat heeft daarnaast een aantal functies die voor extra gemak zorgen, zoals ‘Stop&Go’ en ‘Warmhouden’. Bij Stop&Go schakelt u met één toets alle kookzones naar stand 1. Handig als bijvoorbeeld de deurbel of telefoon gaat.

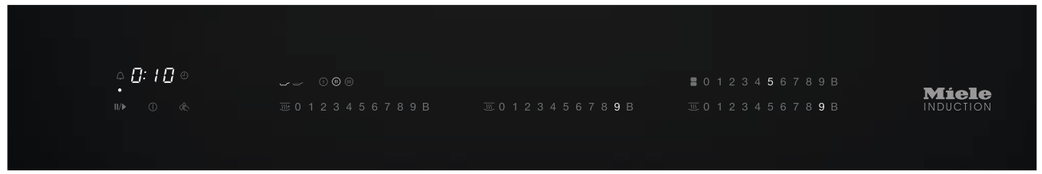

SmartSelect White

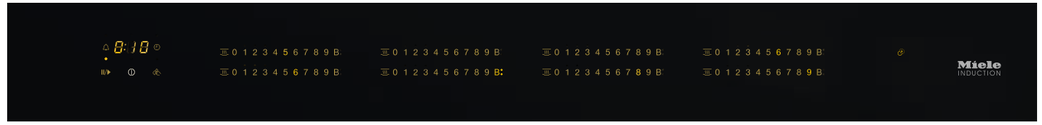

SmartSelect

ComfortSelect

Inductie-kookplaten

Alleen bij Miele.

FullSurface.

Ontdek de meest flexibele kookplaat ooit. U bepaalt namelijk zelf waar u de pannen plaatst. Als u de pan naar een andere plek verschuift, dan gaat het vermogen en de timer automatisch mee.

TempControl, nooit was braden zo eenvoudig!

Op een TempControl-kookzone worden uw gerechten op een constante temperatuur gehouden. Er zijn drie braadstanden én een sudderstand beschikbaar. Dit zorgt voor rust en gemak, want u hoeft de vermogensstanden niet meer voortdurend bij te stellen. Naast de eenvoudige bediening staat de veiligheid op de eerste plaats: aanbranden behoort tot het verleden!

Con@ctivity.

Con@ctivity is het innovatieve systeem van Miele waarbij de kookplaat communiceert met de afzuigkap. De afzuigkap reageert automatisch op de instellingen van de kookplaat en past het vermogen daarop aan. Damp en geurtjes worden optimaal uit de keuken gehaald en u bespaart tegelijkertijd energie.

Alle combinaties zijn mogelijk met PowerFlex.

PowerFlex-kookzones zijn bijzonder veelzijdig en flexibel. U kunt op deze kookzone een grote pan, twee kleine pannen, een braadpan of een steelpan plaatsen. Alle combinaties zijn mogelijk. Bovendien heeft de kookplaat door het onovertroffen hoge vermogen van 7,4 kW met inschakeling van de functie TwinBooster, minder tijd nodig om gerechten aan de kook te brengen.

ComfortSelect.

U kunt bij deze bedieningsvorm vermogensstanden en tijden snel en intuïtief instellen. Voor elke kookzone is er een van achter verlichte cijferreeks. Zijn de kookzones uitgeschakeld, dan zijn de cijferreeksen onzichtbaar, wat ingetogen en elegant oogt.

Inductiekookplaten

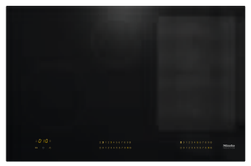

	KM 7464 FR	KM 7564 FL	KM 7474 FR	KM 7474 FL	KM 7574 FL	KM 7575 FR >>
Design						
Randlijst	Roestvrij staal	Volledig integreerbaar / opliggend	Roestvrij staal	Volledig integreerbaar / opliggend	Volledig integreerbaar / opliggend	Roestvrij staal
Kleur keramisch glas	Zwart	Zwart	Zwart	Zwart	Zwart	Zwart
Bediening	ComfortSelect	SmartSelect	ComfortSelect	ComfortSelect	SmartSelect	SmartSelect
Geschikt voor combinatie SmartLine-elementen		■		■	■	
Geschikt voor combinatie SmartLine-werkbladafzuiging		■				
Uitvoering						
Aantal kookzones, waarvan PowerFlex-zones	4 / 2	4 / 4	4 / 2	4 / 2	4 / 2	6 / 6
PowerFlex-kookzone in cm	Ø 15 - 23	Ø 15 - 23	Ø 15 - 23	Ø 15 - 23	Ø 15 - 23	Ø 15 - 23
Vermogen / Booster / TwinBooster in kW	2,1 / 3 / 3,65	2,1 / 3 / 3,65	2,1 / 3 / 3,65	2,1 / 3 / 3,65	2,1 / 3 / 3,65	2,1 / 3 / 3,65
PowerFlex-zones						
PowerFlex-kookzone links in cm		Ø 23 - 39			Ø 23 - 39	Ø 23 - 39
Vermogen / Booster / TwinBooster in kW		3,4 / 4,8 / 7,3			3,4 / 4,8 / 7,3	3,15 / 3,4 / 3,65
PowerFlex-kookzone midden in cm						Ø 23 - 39
Vermogen / Booster / TwinBooster in kW						3,4 / 4,8 / 7,3
PowerFlex-kookzone rechts in cm	Ø 23 - 39	Ø 23 - 39	Ø 23 - 39	Ø 23 - 39	Ø 23 - 39	Ø 23 - 39
Vermogen / Booster / TwinBooster in kW	3,4 / 4,8 / 7,3	3,4 / 4,8 / 7,3	3,4 / 4,8 / 7,3	3,4 / 4,8 / 7,3	3,4 / 4,8 / 7,3	3,4 / 4,8 / 7,3
Kookzones						
Afmeting kookzone links voor in cm	Ø 14 - 19		Ø 16 - 22	Ø 16 - 22	Ø 16 - 22	
Vermogen / Booster / TwinBooster in kW	1,85 / 2,5 / 3		2,3 / 3 / 3,65	2,3 / 3 / 3,65	2,3 / 3 / 3,65	
Afmeting kookzone links achter in cm	Ø 10 - 16		Ø 10 - 16	Ø 10 - 16	Midden Ø 10 - 16	
Vermogen / Booster / TwinBooster in kW	1,4 / 1,7 / 2,2		1,4 / 1,7 / 2,2	1,4 / 1,7 / 2,2	1,4 / 1,7 / 2,2	
Afmeting kookzone rechts achter in cm						
Vermogen / Booster / TwinBooster in kW						
Afmeting kookzone rechts voor in cm						
Vermogen / Booster / TwinBooster in kW						
Bedieningsgemak						
CookAssist						
TempControl-kookzone						
Warmhoudfunctie	■	■	■	■	■	■
Kookwekker	■	■	■	■	■	■
Aankookautomaat	■	■	■	■	■	■
Stop&Go-functie	■	■	■	■	■	■
Schoonmaakvergrendeling					■	■
Con@ctivity 3.0	■	■	■	■	■	■
WiFiConn@ct	■	■	■	■	■	■
Panherkening	■	■	■	■	■	■
Veiligheid						
Uitschakeling ontbreken pan	■	■	■	■	■	■
Ingebruiknamebeveiliging	■	■	■	■	■	■
Technische gegevens						
Afmetingen kookplaat in cm	62,6 x 52,6	62 x 52	80,6 x 52,6	80 x 52	80 x 52	80,6 x 52,6
Inbouwhoogte incl. stopcontact in cm	5,2	5,1	5,2	5,1	5,1	5,2
Nismaten volledig integreerbaar b x d in cm		60-62,4 x 50-52,4		78-80,4 x 50-52,4	78-80,4 x 50-52,4	
Nismaten opliggend in cm	56-60 x 49-50	60 x 50	78 x 50	78 x 50	78 x 50	78 x 50
Aansluitwaarde in kW	7,3	7,3	7,3	7,3	7,3	11
Consumentenadviesprijs	**€ 1.329,-**	**€ 1.679,-**	**€ 1.569,-**	**€ 1.619,-**	**€ 1.799,-**	**€ 2.309,-**

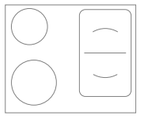
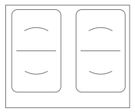
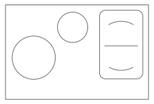
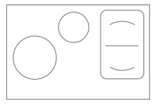
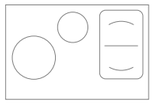
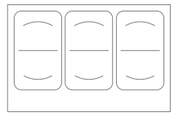

Bekijk achterin Miele accessoires - Kookplaten.

Inductiekookplaten

	KM 7575 FL	KM 7576 FL 125 Gala Edition	KM 7594 FL*	KM 7684 FL* >>
Design				
Randlijst	Volledig integreerbaar / opliggend	Volledig integreerbaar / opliggend	Volledig integreerbaar / opliggend	Volledig integreerbaar / opliggend
Kleur keramisch glas	Zwart	Matzwart	Zwart	Zwart
Bediening	SmartSelect	SmartSelect White	SmartSelect	SmartSelect
Kleur bediening	Geel	Wit	Geel	Geel
Geschikt voor combinatie SmartLine-elementen	■	■	■	
Geschikt voor combinatie SmartLine-werkbladafzuiging				
Uitvoering				
Aantal kookzones, waarvan PowerFlex-zones	6 / 6	6 / 6	5 / 4	4 / 4
PowerFlex-kookzone in cm	Ø 15 - 23	Ø 15 - 23	Ø 15 - 23	Ø 15 - 23
Vermogen / Booster / TwinBooster in kW	2,1 / 3 / 3,65	2,1 / 3 / 3,65	2,1 / 3 / 3,65	2,1 / 3 / 3,65
PowerFlex-zones				
PowerFlex-kookzone links in cm	Ø 23 - 39	Ø 23 - 39	Ø 23 - 39	Ø 23 - 39
Vermogen / Booster / TwinBooster in kW	3,15 / 3,4 / 3,65	3,15 / 3,4 / 3,65	3,4 / 4,8 / 7,3	3,4 / 4,8 / 7,3
PowerFlex-kookzone midden in cm	Ø 23 - 39	Ø 23 - 39		
Vermogen / Booster / TwinBooster in kW	3,4 / 4,8 / 7,3	3,4 / 4,8 / 7,3		
PowerFlex-kookzone rechts in cm	Ø 23 - 39	Ø 23 - 39	Ø 23 - 39	Ø 23 - 39
Vermogen / Booster / TwinBooster in kW	3,4 / 4,8 / 7,3	3,4 / 4,8 / 7,3	3,4 / 4,8 / 7,3	3,4 / 4,8 / 7,3
Kookzones				
Afmeting kookzone links voor in cm				
Vermogen / Booster / TwinBooster in kW				
Afmeting kookzone links achter in cm			Midden Ø 18 - 28	
Vermogen / Booster / TwinBooster in kW			2,6 / 3 / 3,65	
Afmeting kookzone rechts achter in cm				
Vermogen / Booster / TwinBooster in kW				
Afmeting kookzone rechts voor in cm				
Vermogen / Booster / TwinBooster in kW				
Bedieningsgemak				
CookAssist				
TempControl-kookzone				
Warmhoudfunctie	■	■	■	■
Kookwekker	■	■	■	■
Aankookautomaat	■	■	■	■
Stop&Go-functie	■	■	■	■
Schoonmaakvergrendeling	■	■	■	■
Con@ctivity 3.0	■	■	■	■
WiFiConn@ct	■	■	■	■
Panherkening	■	■	■	■
Veiligheid				
Uitschakeling ontbreken pan	■	■	■	■
Ingebruiknamebeveiliging	■	■	■	■
Technische gegevens				
Afmetingen kookplaat in cm	80 x 52	80 x 52	93,6 x 52	91,6 x 40,8
Inbouwhoogte incl. stopcontact in cm	5,1	5,1	5,1	5,1
Nismaten volledig integreerbaar b x d in cm	78-80,4 x 50-52,4	78-80,4 x 50-52,4	91,6-94 x 50-52,4	89,6-92 x 38,8-41,2
Nismaten opliggend in cm	78 x 50	78 x 50	91,6 x 50	89,6 x 38,8
Aansluitwaarde in kW	11	11	11	7,3
Consumentenadviesprijs	**€ 2.359,-**	**€ 2.599,-**	**€ 2.779,-**	**€ 2.599,-**

Matzwart Gala Edition verkrijgbaar vanaf Q3 2024 incl. voucher voor 125 weken extra garantie.

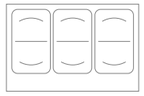

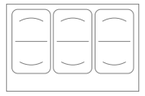

* Ideale combinatie met de DownDraft DAD 4941

Bekijk achterin Miele accessoires - Kookplaten.

Inductiekookplaten - TempControl

	KM 7679 FR TempControl	KM 7879 FL TempControl	KM 7699 FR TempControl	KM 7629 FX TempControl
Design				
Randlijst	Roestvrij staal	Volledig integreerbaar / opliggend	Roestvrij staal	Volledig integreerbaar
Kleur keramisch glas	Zwart	Grafietzwart	Zwart	Zwart
Bediening	SmartSelect	SmartSelect White	SmartSelect	SmartSelect
Geschikt voor combinatie SmartLine-elementen				
Geschikt voor combinatie SmartLine-werkbladafzuiging				
Uitvoering				
Aantal kookzones, waarvan PowerFlex-zones	4 / 2	4 / 2	5 / 2	5 / 2
PowerFlex-kookzone in cm	Ø 15 - 23	Ø 15 - 23	Ø 15 - 23	Ø 15 - 23
Vermogen / Booster / TwinBooster in kW	2,1 / 3 / 3,65	2,1 / 3 / 3,65	2,1 / 3 / 3,65	2,1 / 3 / 3,65
PowerFlex-zones				
PowerFlex-kookzone links in cm				
Vermogen / Booster / TwinBooster in kW				
PowerFlex-kookzone midden in cm				
Vermogen / Booster / TwinBooster in kW				
PowerFlex-kookzone rechts in cm	Ø 23 - 39	Ø 23 - 39	Ø 23 - 39	Ø 23 - 39
Vermogen / Booster / TwinBooster in kW	3,4 / 4,8 / 7,3	3,4 / 4,8 / 7,3	3,4 / 4,8 / 7,3	3,4 / 4,8 / 7,3
Kookzones				
Afmeting kookzone links voor in cm	Ø 16 - 22	Ø 16 - 22	Ø 10 - 16	Ø 10 - 16
Vermogen / Booster / TwinBooster in kW	2,3 / 3 / 3,65	2,3 / 3 / 3,65	1,4 / 1,75 / 2,2	1,4 / 1,75 / 2,2
Afmeting kookzone links achter in cm	Midden Ø 10 - 16	Midden Ø 10 - 16	Ø 16 - 22	Ø 16 - 22
Vermogen / Booster / TwinBooster in kW	1,4 / 1,75 / 2,2	1,4 / 1,75 / 2,2	2,3 / 3 / 3,65	2,3 / 3 / 3,65
Afmeting kookzone rechts achter in cm			Midden Ø 18 - 28	Midden Ø 18 - 28
Vermogen / Booster / TwinBooster in kW			2,6 / 3 / 3,65	2,6 / 3 / 3,65
Afmeting kookzone rechts voor in cm				
Vermogen / Booster / TwinBooster in kW				
Bedieningsgemak				
CookAssist	■	■	■	■
TempControl-kookzone	■	■	■	■
Warmhoudfunctie	■	■	■	■
Kookwekker	■	■	■	■
Aankookautomaat	■	■	■	■
Stop&Go-functie	■	■	■	■
Schoonmaakvergrendeling	■	■	■	■
Con@ctivity 3.0	■	■	■	■
WiFiConn@ct	■	■	■	■
Panherkening	■	■	■	■
Veiligheid				
Uitschakeling ontbreken pan	■	■	■	■
Ingebruiknamebeveiliging	■	■	■	■
Technische gegevens				
Afmetingen kookplaat in cm	80,6 x 52,6	80 x 52	94,2 x 52,6	92,8 x 51,2
Inbouwhoogte incl. stopcontact in cm	4,5	5,1	4,5	5,1
Nismaten volledig integreerbaar b x d in cm		78-80,4 x 50-52,4		90,6-93,2 x 49-51,6
Nismaten opliggend in cm	75-78 x 49-50	75-78 x 49-50	91,6 x 50	
Aansluitwaarde in kW	7,3	7,3	11	11
Consumentenadviesprijs	**€ 2.719,-**	**€ 3.239,-**	**€ 3.179,-**	**€ 3.289,-**

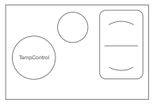

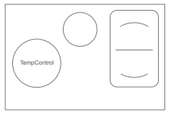

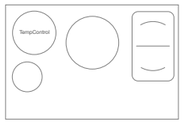

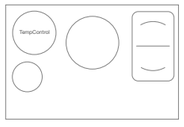

Bekijk achterin Miele accessoires - Kookplaten.

Inductiekookplaten - FlexControl

	KM 7999 FL FlexControl
Design	
Randlijst	Volledig integreerbaar
Kleur keramisch glas	Zwart
Bediening	Touch
Geschikt voor combinatie SmartLine-elementen	
Geschikt voor combinatie SmartLine-werkbladafzuiging	
Uitvoering	
TempControl-kookzones / aantal pannen	3 / 5
Kookzones	
Positie	Links
Afmeting kookzone links in cm (BxH)	226 x 382
Vermogen / Booster / TwinBooster in kW	2,8 / 3,6 / -
Positie	Midden
Afmeting kookzone midden in cm (BxH)	365 x 286
Vermogen / Booster / TwinBooster in kW	2,8 / 3,6 / -
Positie	Rechts
Afmeting kookzone rechts in cm (BxH)	226 x 382
Vermogen / Booster / TwinBooster in kW	2,8 / 3,6 / -
Bedieningsgemak	
Assistent programma	■
TempControl-kookzone	■
PowerFlex Plus	■
SilentMove	■
Pan-/Pangrootte herkenning	■
Permanente panherkenning	■
Recall-functie	■
Stop&Go-functie	■
Kookwekker	■
Wisbeveiliging	■
Con@ctivity 3.0	■
WiFiConn@ct	■
Automatisch uitschakelen voor alle kookzones	■
Individuele instelmogelijkheden (bijvoorbeeld signaaltonen)	■
Veiligheid	
Uitschakeling ontbreken pan	■
Ingebruiknamebeveiliging	■
Restwarmte aanduiding	■
Technische gegevens	
Afmetingen kookplaat in cm (hxbxd)	6,7 x 93,6 x 52
Inbouwhoogte incl. stopcontact in cm	6,7
Nismaten volledig integreerbaar (b x d) in cm	91,6-94 x 50-52,4
Nismaten opliggend (b x d) in cm	91,6 x 50
Aansluitwaarde in kW	10,8
Consumentenadviesprijs	**€ 5.429,-**

Bekijk achterin Miele accessoires - Kookplaten.

Inductiekookplaten - FullSurface

	KM 7667 FL	KM 7678 FL	KM 7697 FL*	KM 7897-1 FL Diamond
Design				
Randlijst	Volledig integreerbaar / opliggend	Volledig integreerbaar / opliggend	Volledig integreerbaar / opliggend	Volledig integreerbaar / opliggend
Kleur keramisch glas	Zwart	Zwart	Zwart	Grafietzwart
Bediening	SmartSelect	SmartSelect	SmartSelect	SmartSelect White
Geschikt voor combinatie SmartLine-elementen	■	■	■	
Geschikt voor combinatie SmartLine werkbladafzuiging	■			
Uitvoering				
FullSurface-kookzone / aantal pannen	1 / 4	1 / 6	1 / 6	1 / 6
Afmeting plaatsen pannen in cm	57 x 39	74 x 38	87 x 38	87 x 38
Vermogen / Booster / TwinBooster in kW	2,6 / 3,3 / 3,65	2,6 / 3,3 / 3,65	2,6 / 3,3 / 3,65	2,6 / 3,3 / 3,65
Bedieningsgemak				
Positie assistent	■	■	■	■
SilentMove				■
Warmhoudfunctie	■	■	■	■
Kookwekker	■	■	■	■
Aankookautomaat	■	■	■	■
Stop&Go-functie	■	■	■	■
Schoonmaakvergrendeling	■	■	■	■
Con@ctivity 3.0	■	■	■	■
WiFiConn@ct	■	■	■	■
Panherkening	■	■	■	■
Veiligheid				
Uitschakeling ontbreken pan	■	■	■	■
Ingebruiknamebeveiliging	■	■	■	■
Technische gegevens				
Afmetingen kookplaat in cm	62 x 52	80 x 52	93,6 x 52	93,6 x 52
Inbouwhoogte incl. stopcontact in cm	5,1	5,1	5,1	5,1
Nismaten volledig integreerbaar b x d in cm	60-62,4 x 50-52,4	78-80,4 x 50-52,4	91,6-94 x 50-52,4	91,6-94 x 50-52,4
Nismaten opliggend in cm	60 x 50	78 x 50	91,6 x 50	91,6 x 50
Aansluitwaarde in kW	7,3	11	11	11
Consumentenadviesprijs	**€ 2.139,-**	**€ 2.779,-**	**€ 3.359,-**	**€ 3.569,-**

* Ideale combinatie met de DownDraft DAD 4941

Bekijk achterin Miele accessoires - Kookplaten.

Gaskookplaten

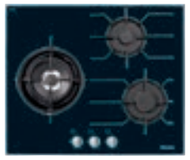
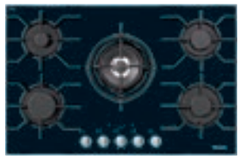

	KM 3014 G	KM 3034-1 G	KM 3054-1 G	KM 2014 G	KM 2334 G >>
Design					
Ondergrond	Zwart glas	Zwart glas	Zwart glas	Roestvrij staal	Roestvrij staal
Bediening	Knoppen	Knoppen	Knoppen	Knoppen	Knoppen
Roestvrijstalen randlijst	■	■	■		
Uitvoering					
Aantal kookzones	3	5	5	4	5
Wokbrander					■
Dual wokbrander	■	■	■	■	
Vermogen wokbrander in kW	4,7	4,7	4,7	4,2	4
Vermogen sterkbrander in kW		2,7	2,7		
Vermogen normaalbrander in kW	1,7	1,7 / 1,7	1,7 / 1,75	1,75 / 1,75	2 / 2 / 1,7
Vermogen spaarbrander in kW	1	1	1	1	1
Bedieningsgemak					
Elektronische vonkontsteking	■	■	■	■	■
QuickStart		■	■		
Pannendragers van gietijzer	■	■	■	■	■
Vaatwasserbestendige pannendragers	■	■	■		■
Veiligheid					
GasStop	■	■	■	■	■
ReStart		■	■		
Meegeleverde accessoires					
Wokring	■	■	■		■
Combiring voor kleinere pannen	■	■	■		■
Technische gegevens					
Maten kookplaat b x d in cm	62,6 x 52,6	80,6 x 52,6	94,2 x 52,6	65 x 52	77 x 50,8
Hoogte inclusief aansluitblok in cm	7,1	7,1	7,1	5,4	10
Volledig integreerbaar					
Nismaten b x d in cm	60 x 50	78 x 50	91,6 x 50	56 x 48	75 x 49
Aansluitwaarde in kW	0,025	0,025	0,025	0,025	0,025
Consumentenadviesprijs	**€ 1.159,-**	**€ 1.849,-**	**€ 2.019,-**	**€ 1.049,-**	**€ 1.389,-**

Bekijk achterin Miele accessoires - Kookplaten.

Gaskookplaten

	KM 2356-1 G	KM 2357-1 G
Design		
Ondergrond	Roestvrij staal	Roestvrij staal
Bediening	Knoppen	Knoppen
Randlijst	Roestvrij staal	
Uitvoering		
Aantal kookzones	5	5
Wokbrander		
Dual wokbrander	■	■
Vermogen wokbrander in kW	4,5	4,5
Vermogen sterkbrander in kW	2,7	2,7
Vermogen normaalbrander in kW	1,7 / 1,7	1,7 / 1,7
Vermogen spaarbrander in kW	1	1
Bedieningsgemak		
Elektronische vonkontsteking	■	■
QuickStart	■	■
Pannendragers van gietijzer	■	■
Vaatwasserbestendige pannendragers	■	■
Veiligheid		
GasStop	■	■
ReStart	■	■
Meegeleverde accessoires		
Wokring	■	■
Combiring voor kleinere pannen	■	■
Technische gegevens		
Maten kookplaat b x d in cm	88,8 x 50,8	89,2 x 51,2
Hoogte inclusief aansluitblok in cm	10,1	10,1
Volledig integreerbaar		■
Nismaten b x d in cm	86,2 x 49	89,4 x 81,4
Aansluitwaarde in kW	0,025	0,025
Consumentenadviesprijs	**€ 1.919,-**	**€ 1.969,-**

Bekijk achterin Miele accessoires - Kookplaten.

Inductiekookplaten met afzuiging

Alleen bij Miele.

Con@ctivity.

Con@ctivity is het innovatieve systeem van Miele waarbij de afzuiging communiceert met de kookplaat. De afzuiging reageert automatisch op de instellingen van de kookplaat en past het vermogen daarop aan. Damp en geurtjes worden optimaal uit de keuken gehaald en u bespaart tegelijkertijd energie.

Onovertroffen snelheid

PowerFlex XL zones zijn bijzonder veelzijdig en flexibel. U kunt op deze kookzones een grote pan, twee kleine pannen, een braadpan of een steelpan plaatsen: alle combinaties zijn mogelijk. Uniek is de onovertroffen snelheid met een TwinBooster-vermogen tot wel 7,3 kW.

Krachtige silence-motor

Met een geluidsniveau van 64 decibel, in de hoogste normale stand, behoren Miele kookplaten met werkbladafzuiging tot de stilste in zijn soort. En dat gaat niet ten koste van het vermogen: alle modellen bieden krachtige tot zeer krachtige afzuiging.

Montage advies

Inductiekookplaat met afzuiging.

Deze kookplaat is geschikt voor luchtafvoer en circulatie. De motor is draaibaar waardoor u makkelijk de uitblaasrichting kunt aanpassen naar het ontwerp van de keuken. Om de installatie en aansluiting van afzuiging zo eenvoudig mogelijk te maken, bieden wij een assortiment onderdelen aan. Deze onderdelen zorgen voor een optimale werking van de werkbladafzuiging. Welke onderdelen benodigd zijn is afhankelijk van veel factoren; denk daarbij ook aan het energielabel van het huis, de aanwezigheid van vloerverwarming en andere systemen.

Recirculatie-set: DFKS-UR voor modellen KMDA 7272, 7473, 7676 en 7876			
Artikelomschrijving	**Artikel**	**Aantal**	**Artikelnummer**
Luchtafvoerafkanaal bocht verticaal 90° 170 mm	DFK-BV 90	1	10811410
Luchtafvoerkanaal 1000 mm	DFK-R 1000	2	10811340
Verbindingsstuk luchtafvoerkanaal	DFK-V	1	10811360
Verlengstuk luchtafvoerkanaal	DFK-L	1	11051270
Luchtafvoerkanaal bocht horizontaal 90°	DFK-BH 90	1	10811390
Afdichtingstape 10 m	DFK-DB	1	10820390
Luchtafvoerafkanaal bocht rond 90°	DFK-AK 90	1	11590720
FilterBox voor circulatiesysteem excl. regenereerbaar actief koolstoffilter	DUU 1500	1	12226730
Set DFKS-UR			**12226890**
Consumentenadviesprijs			**€ 389,95**

Luchtafvoerset: DFKS-AR voor modellen KMDA 7272, 7473, 7676 en 7876			
Artikelomschrijving	**Artikel**	**Aantal**	**Artikelnummer**
Luchtafvoerkanaal 1000 mm	DFK-R 1000	2	10811340
Luchtafvoerkanaal bocht horizontaal 90°	DFK-BH 90	1	10811390
Verloopstuk vlak/rond	DFK-A	1	10811430
Afdichtingstape 10 m	DFK-DB	1	10820390
Luchtafvoerafkanaal bocht rond 90°	DFK-AK 90	2	11590720
Muurkast	DMK 150-1	1	11258630
Set DFKS-AR			**12226910**
Consumentenadviesprijs			**€ 501,95**

Basisset: DFKS-R voor modellen KMDA 7272, 7473, 7676 en 7876			
Artikelomschrijving	**Artikel**	**Aantal**	**Artikelnummer**
Luchtafvoerafkanaal bocht verticaal 90° 170 mm	DFK-BV 90	1	10811410
Luchtafvoerkanaal 1000 mm	DFK-R 1000	1	10811340
Luchtafvoerkanaal bocht horizontaal 90°	DFK-BH 90	1	10811390
Afdichtingstape 10 m	DFK-DB	1	10820390
Luchtafvoerafkanaal bocht rond 90°	DFK-AK 90	1	11590720
Set DFKS-R			**12226740**
Consumentenadviesprijs			**€ 161,95**

Inductiekookplaten met afzuiging

	KMDA 7272 FR-U Silence	KMDA 7272 FL-U Silence	KMDA 7272 FR-A Silence	KMDA 7272 FL-A Silence
Design				
Kleur keramisch glas / Randlijst roestvrij staal	Zwart / ■	Zwart / -	Zwart / ■	Zwart / -
Volledig geïntegreerde / Opliggende inbouw	- / ■	■ / ■	- / ■	■ / ■
Volledig geïntegreerd rooster / Design rooster	■ / zwart kunststof	■ / zwart kunststof	■ / zwart kunststof	■ / zwart kunststof
Uitvoering				
Luchtafvoer / geleide luchtrecirculatie / vrije luchtrecirculatie (Plug&Play)	converteerbaar / converteerbaar / ■	converteerbaar / converteerbaar / ■	■ / converteerbaar / converteerbaar	■ / converteerbaar / converteerbaar
Aantal kookzones, waarvan PowerFlex-zones / Max. aantal pannen	4 / - / 4	4 / - / 4	4 / - / 4	4 / - / 4
PowerFlex-kookzones				
Aantal / Zone / Afmeting in mm	- / - / -	- / - / -	- / - / -	- / - / -
Max. vermogen / Booster / TwinBooster in kW	- / - / -	- / - / -	- / - / -	- / - / -
1. Kookbereik				
Aantal / Zone / Afmeting kookzone vergroting in mm	1 / links voor / Ø 110 - 220	1 / links voor / Ø 110 - 220	1 / links voor / Ø 110 - 220	1 / links voor / Ø 110 - 220
Max. vermogen / Booster / TwinBooster in kW	2.300 / 3.000 / -	2.300 / 3.000 / -	2.300 / 3.000 / -	2.300 / 3.000 / -
2. Kookbereik				
Aantal / Zone / Afmeting kookzone vergroting in mm	1 / links achter /Ø 100 - 190	1 / links achter /Ø 100 - 190	1 / links achter /Ø 100 - 190	1 / links achter /Ø 100 - 190
Max. vermogen / Booster / TwinBooster in kW	1.400 / 2.100 / -	1.400 / 2.100 / -	1.400 / 2.100 / -	1.400 / 2.100 / -
3. Kookbereik				
Aantal / Zone / Afmeting kookzone vergroting in mm	1 / rechts achter / Ø 110 - 220	1 / rechts achter / Ø 110 - 220	1 / rechts achter / Ø 110 - 220	1 / rechts achter / Ø 110 - 220
Max. vermogen / Booster / TwinBooster in kW	2.300 / 3.000 / -	2.300 / 3.000 / -	2.300 / 3.000 / -	2.300 / 3.000 / -
4. Kookbereik				
Aantal / Zone / Afmeting kookzone vergroting in mm	1 / rechts voor / Ø 100 - 190	1 / rechts voor / Ø 100 - 190	1 / rechts voor / Ø 100 - 190	1 / rechts voor / Ø 100 - 190
Max. vermogen / Booster / TwinBooster in kW	1.400 / 2.100 / -	1.400 / 2.100 / -	1.400 / 2.100 / -	1.400 / 2.100 / -
Bedieningsgemak				
Bediening / kleur bediening	ComfortSelect Plus / geel	ComfortSelect Plus / geel	ComfortSelect Plus / geel	ComfortSelect Plus / geel
Permanente panherkenning / Warmhoudfunctie / Stop&Go-functie	■ / ■ / ■	■ / ■ / ■	■ / ■ / ■	■ / ■ / ■
Koookwekker / Uitschakeling bij ontbreken pan / Aankookautomaat	■ / ■ / ■	■ / ■ / ■	■ / ■ / ■	■ / ■ / ■
Individuele instelmogelijkheden (bijv. signaaltonen) / Recall-functie	■ / ■	■ / ■	■ / ■	■ / ■
Automatische luchtafzuiging achteraf 5 / 15 Min.	■	■	■	■
Vetfilter / actief koolstoffilter verzadigingsindicator	■ / ■	■ / ■	■ / -	■ / -
Netwerk				
Miele@home / WiFi Conn@ct	- / -	- / -	- / -	- / -
Con@ctivity	■	■	■	■
Efficiëntie en duurzaamheid				
Energie-efficiëntieklasse / Klasse voor vetafscheiding	A+ / A	A+ / A	A+ / A	A+ / A
Energieverbruik per jaar in kW / Jaar / ECO-Motor / Silence-Motor	32 / ■ / ■	32 / ■ / ■	32 / ■ / ■	32 / ■ / ■
Onderhoud / reiniging				
Gemakkelijk te reinigen glaskeramiek / Wisbeveiliging	■ / -	■ / -	■ / -	■ / -
Clean-cover afzuigunit / Vetfilter / actief koolstoffilter van bovenaf uitneembaar	■ / ■ / ■	■ / ■ / ■	■ / ■ / ■	■ / ■ / ■
	zie volgende pagina >>	zie volgende pagina >>	zie volgende pagina >>	zie volgende pagina >>

* Bij alle inductiekookplaten met afzuiging dient u een luchtafvoer of recirculatieset apart te bestellen. Voor inductiekookplaten met recirculatie (U-uitvoering) is dit optioneel.

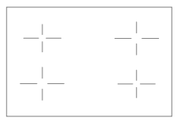
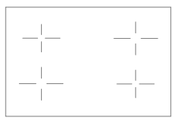
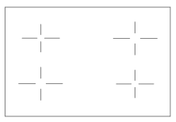
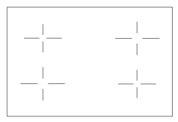

Bekijk achterin Miele accessoires - Kookplaten.

Inductiekookplaten met afzuiging

	KMDA 7272 FR-U Silence	KMDA 7272 FL-U Silence	KMDA 7272 FR-A Silence	KMDA 7272 FL-A Silence
Ventilatie				
Aantal roestvrijstalen vaatwasserbestendige vetfilters (10-laags)	1	1	1	1
Voorbereid voor aansluiting van het vlakke buissysteem met afmetingen 222 x 89 (mm)	Adapter DFK-A of DFK-AK 90	Adapter DFK-A of DFK-AK 90	Adapter DFK-A of DFK-AK 90	Adapter DFK-A of DFK-AK 90
Draaibare motor / uitblaasrichting / uitblaasafwerking	- / naar achter / rond	- / naar achter / rond	- / naar achter / rond	- / naar achter / rond
Afzuigcapaciteit max. bij luchtafvoersysteem				
Vermogensstand 3 (m^3 / h)			530	530
Geluidsniveau (dB(A) re1pW) / Geluidsdruk (dB(A) re20µPa)			64 / 50	64 / 50
Afzuigcapaciteit Intensiefstand (m^3 / h)			610	610
Geluidsniveau (dB(A) re1pW) / Geluidsdruk (dB(A) re20µPa)			67 / 53	67 / 53
Afzuigcapaciteit luchtrecirculatie				
Vermogensstand 3 (m^3 / h)	465	465		
Geluidsniveau (dB(A) re1pW) / Geluidsdruk (dB(A) re20µPa)	68 / 55	68 / 55		
Afzuigcapaciteit Intensiefstand (m^3 / h)	510	510		
Geluidsniveau (dB(A) re1pW) / Geluidsdruk (dB(A) re20µPa)	70 / 57	70 / 57		
Veiligheid				
Veiligheidsuitschakeling / oververhittingsbeveiliging / koelventilator	■ / ■ / ■	■ / ■ / ■	■ / ■ / ■	■ / ■ / ■
Vergrendelingsfunctie / ingebruiknamebeveiliging / Restwarmteaanduiding	■ / ■ / ■	■ / ■ / ■	■ / ■ / ■	■ / ■ / ■
Aansluiting voor raamcontactschakelaar	■	■	■	■
Technische gegevens				
Afmetingen in mm (B x H x D)	806 x 202 x 526	800 x 200 x 520	806 x 202 x 526	800 x 200 x 520
Maximale inbouwhoogte in mm	194	200	194	200
Nismaten opliggend in mm (B x D)	780 x 500	780 x 500	780 x 500	780 x 500
Nismaten volledig integreerbaar (binnenmaat) in mm (B x D)	-	780 x 500	-	780 x 500
Nismaten volledig integreerbaar (buitenmaat) in mm (B x D)	-	804 x 524	-	804 x 524
Aansluitwaarde in kW / Spanning in V / Frequentie in Hz	7,3 / 230 / 50-60	7,3 / 230 / 50-60	7,3 / 230 / 50-60	7,3 / 230 / 50-60
Meegeleverde toebehoren				
Aansluitkabel / Plug&Play adapter	■ / ■	■ / ■	■ / -	■ / -
Adapter voor speciale achterwand aansluiting (voor vrij uitblasende recirculatie)	■	■		
Actief koolstoffilter voor luchtrecirculatie	DFK 35-P	DFK 35-P		
Accessoires verkrijgbaar				
Afvoerkanaal onderdelen / sets DFKS (SET DFKS-UR, SET DFKS-AR)	■	■	■	■
Afdekrooster DAAG 100 / DAAG 200	standaard / extra te bestellen	standaard / extra te bestellen	standaard / extra te bestellen	standaard / extra te bestellen
Actief koolstoffilter voor luchtrecirculatie	DFK 35-P / DFK 35-S	DFK 35-P / DFK 35-S		
DUU 1500	■	■		
Muurkast DMK 150-1			■	■
Consumentenadviesprijs	**€ 2.849,-**	**€ 2.899,-**	**€ 2.849,-**	**€ 2.899,-**

DAAG 100 (zwart) € 79,95

DAAG 200 (zwart met RVS) € 79,95

* Bij alle inductiekookplaten met afzuiging dient u een luchtafvoer of recirculatieset apart te bestellen. Voor inductiekookplaten met recirculatie (U-uitvoering) is dit optioneel.

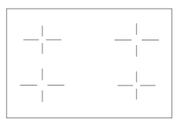
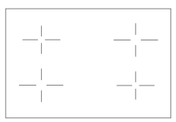
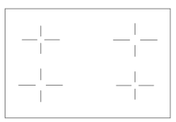
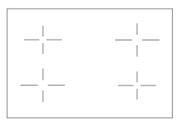

Bekijk achterin Miele accessoires - Kookplaten.

Inductiekookplaten met afzuiging

	KMDA 7473 FR-U Silence	KMDA 7473 FL-U Silence	KMDA 7473 FR-A Silence	KMDA 7473 FL-A Silence
Design				
Kleur keramisch glas / Randlijst roestvrij staal	Zwart / ■	Zwart / -	Zwart / ■	Zwart / -
Volledig geïntegreerde / Opliggende inbouw	- / ■	■ / ■	- / ■	■ / ■
Volledig geïntegreerd rooster / Design rooster	■ / zwart kunststof met rvs	■ / zwart kunststof met rvs	■ / zwart kunststof met rvs	■ / zwart kunststof met rvs
Uitvoering				
Luchtafvoer / geleide luchtrecirculatie / vrije luchtrecirculatie (Plug&Play)	converteerbaar / converteerbaar / ■	converteerbaar / converteerbaar / ■	■ / converteerbaar / converteerbaar	■ / converteerbaar / converteerbaar
Aantal kookzones, waarvan Flex-zones / Max. aantal pannen	4 / 2 / 4	4 / 2 / 4	4 / 2 / 4	4 / 2 / 4
Flex-kookzones				
Aantal / Zone / Afmeting in mm	4 / Flex-zones / 110 - 210	4 / Flex-zones / 110 - 210	4 / Flex-zones / 110 - 210	4 / Flex-zones / 110 - 210
Max. vermogen / Booster / TwinBooster in kW	2.100 / 3.000 / -	2.100 / 3.000 / -	2.100 / 3.000 / -	2.100 / 3.000 / -
1. Kookbereik				
Aantal / Zone / Afmeting kookzone vergroting in mm	links / Flex-koppeling / 210 x 420	links / Flex-koppeling / 210 x 420	links / Flex-koppeling / 210 x 420	links / Flex-koppeling / 210 x 420
Max. vermogen / Booster / TwinBooster in kW	3.000 / 3.700 / -	3.000 / 3.700 / -	3.000 / 3.700 / -	3.000 / 3.700 / -
2. Kookbereik				
Aantal / Zone / Afmeting kookzone vergroting in mm	rechts / Flex-koppeling / 210 x 420	rechts / Flex-koppeling / 210 x 420	rechts / Flex-koppeling / 210 x 420	rechts / Flex-koppeling / 210 x 420
Max. vermogen / Booster / TwinBooster in kW	3.000 / 3.700 / -	3.000 / 3.700 / -	3.000 / 3.700 / -	3.000 / 3.700 / -
3. Kookbereik				
Aantal / Zone / Afmeting kookzone vergroting in mm				
Max. vermogen / Booster / TwinBooster in kW				
4. Kookbereik				
Aantal / Zone / Afmeting kookzone vergroting in mm				
Max. vermogen / Booster / TwinBooster in kW				
Bedieningsgemak				
Bediening / kleur bediening	ComfortSelect Plus / geel	ComfortSelect Plus / geel	ComfortSelect Plus / geel	ComfortSelect Plus / geel
Permanente panherkenning / Warmhoudfunctie / Stop&Go-functie	■ / ■ / ■	■ / ■ / ■	■ / ■ / ■	■ / ■ / ■
Koookwekker / Uitschakeling bij ontbreken pan / Aankookautomaat	■ / ■ / ■	■ / ■ / ■	■ / ■ / ■	■ / ■ / ■
Individuele instelmogelijkheden (bijv. signaaltonen) / Recall-functie	■ / ■	■ / ■	■ / ■	■ / ■
Automatische luchtafzuiging achteraf 5 / 15 Min.	■	■	■	■
Vetfilter / actief koolstoffilter verzadigingsindicator	■ / ■	■ / ■	■ / -	■ / -
Netwerk				
Miele@home / WiFi Conn@ct	■ / ■	■ / ■	■ / ■	■ / ■
Con@ctivity	■	■	■	■
Efficiëntie en duurzaamheid				
Energie-efficiëntieklasse / Klasse voor vetafscheiding	A+ / A	A+ / A	A+ / A	A+ / A
Energieverbruik per jaar in kW / Jaar / ECO-Motor / Silence-Motor	32 / ■ / ■	32 / ■ / ■	32 / ■ / ■	32 / ■ / ■
Onderhoud / reiniging				
Gemakkelijk te reinigen glaskeramiek / Wisbeveiliging	■ / ■	■ / ■	■ / ■	■ / ■
Clean-cover afzuigunit / Vetfilter / actief koolstoffilter van bovenaf uitneembaar	■ / ■ / ■	■ / ■ / ■	■ / ■ / ■	■ / ■ / ■
	zie volgende pagina >>	zie volgende pagina >>	zie volgende pagina >>	zie volgende pagina >>

* Bij alle inductiekookplaten met afzuiging dient u een luchtafvoer of recirculatieset apart te bestellen. Voor inductiekookplaten met recirculatie (U-uitvoering) is dit optioneel.

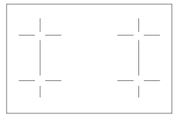
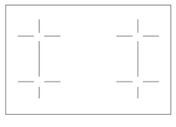
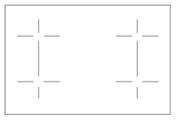
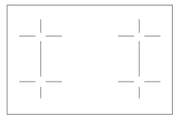

Bekijk achterin Miele accessoires - Kookplaten.

Inductiekookplaten met afzuiging

	KMDA 7473 FR-U Silence	KMDA 7473 FL-U Silence	KMDA 7473 FR-A Silence	KMDA 7473 FL-A Silence
Ventilatie				
Aantal roestvrijstalen vaatwasserbestendige vetfilters (10-laags)	1	1	1	1
Voorbereid voor aansluiting van het vlakke buissysteem met afmetingen 222 x 89 (mm)	Adapter DFK-A of DFK-AK 90	Adapter DFK-A of DFK-AK 90	Adapter DFK-A of DFK-AK 90	Adapter DFK-A of DFK-AK 90
Draaibare motor / uitblaasrichting / uitblaasafwerking	- / naar achter / rond	- / naar achter / rond	- / naar achter / rond	- / naar achter / rond
Afzuigcapaciteit max. bij luchtafvoersysteem				
Vermogensstand 3 (m^3 / h)			530	530
Geluidsniveau (dB(A) re1pW) / Geluidsdruk (dB(A) re20µPa)			64 / 50	64 / 50
Afzuigcapaciteit Intensiefstand (m^3 / h)			610	610
Geluidsniveau (dB(A) re1pW) / Geluidsdruk (dB(A) re20µPa)			67 / 53	67 / 53
Afzuigcapaciteit luchtrecirculatie				
Vermogensstand 3 (m^3 / h)	465	465		
Geluidsniveau (dB(A) re1pW) / Geluidsdruk (dB(A) re20µPa)	68 / 55	68 / 55		
Afzuigcapaciteit Intensiefstand (m^3 / h)	510	510		
Geluidsniveau (dB(A) re1pW) / Geluidsdruk (dB(A) re20µPa)	70 / 57	70 / 57		
Veiligheid				
Veiligheidsuitschakeling / oververhittingsbeveiliging / koelventilator	■ / ■ / ■	■ / ■ / ■	■ / ■ / ■	■ / ■ / ■
Vergrendelingsfunctie / ingebruiknamebeveiliging / Restwarmteaanduiding	■ / ■ / ■	■ / ■ / ■	■ / ■ / ■	■ / ■ / ■
Aansluiting voor raamcontactschakelaar	■	■	■	■
Technische gegevens				
Afmetingen in mm (B x H x D)	806 x 202 x 526	800 x 200 x 520	806 x 202 x 526	800 x 200 x 520
Maximale inbouwhoogte in mm	194	200	194	200
Nismaten opliggend in mm (B x D)	780 x 500	780 x 500	780 x 500	780 x 500
Nismaten volledig integreerbaar (binnenmaat) in mm (B x D)		780 x 500	-	780 x 500
Nismaten volledig integreerbaar (buitenmaat) in mm (B x D)		804 x 524	-	804 x 524
Aansluitwaarde in kW / Spanning in V / Frequentie in Hz	7,3 / 230 / 50-60	7,3 / 230 / 50-60	7,3 / 230 / 50-60	7,3 / 230 / 50-60
Meegeleverde toebehoren				
Aansluitkabel / Plug&Play adapter	■ / ■	■ / ■	■ / -	■ / -
Adapter voor speciale achterwand aansluiting (voor vrij uitblasende recirculatie)	■	■		
Actief koolstoffilter voor luchtrecirculatie	DFK 35-P	DFK 35-P		
Accessoires verkrijgbaar				
Afvoerkanaal onderdelen / sets DFKS (SET DFKS-UR, SET DFKS-AR)	■	■	■	■
Afdekrooster DAAG 100 / DAAG 200	extra te bestellen / standaard	extra te bestellen / standaard	extra te bestellen / standaard	extra te bestellen / standaard
Actief koolstoffilter voor luchtrecirculatie	DFK 35-P / DFK 35-S	DFK 35-P / DFK 35-S		
DUU 1500	■	■		
Muurkast DMK 150-1			■	■
Consumentenadviesprijs	**€ 3.049,-**	**€ 3.099,-**	**€ 3.049,-**	**€ 3.099,-**

DAAG 100 (zwart) € 79,95

DAAG 200 (zwart met RVS) € 79,95

* Bij alle inductiekookplaten met afzuiging dient u een luchtafvoer of recirculatieset apart te bestellen. Voor inductiekookplaten met recirculatie (U-uitvoering) is dit optioneel.

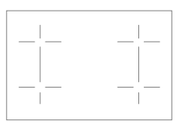
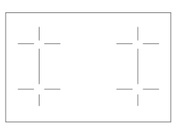
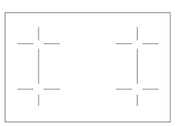
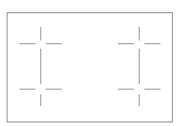

Bekijk achterin Miele accessoires - Kookplaten.

Inductiekookplaten met afzuiging

	KMDA 7676 FL-U Black Perfection	KMDA 7676 FL -A BlackPerfection	KMDA 7876 FL-U MattFinish	KMDA 7876 FL -A MattFinish
Design			**Verkrijgbaar vanaf Q2 2024.**	**Verkrijgbaar vanaf Q2 2024.**
Kleur keramisch glas / Randlijst roestvrij staal	Zwart / -	Zwart / -	Matzwart / -	Matzwart / -
Volledig geïntegreerde / Opliggende inbouw	■ / ■	■ / ■	■ / ■	■ / ■
Volledig geïntegreerd rooster / Design rooster / Design vetfilter	■ / zwart kunststof met rvs / zwart	■ / zwart kunststof met rvs / zwart	■ / zwart kunststof met rvs / zwart	■ / zwart kunststof met rvs / zwart
Uitvoering				
Luchtafvoer / geleide luchtrecirculatie / vrije luchtrecirculatie (Plug&Play)	converteerbaar / converteerbaar / ■	■ /converteerbaar / converteerbaar	converteerbaar / converteerbaar / ■	■ /converteerbaar / converteerbaar
Aantal kookzones, waarvan Flex-zones / Max. aantal pannen	4 / 2 / 4	4 / 2 / 4	4 / 2 / 4	4 / 2 / 4
Flex-kookzones				
Aantal / Zone / Afmeting in mm	4 / PowerFlex XL Zones / 130 - 230	4 / PowerFlex XL Zones / 130 - 230	4 / PowerFlex XL Zones / 130 - 230	4 / PowerFlex XL Zones / 130 - 230
Max. vermogen / Booster / TwinBooster in kW	2.100 / 3.000 / 3650	2.100 / 3.000 / 3650	2.100 / 3.000 / 3650	2.100 / 3.000 / 3650
1. Kookbereik				
Aantal / Zone / Afmeting kookzone vergroting in mm	links / PowerFlex XL - koppeling / 230x460	links / PowerFlex XL - koppeling / 230x460	links / PowerFlex XL - koppeling / 230x460	links / PowerFlex XL - koppeling / 230x460
Max. vermogen / Booster / TwinBooster in kW	3.400 / 4.800 / 7.300	3.400 / 4.800 / 7.300	3.400 / 4.800 / 7.300	3.400 / 4.800 / 7.300
2. Kookbereik				
Aantal / Zone / Afmeting kookzone vergroting in mm	rechts / PowerFlex XL - koppeling / 230x460	rechts / PowerFlex XL - koppeling / 230x460	rechts / PowerFlex XL - koppeling / 230x460	rechts / PowerFlex XL - koppeling / 230x460
Max. vermogen / Booster / TwinBooster in kW	3.400 / 4.800 / 7.300	3.000 / 3.700 / -	3.000 / 3.700 / -	3.000 / 3.700 / -
3. Kookbereik				
Aantal / Zone / Afmeting kookzone vergroting in mm				
Max. vermogen / Booster / TwinBooster in kW				
4. Kookbereik				
Aantal / Zone / Afmeting kookzone vergroting in mm				
Max. vermogen / Booster / TwinBooster in kW				
Bedieningsgemak				
Bediening / kleur bediening	ComfortSelect White / wit	ComfortSelect White / wit	ComfortSelect White / wit	ComfortSelect White / wit
Permanente panherkenning / Warmhoudfunctie / Stop&Go-functie	■ / ■ / ■	■ / ■ / ■	■ / ■ / ■	■ / ■ / ■
Koookwekker / Uitschakeling bij ontbreken pan / Aankookautomaat	■ / ■ / ■	■ / ■ / ■	■ / ■ / ■	■ / ■ / ■
Individuele instelmogelijkheden (bijv. signaaltonen) / Recall-functie	■ / ■	■ / ■	■ / ■	■ / ■
Automatische luchtafzuiging achteraf 5 / 15 Min.	■	■	■	■
Vetfilter / actief koolstoffilter verzadigingsindicator	■ / ■	■ / -	■ / ■	■ / -
Netwerk				
Miele@home / WiFi Conn@ct	■ / ■	■ / ■	■ / ■	■ / ■
Con@ctivity	■	■	■	■
Efficiëntie en duurzaamheid				
Energie-efficiëntieklasse / Klasse voor vetafscheiding	A+ / A	A+ / A	A+ / A	A+ / A
Energieverbruik per jaar in kW / Jaar / ECO-Motor / Silence-Motor	32 / ■ / ■	32 / ■ / ■	32 / ■ / ■	32 / ■ / ■
Onderhoud / reiniging				
Gemakkelijk te reinigen glaskeramiek / Wisbeveiliging	■ / ■	■ / ■	■ / ■	■ / ■
Clean-cover afzuigunit / Vetfilter / actief koolstoffilter van bovenaf uitneembaar	■ / ■ / ■	■ / ■ / ■	■ / ■ / ■	■ / ■ / ■
	zie volgende pagina >>	zie volgende pagina >>	zie volgende pagina >>	zie volgende pagina >>

* Bij alle inductiekookplaten met afzuiging dient u een luchtafvoer of recirculatieset apart te bestellen. Voor inductiekookplaten met recirculatie (U-uitvoering) is dit optioneel.

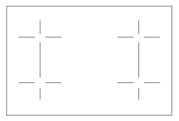
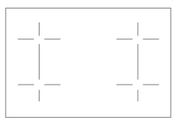
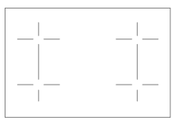
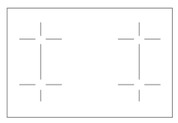

Bekijk achterin Miele accessoires - Kookplaten.

Inductiekookplaten met afzuiging

	KMDA 7676 FL-U Black Perfection	KMDA 7676 FL -A BlackPerfection	KMDA 7876 FL-U MattFinish	KMDA 7876 FL -A MattFinish
Ventilatie				
Aantal roestvrijstalen vaatwasserbestendige vetfilters (10-laags)	1	1	1	1
Voorbereid voor aansluiting van het vlakke buissysteem met afmetingen 222 x 89 (mm)	Adapter DFK-A of DFK-AK 90	Adapter DFK-A of DFK-AK 90	Adapter DFK-A of DFK-AK 90	Adapter DFK-A of DFK-AK 90
Draaibare motor / uitblaasrichting / uitblaasafwerking	- / naar achter / rond	- / naar achter / rond	- / naar achter / rond	- / naar achter / rond
Afzuigcapaciteit max. bij luchtafvoersysteem				
Vermogensstand 3 (m^3 / h)		530		530
Geluidsniveau (dB(A) re1pW) / Geluidsdruk (dB(A) re20µPa)		64 / 50		64 / 50
Afzuigcapaciteit Intensiefstand (m^3 / h)		610		610
Geluidsniveau (dB(A) re1pW) / Geluidsdruk (dB(A) re20µPa)		67 / 53		67 / 53
Afzuigcapaciteit luchtrecirculatie				
Vermogensstand 3 (m^3 / h)	465		465	
Geluidsniveau (dB(A) re1pW) / Geluidsdruk (dB(A) re20µPa)	68 / 55		68 / 55	
Afzuigcapaciteit Intensiefstand (m^3 / h)	510		510	
Geluidsniveau (dB(A) re1pW) / Geluidsdruk (dB(A) re20µPa)	70 / 57		70 / 57	
Veiligheid				
Veiligheidsuitschakeling / oververhittingsbeveiliging / koelventilator	■ / ■ / ■	■ / ■ / ■	■ / ■ / ■	■ / ■ / ■
Vergrendelingsfunctie / ingebruiknamebeveiliging / Restwarmteaanduiding	■ / ■ / ■	■ / ■ / ■	■ / ■ / ■	■ / ■ / ■
Aansluiting voor raamcontactschakelaar	■	■	■	■
Technische gegevens				
Afmetingen in mm (B x H x D)	800 x 238 x 520	800 x 238 x 520	800 x 238 x 520	800 x 238 x 520
Maximale inbouwhoogte in mm	238	238	238	238
Nismaten opliggend in mm (B x D)	780 x 500	780 x 500	780 x 500	780 x 500
Nismaten volledig integreerbaar (binnenmaat) in mm (B x D)	780 x 500	780 x 500	780 x 500	780 x 500
Nismaten volledig integreerbaar (buitenmaat) in mm (B x D)	804 x 524	804 x 524	804 x 524	804 x 524
Aansluitwaarde in kW / Spanning in V / Frequentie in Hz	7,5 / 230 / 50-60	7,5 / 230 / 50-60	7,5 / 230 / 50-60	7,5 / 230 / 50-60
Meegeleverde toebehoren				
Aansluitkabel / Plug&Play adapter	■ / ■	■ / -	■ / ■	■ / -
Adapter voor speciale achterwand aansluiting (voor vrij uitblasende recirculatie)	■	■	■	■
Actief koolstoffilter voor luchtrecirculatie	DFK 35-P		DFK 35-P	
Accessoires verkrijgbaar				
Afvoerkanaal onderdelen / sets DFKS (SET DFKS-UR, SET DFKS-AR)	■	■	■	■
Actief koolstoffilter voor luchtrecirculatie	DFK 35-P / DFK 35-S		DFK 35-P / DFK 35-S	
DUU 1500	■		■	
Muurkast DMK 150-1		■		■
Consumentenadviesprijs	**€ 3.499,-**	**€ 3.499,-**	**€ 3.799,-**	**€ 3.799,-**

* Bij alle inductiekookplaten met afzuiging dient u een luchtafvoer of recirculatieset apart te bestellen. Voor inductiekookplaten met recirculatie (U-uitvoering) is dit optioneel.

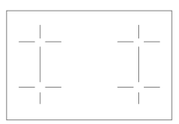
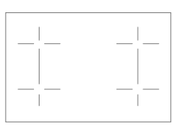
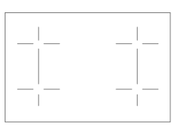
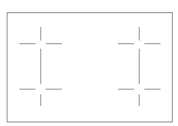

Bekijk achterin Miele accessoires - Kookplaten.

SmartLine-kookelementen

	CS 7101-1 FL	CS 7102-1 FL	CS 7612 FL	CS 7641 FL	CS 7632 FL	KM 7667 FL >>
SmartLine-kookelement	**Gas**	**Gas**	**Inductie**	**Inductie inclusief wokpan**	**Teppanyaki**	**FullSurface-Inductiekookplaat**
Inbouwmogelijkheden	Volledig integreerbaar / opliggend	Volledig integreerbaar / opliggend	Volledig integreerbaar / opliggend	Volledig integreerbaar / opliggend	Volledig integreerbaar / opliggend	Goed te combineren met SmartLine-kookelementen
Naadloos aansluitend op de overige elementen	■	■	■	■	■	
Bediening	Knop	Knoppen	SmartSelect	SmartSelect	SmartSelect	
Kleur keramisch glas	Zwart	Zwart	Zwart	Zwart	Zwart	
Uitvoering						
Aantal kookzones	1	2	PowerFlex / 2 kookzones	Inductiewok met 1 kookzone	2	
Wokbrander / Dual wokbrander	■ / ■					
Vermogen in kW	4,5	1,7 / 2,7				
PowerFlex-zone in cm			Ø 15 - 23			
Vermogen / Booster / TwinBooster in kW			2,1 / 3 / 3,65	2,5 / 3 / -		
Powerflex-kookzone vergroting in cm			Ø 23 - 39			
Vermogen / Booster / TwinBooster in kW			2,1 / 3 / 3,65			
Vermogen teppanyaki in kW					2,6	
Afmeting teppanyaki-zone in cm					30,5 x 35	
Diameter inductiewok				Ø 30		
Bedieningsgemak						**Inductiekookplaat**
Elektronische vonkontsteking	■	■				Goed te combineren met SmartLine-kookelementen
Vaatwasserbestendige pannendragers	■	■				
Warmhoudfunctie			■	■	■	
Kookwekker			■	■		
Aankookautomaat			■	■		
Stop&Go-functie			■	■	■	
FlameGuard	■	■				
Veiligheid						
GasStop	■	■				
Uitschakeling ontbreken pan			■	■		
Ingebruiknamebeveiliging			■	■		
Technische gegevens						
Maten kookplaat b x d in cm	37,8 x 52	37,8 x 52	37,8 x 52	37,8 x 52	37,8 x 52	
Hoogte inclusief aansluitblok in cm	9,2	9,2	5,1	12,9	6	
Nismaten inbouw op het werkblad b x d in cm	35,8 x 50	35,8 x 50	35,8 x 50	35,8 x 50	35,8 x 50	
Nismaten inbouw volledig integreerbaar b x d in cm	38,2 x 52,4	38,2 x 52,4	38,2 x 52,4	38,2 x 52,4	38,2 x 52,4	
Aansluitwaarde in kW	0,025	0,025	3,65	3,0	2,6	
Consumentenadviesprijs	**€ 1.449,-**	**€ 1.399,-**	**€ 1.559,-**	**€ 2.749,-**	**€ 2.979,-**	

KM 7564 FL

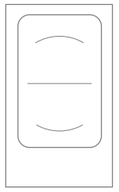

* Voor het combineren van meerdere SmartLine-elementen in één uitsparing adviseren wij de tussenlijst CSZL 7000 (€ 69,95).

Bekijk achterin Miele accessoires - Kookplaten.

SmartLine-kookelementen

	CSDA 7001*
SmartLine-kookelement	**Werkbladafzuiging**
Naadloos aansluitend op de overige elementen	■
Bediening	SmartSelect
Kleur keramisch glas	Zwart
Rooster volledig geïntegreerd	■
Specificaties afzuiging	
Afzuigcapaciteit luchtafvoer (m^3/h) / geluidsniveau Intensiefstand max. dB(A)	150 - 535 / 70
Afzuigcapaciteit luchtcirculatie (m^3/h) / geluidsniveau Intensiefstand max. dB(A)	100 - 460 / 78
Bedieningsgemak	
Roestvrijstalen vaatwasserbestendig vetfilter	1
Voorzien van CleanCover-afzuigunit	■
Luchtafzuiging achteraf 5 minuten	■
Efficiëntie en duurzaamheid	
Energie-efficiëntieklasse	A+
Eco-motor	■
Energieverbruik per jaar in kWh	29,3
Veiligheid	
Veiligheidsuitschakeling	■
FlameGuard	■
Technische gegevens	
Maat afzuiging b x d in cm	12 x 52
Hoogte inclusief aansluitblok in cm	16,5
Nismaten inbouw op het werkblad b x d in cm	10 x 50
Nismaten inbouw volledig integreerbaar b x d in cm	12,4 x 52,4
Aansluitwaarde in kW	0,17
Consumentenadviesprijs	**€ 1.679,-**

* Bij de CSDA 7001 dient u een luchtafvoer- of recirculatieset (DFKS-U - art.no. 11250350 of DFKS-A - art.no. 11737480) apart te bestellen.

* Voor het combineren van meerdere SmartLine-elementen in één uitsparing adviseren wij de tussenlijst CSZL 7000 (€ 69,95).

Bekijk achterin Miele accessoires - Kookplaten.

Afzuigkappen

Miele. Immer Besser.

Afzuigkappen

Alleen bij Miele.

Altijd automatisch de juiste afzuiging.

Dankzij Con@ctivity kan uw afzuigkap communiceren met de kookplaat. Als de Miele kookplaat wordt ingeschakeld kiest uw afzuigkap automatisch de juiste stand voor een optimaal keukenklimaat. U hoeft zich alleen nog bezig te houden met de bereiding van het gerecht. Om ervoor te zorgen dat er geen kookluchtjes in de keuken achterblijven, blijft de afzuigkap nog even werken en schakelt daarna automatisch uit, wat onnodig energieverbruik voorkomt.

10-laags metalen vetfilter.

De afzuigkappen zijn uitgerust met één of meerdere roestvrijstalen vetfilters die bestaan uit maar liefst tien lagen. Acht lagen van aluminium en twee lagen van roestvrij staal. Deze filters vangen nagenoeg al het vet op. Met de unieke Miele vetfilters voorkomt u vet op uw omliggende interieur. De filters zijn door het snelkliksysteem gemakkelijk te verwijderen en zijn vaatwasserbestendig. Hierbij ontstaan geen zichtbare verkleuringen, waardoor ze lang mooi blijven.

HighPower led-verlichting.

De led-verlichting is niet alleen mooi, maar ook goed voor het milieu, want een HighPower led-lamp verbruikt slechts 2 Watt en bespaart daarmee veel stroom. Miele HighPower led-lampen verlichten met warme, natuurlijke kleuren de kookplaat gelijkmatig. De lampen hebben een levensduur van maar liefst 20 jaar. Miele gebruikt als eerste leverancier HighPower led-verlichting in haar afzuigkappen.

Afzuigkappen - Eilandschouw

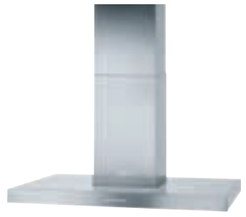

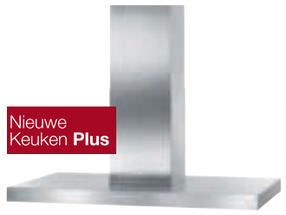

	PUR 98 D	DA 6698 D	DA 6708 D	DA 4208 V	DA 4248 V	DA 7378 D Aura 4.0
Design						
Kleur	Roestvrij staal	Roestvrij staal met zwart glazen bedieningspaneel	Roestvrij staal met zwart glazen bedieningspaneel	Roestvrij staal	Roestvrij staal	Briljantwit
Breedte van de afzuigkap in cm*	90	90	100	90	100	50 - 70
Individuele aanpassingen mogelijk**	■	■		■	■	
AmbientFragrance / HumidityBalance						■
Uitvoering						
Luchtafvoer, geschikt voor luchtcirculatie	■ / ■	■ / ■	- / ■	■ / ■	■ / -	
Luchtafvoer, afzuigcapaciteit max. (m^3/h) / geluidsniveau Intensiefstand max. (dB(A)	650 / 69	730 / 65		675 / 70	675 / 70	600 / 73
Circulatie, afzuigcapaciteit max. (m^3/h) / geluidsniveau Intensiefstand max. (dB(A)	460 / 73	480 / 73	620 / 74	400 / 73	-	
Telescopische afvoerschacht	■	■		■	■	
Bedieningsgemak						
Roestvrijstalen vaatwasserbestendige vetfilters	3	3	2	3	6	1
Gemakkelijk te reinigen CleanCover-afzuigunit	■	■	■	■	■	■
Luchtafzuiging achteraf 5 / 15 min.		■	■	■	■	■
WiFiconn@ct		■	■	■	■	■
Con@ctivity 3.0		■	■	■	■	■
Efficiëntie en duurzaamheid						
Wisselstroommotor(AC-motor)	■		■			
Eco-motor (DC-motor)		■		■	■	■
Energie-efficiëntieklasse	A	A++	C	A+	A+	A+
Energieverbruik per jaar in kWh	51,8	32	81	31	31	32
Led-lampen	4	4	4	4	4	2
Ambiente verlichting						■
Voorzien van terugslagklep	■	■		■	■	
Veiligheid						
Uitschakelbeveiliging	■	■	■	■	■	■
Montage-instructies						
Luchtafvoeraansluiting bovenzijde	■	■		■	■	
Diameter ventilatierooster in cm	15	15		15	15	
Montage-instructies voor circulatie						
Ombouwset circulatiesysteem	DUI 32 ***	DUI 32 ***		DUI 32 ***		
Actief koolstoffilter / Regenereerbaar Longlife-koolstoffilter	DKF12-1 / DKF12-R ****	DKF12-1 / DKF12-R ****	DKF20-1 / -	DKF12-1 / DKF 12-R ***		DKF28-R / -
Ontvochtigingsfilter						DAEF 28
Geurflacon Summergarden standaard meegeleverd						■
Technische gegevens						
Totale hoogte afzuigkap bij luchtafvoer in cm	69 - 99	70,5 - 100,5		75,5 - 104,5	75,5 - 104,5	
Totale hoogte afzuigkap bij circulatie in cm	75 - 106	76,5 - 107,5	50 - 140	75,5 - 104,5		70 x 100
Hoogte x breedte x diepte van afzuigkap in cm	7 x 89,8 x 59,8	8,5 x 89,8 x 59,8	11,15 x 99,8 x 69,8	7 x 89,8 x 59,8	7 x 119,8 x 69,8	
Maatvoering afzuigkap (Ø x H) in cm						50 x 44
Aansluitwaarde in kW	0,23	0,117	0,156	0,292	0,292	0,135
Consumentenadviesprijs	**€ 2.139,-**	**€ 3.699,-**	**€ 3.849,-**	**€ 3.919,-**	**€ 4.249,-**	**€ 5.849,-**

* Breedte is afgerond. Zie inbouwmaatschetsen voor exacte afmetingen.
** Voor individuele aanpassingen neem contact op met de keukendealer of Miele.
*** Niet inbegrepen

Bekijk achterin Miele accessoires - Afzuigkappen.

Afzuigkappen - Plafondunit

	DA 2808 / DA 2808 EXTA	DAC 2940 Stella	DAC 4943 EXT A Stella Ambient	DAC 4940 Stella Ambient	DAC 4240 Stella Ambient
Model en uitvoering	**Verkrijgbaar tot eind april 2024.**	**Verkrijgbaar per mei 2024.**	**Verkrijgbaar per mei 2024.**	**Verkrijgbaar per mei 2024.**	**Verkrijgbaar per mei 2024.**
Kleur	Roestvrij staal met CleanSteel / Briljantwit	Roestvrij staal / matwit	Roestvrij staal	Roestvrij staal / Matwit / Matzwart	Roestvrij staal / Matwit / Matzwart
Luchtafvoer / Recirculatie / Externe bediening	■ / ■ / ■	■ / converteerbaar / -	■ / converteerbaar / ■	■ / converteerbaar / -	■ / converteerbaar / -
Vereiste ombouwset voor recirculatie / Active AirClean-Filter	DUU 2900** / DKF 20-1 **	- / DKF 35-P	- / DKF 35-P	- / DKF 35-P	- / DKF 35-P
Bedieningscomfort					
Bediening	Tiptoetsen	EasySwitch	EasySwitch	EasySwitch	EasySwitch
Aantal standen / Booster	3 / 1	3 / 1	3 / 2	3 / 2	3 / 2
Connectie met Miele App / Con@ctivity 3.0 / Con@ctivity Plus	■ / ■ / -	■ / ■ / ■	■ / ■ / ■	■ / ■ / ■	■ / ■ / ■
Aantal roestvrijstalen vaatwasserbestendige vetfilters / CleanCover	2 / ■	4 / ■	4 / ■	4 / ■	4 / ■
Programmeerbare vetfilter / actief koolstoffilter verzadigingsindicator	■ / ■	■ / ■	■ / ■	■ / ■	■ / ■
Automatische luchtafzuiging achteraf 5 / 15 Min.	■	■	■	■	■
Silence-pakket / Veiligheidsuitschakeling	- / ■	- / ■	■ / ■	■ / ■	■ / ■
Efficiëntie en duurzaamheid					
Energie-efficiëntieklasse (A+++ - D) / Klasse voor vetafscheiding	A+	A++ / C	C / C	A++ / C	A++ / C
Energieverbruik per jaar in kW/Jaar	28	31,7	116,8	32,0	31,2
ECO -motor / Powermanagement		■ / ■	- / ■	■ / ■	■ / ■
LED-verlichting					
Aantal x Watt / Sterkte in Lux / Kleurtemperatuur in Kv	4 x 3 W / 350 lx / 3.500K	2 x 7,2 W / 525 Lux / 3.500K	2 x 7,2 W / 470Lux / 2.700 - 6.500 K	2 x 7,2 W / 470Lux / 2.700 - 6.500 K	2 x 7,2 W / 440 Lux / 2.700 - 6.500 K
Lichtdimmer / Traploos	■ / -	■ / ■	■ / ■	■ / ■	■ / ■
Kleurtemperatuur instelling per App / MyAmbientLight	- / -	- / -	■ / ■	■ / ■	■ / ■
Luchtafvoer					
Vermogensstand 3: Afzuigcapaciteit (m³/h)	450	510	600	505	510
Geluidsniveau (dB(A) re1pW) / GeluidsdrukdB(A) re20µPa)	53 / 38	61 / 45	60 / 45	59 / 43	60 / 44
Boosterstand: Afzuigcapaciteit (m³/h)	725	685	715	680	685
Geluidsniveau (dB(A) re1pW) / GeluidsdrukdB(A) re20µPa)	65 / 38	68 / 53	64 / 48	66 / 50	66 / 51
Boosterstand 2: Afzuigcapaciteit (m³/h)	-	-		755	750
Geluidsniveau (dB(A) re1pW) / GeluidsdrukdB(A) re20µPa)	-	-		68 / 52	68 / 52
Recirculatie					
Vermogensstand 3:Afzuigcapaciteit (m³/h)	335	425		425	420
Geluidsniveau (dB(A) re1pW) / GeluidsdrukdB(A) re20µPa)	62 / 47	65 / 50		63 / 48	63 / 48
Boosterstand:Afzuigcapaciteit (m³/h)	535	525		525	520
Geluidsniveau (dB(A) re1pW) / GeluidsdrukdB(A) re20µPa)	72 / 57	70 / 54		68 / 52	68 / 52
Boosterstand 2: Afzuigcapaciteit (m³/h)	-	-		565	550
Geluidsniveau (dB(A) re1pW) / GeluidsdrukdB(A) re20µPa)	-	-		69 / 54	69 / 54
Technische gegevens					
Totale hoogte voor luchtafvoer & extern in mm / recirculatie in mm	339x/339	196 / 196	196 / 196	196 / 196	196 / 196
Afmeting afzuigkap in mm (B x H x D)	500 x 880 x 312	880 x 196 x 500	880 x 196 x 500	880 x 196 x 500	1165 x 196 x 500
Aansluitwaarde in kW / Spanning in V / Zekering in A	0,117 / 230 / 10	0,174 kW / 230V / 10A	0,018 kW / 230V / 10A	0,198 kW / 230V / 10A	0,198 kW / 230V / 10A
Montage-instructies					
Luchtafvoeraansluiting boven- en achterzijde	■	- / ■	- / ■	- / ■	- / ■
Diameter ventilatierooster in mm	150	150	150	150	150
Minimale afstand boven elektrische / gaskookplaten in mm	450/650	450 / 650	450 / 650	450 / 650	450 / 650
Meegeleverde toebehoren					
Voorzien van terugslagklep / Afstandsbediening DARC 7	■ / -	■ / ■	■ / ■	■ / ■	■ / ■
Beschikbare accessoires (achteraf te kopen)					
Active AirClean Filter / Longlife AirClean-Filter	DKF 20-1 ** / -	DKF 35-P / DKF 40-R	DKF 35-P / DKF 40-R	DKF 35-P / DKF 40-R	DKF 35-P / DKF 40-R
Luchtrecirculatiebox DUU 600	■	■	■	■	■
Electronica module DSM 401 / DSM 409	DSM 406	- / ■	- / ■	- / ■	- / ■
Consumentenadviesprijs	**€ 2.659,-**	**€ 1.699,-**		**€ 1.999,-**	**€ 2.099,-**
Consumentenadviesprijs (Variant geschikt voor externe motor)	**€ 2.599,-**		**€ 1.999,-**		

* Neem aub contact op met Miele over de beschikbaarheid van de DA 2808 modellen.
** Niet inbegrepen

Bekijk achterin Miele accessoires - Afzuigkappen.

Afzuigkappen - Downdraft

	DAD 4841	DAD 4941
Design		
Kleur	Zwart	Zwart
Randafzuiging	■	■
Uitvoering		
Downdraft	■	■
Luchtafvoer / Luchtcirculatie	■ / ■	■ / ■
Luchtafvoer		
Afzuigcapaciteit intensief (booster)stand (m^3/h)	640	640
Geluidsdruk (dB(A) re1pW) / Geluidsdruk (dB(A) re20µPa)	72 / 58	72 / 58
Luchtrecirculatie		
Afzuigcapaciteit intensief (booster)stand (m^3/h)	555	555
Geluidsdruk (dB(A) re1pW) / Geluidsdruk (dB(A) re20µPa)	76 / 62	76 / 62
Bedieningsgemak		
Miele@home	■	■
Con@ctivity 3.0	■	■
SmartControl-Bediening	■	■
Roestvrijstalen vaatwasserbestendige vetfilters / CleanCover	2 / ■	2 / ■
Luchtafzuiging achteraf 5 / 15 min.	■	■
Programmeerbaar vet- en actief koolfilterverzadigingsdisplay	■ / ■	■ / ■
Efficiëntie en duurzaamheid		
Energie-efficiëntieklasse (A+++ - D) / Klasse voor de vetafscheidingsgraad	A / B	A / B
Energieverbruik per jaar in kWh	42,0	42,0
ECO-Motor	■	■
Aantal vermogensstanden / Booster	3 / 2	3 / 2
LED-verlichting / dimmer functie	■ / 3 standen	■ / 3 standen
Aantal x Watt / Lichtsterkte in Lx / Kleurtemperatuur in K	1 x 11,2W / Info nnb / 3.500K	1 x 11,2W / Info nnb / 3.500K
Veiligheidsuitschakeling	■	■
Technische gegevens		
Totale hoogte bij luchtafvoer / luchtrecirculatie in mm	936	936
Breedte x hoogte x diepte van afzuigkap in mm	916 x 300 x 120	936 x 300 x 120
Aansluitwaarde in kW / Spanning in V / Zekering in A	0,251 / 230 / 10	0,251 / 230 / 10
Montage instructies		
Ombouwset circulatiesysteem	DUU 600*	DUU 600*
Actief koolstoffilter / Regenereerbaar Longlife-koolstoffilter	DKF 30-P/-R*	DKF 30-P/-R*
Afvoeraansluiting onder	■	■
Diameter van het luchtafvoeraansluiting in mm	150	150
Optimale combinatie met de kookplaat	KM 7684 FL	KM 7594 FL / KM 7697 FL
Volledige geïntegreerde / opliggende installatie	■ / ■	■ / ■
Niet meegeleverde accessoires/onderdelen		
Actief koolstoffilter / Regenereerbaar Longlife-koolstoffilter	DKF 30-P/ DKF 30-R	DKF 30-P / DKF 30-R
Ombouwset recirculatie / recirculatie Plug&Play	DUU 600 / DUP 150	DUU 600 / DUP 150
Muurkast geschikt voor luchtafvoer - DMK 150-1	■	■
Consumentenadviesprijs	**€ 2.769,-**	**€ 2.769,-**

* Niet inbegrepen

Afzuigkappen - Wandschouw

	DAH 1650 Active	DAH 1950 Active	DAH 2960 Escala	DAH 4970 Sienna	DAH 4980 125 Gala Edition >>
Kleur front + behuizing	Glas, obsidiaanzwart / matzwart	Glas, obsidiaanzwart / matzwart	Glas, obsidiaanzwart + matzwart / Glas, grafietgrijs + matgrijs	Glas, obsidiaanzwart + matzwart / Glas, grafietgrijs + matgrijs	Glas, obsidiaan matzwart / matzwart
Breedte van de afzuigkap in cm*	60	90	90	90	90
Uitvoering					
Luchtafvoer / Recirculatie / Externe bediening	■ / converteerbaar / -	■ / converteerbaar / -	■ / converteerbaar / -	■ / converteerbaar / -	■ / converteerbaar / -
Vereiste ombouwset voor recirculatie / Active AirClean-Filter	- / DKF 29	- / DKF 29	- / DKF 29	- / DKF 29-P	- / DKF 29-P
Opening voor afzuiging in het glaspaneel	■	■	-	-	-
Bedieningsgemak					
Aantal roestvrijstalen vaatwasserbestendige vetfilters / CleanCover	2 / -	2 / -	2 / ■	2 / ■	2 / ■
Bediening	ComfortControl	ComfortControl	ComfortControl	SmartControl	SmartControl White
Aantal standen / Booster	3 / 1	3 / 1	3 / 1	3 / 2	3 / 2
Connectie met Miele App / Con@ctivity 3.0 / Plus	- / - / -	- / - / -	■ / ■ /-	■ / - / ■	■ / - / ■
Programmeerbare vetfilter / actief koolstoffilter verzadigingsindicator	- / -	- / -	- / -	■ / ■	■ / ■
Automatische luchtafzuiging achteraf 5 / 15 Min.	-	-	-	■	■
Silence-pakket / Veiligheidsuitschakeling	- / ■	- / ■	- / ■	- / ■	- / ■
Efficiëntie en duurzaamheid					
Energie-efficiëntieklasse (A+++ - D) / Klasse voor vetafscheiding	B / C	B / C	B / D	A++ / D	A++ / D
Energieverbruik per jaar in kW/Jaar	57,0	56,0	66,0	25,0	25,0
ECO-Motor / PowerManagement	- / ■	- / ■	- / ■	■ / ■	■ / ■
LED-verlichting					
Aantal x Watt / Sterkte in Lux / Kleurtemperatuur in Kv	1 x 3,2 W / 360 Lux / 3.500K	1 x 3,2 W / 260 Lux / 3.500K	1 x 3,2 W / 260 Lux / 3.500K	1 x 3,2 W / 260 Lux / 2.700 - 6.500 K	1 x 3,2 W / 260 Lux / 2.700 - 6.500 K
Lichtdimmer / Kleurtemperatuur instelling per App (DynamicWhite)	- / -	- / -	- / -	3 standen + traploos / ■	3 standen + traploos / ■
Luchtafvoer					
Vermogensstand 3: Afzuigcapaciteit (m³/h)	405	385	415	415	415
Geluidsniveau (dB(A) re1pW) / GeluidsdrukdB(A) re20µPa)	60/46	60/46	53 /39	50 / 36	50 / 36
Boosterstand: Afzuigcapaciteit (m³/h)	635	630	675	660	660
Geluidsniveau (dB(A) re1pW) / GeluidsdrukdB(A) re20µPa)	69 / 55	68 / 54	65 / 51	61 / 47	61 / 47
Boosterstand 2: Afzuigcapaciteit (m³/h)	-	-	-	875	875
Geluidsniveau (dB(A) re1pW) / GeluidsdrukdB(A) re20µPa)	-	-	-	68 / 54	68 / 54
Recirculatie					
Vermogensstand 3: Afzuigcapaciteit (m³/h)	385	385	380	430	430
Geluidsniveau (dB(A) re1pW) / GeluidsdrukdB(A) re20µPa)	67 / 53	60 / 46	60 / 46	64 / 50	64 / 50
Boosterstand: Afzuigcapaciteit (m³/h)	570	630	575	625	625
Geluidsniveau (dB(A) re1pW) / GeluidsdrukdB(A) re20µPa)	74 / 61	68 / 54	71 / 57	73 / 59	73 / 59
Boosterstand 2: Afzuigcapaciteit (m³/h)	-	-	-	720	720
Geluidsniveau (dB(A) re1pW) / GeluidsdrukdB(A) re20µPa)	-	-	-	76 / 62	76 / 62
Technische gegevens					
Totale hoogte voor luchtafvoer & extern in mm / recirculatie in mm	443 / 443	443 / 443	443 / 443	420 / 420	420 / 420
Afmeting afzuigkap in mm (b x h x d)	598 x 443 x 388	898 x 443 x 388	898 x 443 x 388	898 x 420 x 381	898 x 420 x 381
Aansluitwaarde in kW / Spanning in V / Zekering in A	248W / 230V / 10A	248W / 230V / 10A	203W / 230V / 10A	208,2W / 230V / 10A	208,2W / 230V / 10A
Montage-instructies					
Luchtafvoeraansluiting boven- en achterzijde	■ / ■	■ / ■	■ / ■	■ / ■	■ / ■
Diameter ventilatierooster in mm	150	150	150	150	150
Minimale afstand boven elektrische kookplaten/gaskookplaten in mm	450 / 650	450 / 650	450 / 650	450 / 650	450 / 650
Meegeleverde toebehoren					
Voorzien van terugslagklep	■	■	■	■	■
Beschikbare accessoires (achteraf te kopen)					
Active AirClean-filter / Sensitive AirClean-filter / Longlife AirClean-filter	DKF 29 / DKF 29-S / DKF 29-R	DKF 29 / DKF 29-S / DKF 29-R	DKF 29 / DKF 29-S / DKF 29-R	DKF 29 / DKF 29-S / DKF 29-R	DKF 29 / DKF 29-S / DKF 29-R
Telescopische afvoerschacht	DADC 1000 matzwart	DADC 1000 matzwart	DADC 1000 matzwart/ matgrijs	DADC 1000 matzwart/ grafietgrijs	DADC 1000 matzwart
Elektronica module DSM 401 / DSM 409	■ / -	■ / -	■ / -	- / ■	- / ■
Muurkast DMK 150-1	■	■	■	■	■
Consumentenadviesprijs	**€ 899,-**	**€ 999,-**	**€ 1299,-**	**€ 1.699,-**	**€1.799,-**

Bekijk achterin Miele accessoires - Afzuigkappen.

* Breedte is afgerond. Zie inbouwmaatschetsen voor exacte afmetingen.

Afzuigkappen - Wandschouw

	PUR 98 W	DA 4288 W	DA 4298 W	DA 4228 W	DA 6698 W >>
Design					
Kleur	Roestvrij staal / Mat zwart	Roestvrij staal	Roestvrij staal	Roestvrij staal	Roestvrij staal met zwart glazen bedieningspaneel
Breedte van de afzuigkap in cm*	90	75	90	120	90
Individuele aanpassingen mogelijk**	■	■	■	■	■
Uitvoering					
Luchtafvoer, geschikt voor luchtcirculatie	■ / ■	■ / ■	■ / ■	■ / -	■ / ■
Luchtafvoer, afzuigcapaciteit max. (m^3/h) / geluidsniveau Intensiefstand max. (dB(A)	650 / 67	630 / 64	630 / 64	630 / 64	640 / 63
Circulatie, afzuigcapaciteit max. (m^3/h) / geluidsniveau Intensiefstand max. (dB(A)	460 / 71	460 / 73	460 / 73		460 / 72
Bedieningsgemak					
Roestvrijstalen vaatwasserbestendige vetfilters	3	2	3	4	3
Gemakkelijk te reinigen CleanCover-afzuigunit	■	■	■	■	■
Luchtafzuiging achteraf 5 / 15 min.		■	■	■	■
WifiConn@ct		■	■	■	■
Con@ctivity 3.0		■	■	■	■
Efficiëntie en duurzaamheid					
Wisselstroommotor (AC-motor)	■			■	
Eco-motor (DC-motor)		■	■		■
Energie-efficiëntieklasse	A	A++	A++	A++	A++
Energieverbruik per jaar in kWh	49,7	25	25	29	25
Led-lampen	3	3	3	3	3
Ambiente verlichting					
Voorzien van terugslagklep	■	■	■	■	■
Veiligheid					
Uitschakelbeveiliging	■	■	■	■	■
Montage-instructies					
Telescopische afvoerschacht	■	■	■	■	■
Luchtafvoeraansluiting boven- en achterzijde	■	■ / -	■	■	■
Diameter ventilatierooster in cm	15	15	15	15	15
Extra accessoire: schouw voor luchtafvoer naar boven					
Montage-instructies voor circulatie					
Ombouwset circulatiesysteem	DUW 20 ***	DUW 20 ***	DUW 20 ***		DUW 20 ***
Actief koolstoffilter / Regenereerbaar Longlife- koolstoffilter	DKF12-1 / DKF12-R ***	DKF12-1 / DKF12-R ***	DKF12-1 / DKF12-R ***		DKF12-1 / DKF12-R ***
Technische gegevens					
Totale hoogte afzuigkap bij luchtafvoer in cm	68,5 – 100,5	68,5 – 100,5	68,5 – 100,5	68,5 – 100,5	71 – 103
Totale hoogte afzuigkap bij circulatie in cm	68,5 – 100,5	81,5 – 113,5	81,5 – 113,5		84 – 116
Hoogte x breedte x diepte van afzuigkap in cm	6,2 x 89,8 x 50	6,2 x / 74,8 x 50	6,2 x 89,8 x 50	6,2 x 119,8 x 50	8,5 x 89,8 x 50
Aansluitwaarde in kW	0,23	0,086	0,089	0,086	0,089
Consumentenadviesprijs	**€1.199,- (rvs)**	**€ 1.779,-**	**€ 1.829,-**	**€ 2.019,-**	**€ 2.599,-**
	€1.249,- (mat zwart)				

* Breedte is afgerond. Zie inbouwmaatschetsen voor exacte afmetingen.

** Voor individuele aanpassingen neem contact op met uw keukendealer of Miele.

*** Niet inbegrepen

Bekijk achterin Miele accessoires - Afzuigkappen.

Afzuigkappen - Wandschouw

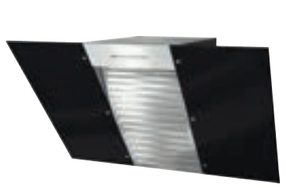

	DA 9091 W*	DA 9092 W	DA 6096 W*	DA 9298 W Screen Blackboard*	DA 9299 W blackboard / matzwart	DA 6498 W*
Design	**Verkrijgbaar t/m januari 2024**	**Verkrijgbaar per februari 2024**	**Verkrijgbaar t/m maart 2024**	**Verkrijgbaar t/m februari 2024**	**Verkrijgbaar per maart 2024**	**Verkrijgbaar t/m maart 2024**
Kleur	Obsidiaanzwart / Grafietgrijs	Matzwart / Matgrijs	Obsidiaanzwart	BlackBoard	BlackBoard / Matzwart	Obsidiaanzwart
Breedte van de afzuigkap in cm**	88	88	90	88	88	90
Individuele aanpassingen mogelijk***						
Uitvoering						
Luchtafvoer, geschikt voor luchtcirculatie	■ / ■	■ / ■	■ / ■	■ / ■	■ / ■	■ / ■
Luchtafvoer, afzuigcapaciteit max. (m^3/h) / geluidsniveau Intensiefstand max. (dB(A)	670 / 62	670 / 62	650 / 66	915 / 70	915 / 70	610 / 64
Circulatie, afzuigcapaciteit max. (m^3/h) / geluidsniveau Intensiefstand max. (dB(A)	605 / 69	605 / 69	520 / 71	715 / 71	715 / 71	490 / 69
Bedieningsgemak						
Roestvrijstalen vaatwasserbestendige vetfilters	1	1	1	3	3	1
Gemakkelijk te reinigen CleanCover-afzuigunit	■	■	■	■	■	■
Luchtafzuiging achteraf 5 / 15 min.				■	■	■
Programmeerbaar vet- / actief koolfilterverzadigingsdisplay				■ / ■	■ / ■	
ComfortControl- / SmartControl-bediening	■ / -	■ / -		- / ■	- / ■	
WifiConn@ct				■	■	■
Con@ctivity 3.0				■	■	■
Efficiëntie en duurzaamheid						
Wisselstroommotor (AC-motor)			■			
Eco-motor (DC-motor)				■	■	■
Energie-efficiëntieklasse	B	B	B	A+++	A+++	A++
Energieverbruik per jaar in kWh	67,7	67,7	70,4	21	21	25
Led-lampen	1	1	2	■ / 3 standen dimfunctie	■ / 3 standen dimfunctie	2
Ambiente verlichting						
Voorzien van terugslagklep	■	■	■	■	■	■
Veiligheid						
Uitschakelbeveiliging	■	■	■	■	■	■
Montage-instructies						
Telescopische afvoerschacht						
Luchtafvoeraansluiting boven- en achterzijde	■	■	■	■	■	■
Diameter ventilatierooster in cm	15	15	15	15	15	15
Extra accessoire: schouw voor luchtafvoer naar boven	DADC 9000 ****	DADC 9000 ****	DADC 6000 ****	DADC 9000 ****	DADC 9000 ****	DADC 6000 ****
Montage-instructies voor circulatie						
Ombouwset circulatiesysteem						
Actief koolstoffilter / Regenereerbaar Longlife-koolstoffilter	DKF 29/DKF 29-R ****	DKF 29/DKF 29-R ****	DKF25-1 / DKF25-R ****	DKF 29 / DKF 29-R	DKF 29 / DKF 29-R	DKF25-1 / DKF25-R ****
Technische gegevens						
Totale hoogte afzuigkap bij luchtafvoer in cm	50	50	54,7	50	50	55
Totale hoogte afzuigkap bij circulatie in cm	50	50	54,7	50	50	55
Hoogte x breedte x diepte van afzuigkap in cm	50 x 88 x 25,6	50 x 88 x 25,6	54,7 x 89,8 x 52,3	55 x 89,8 x 52,5	55 x 89,8 x 52,5	50 x 88 x 25,6
Aansluitwaarde in kW	0,203	0,203	0,21	0,086	0,086	0,233
Consumentenadviesprijs	**€ 1.269,-**	**€ 1.269,-**	**€ 1.419,-**	**€ 1.849,-**	**€ 1.849,-**	**€ 1.969,-**

* Neem aub contact op met Miele over de beschikbaarheid van de modellen: DA 9091 W, DA 6096 W, DA 9298 W, DA 6498 W
** Breedte is afgerond. Zie inbouwmaatschetsen voor exacte afmetingen.
*** Voor individuele aanpassingen neem contact op met uw keukendealer of Miele.
**** Niet inbegrepen

Afzuigkappen - Wandschouw

	DA 7198 W*	DA 6999 W Pearl*
Design	**Verkrijgbaar t/m maart 2024**	**Verkrijgbaar t/m maart 2024**
Kleur	Obsidiaanzwart / Grafietgrijs	Briljantwit
Breedte van de afzuigkap in cm**	90	90
Individuele aanpassingen mogelijk***		
Uitvoering		
Luchtafvoer, geschikt voor luchtcirculatie	■ / ■	■ / ■
Luchtafvoer, afzuigcapaciteit max. (m^3/h) / geluidsniveau Intensiefstand max. (dB(A)	600 / 72	620 / 64
Circulatie, afzuigcapaciteit max. (m^3/h) / geluidsniveau Intensiefstand max. (dB(A)	375 / 75	470 / 70
Bedieningsgemak		
Roestvrijstalen vaatwasserbestendige vetfilters	1	1
Gemakkelijk te reinigen CleanCover-afzuigunit	■	■
Luchtafzuiging achteraf 5 / 15 min.	■	■
Programmeerbaar vet- / actief koolfilterverzadigingsdisplay		
ComfortControl- / SmartControl-bediening		
WifiConn@ct	■	■
Con@ctivity 3.0	■	■
Efficiëntie en duurzaamheid		
Wisselstroommotor (AC-motor)		
Eco-motor (DC-motor)	■	■
Energie-efficiëntieklasse	A+	A++
Energieverbruik per jaar in kWh	26	28
Led-lampen	2	Rondom / dimfunctie
Ambiente verlichting		■
Voorzien van terugslagklep	■	■
Veiligheid		
Uitschakelbeveiliging	■	■
Montage-instructies		
Telescopische afvoerschacht		
Luchtafvoeraansluiting boven- en achterzijde	■	■
Diameter ventilatierooster in cm	15	15
Extra accessoire: schouw voor luchtafvoer naar boven	DADC 7000 ****	DADC 6000
Montage-instructies voor circulatie		
Ombouwset circulatiesysteem		
Actief koolstoffilter / Regenereerbaar Longlife-koolstoffilter	DKF 11-1 / DKF 1-R ****	DKF25-1 / DKF25-R ****
Technische gegevens		
Totale hoogte afzuigkap bij luchtafvoer in cm	44	58,3
Totale hoogte afzuigkap bij circulatie in cm	44	58,3
Hoogte x breedte x diepte van afzuigkap in cm	44 x 88 x 43,3	58,3 x 90 x 53,7
Aansluitwaarde in kW	0,111	0,11
Consumentenadviesprijs	**€ 2.019,-**	**€ 3.469,-**

* Neem aub contact op met Miele over de beschikbaarheid van de modellen: DA 9091 W, DA 6096 W, DA 9298 W, DA 6498 W
** Breedte is afgerond. Zie inbouwmaatschetsen voor exacte afmetingen.
*** Voor individuele aanpassingen neem contact op met uw keukendealer of Miele.
**** Niet inbegrepen

Afzuigkappen - Inbouwunits

	DA 2558	DA 2578	DA 2390	DA 2698	DA 2628
Design					
Inbouwunit	■	■	■	■	■
Breedte van de afzuigkap in cm*	55	70	90	90	120
Individuele aanpassingen mogelijk**	■	■	■	■	■
Uitvoering					
Luchtafvoer, geschikt voor luchtcirculatie	■ / ■	■ / ■	■ / ■	■ / ■	■ / -
Luchtafvoer, afzuigcapaciteit max. (m^3/h) / geluidsniveau Intensiefstand max. (dB(A)	600 / 67	600 / 67	600 / 64	640 / 62	640 / 62
Circulatie, afzuigcapaciteit max. (m^3/h) / geluidsniveau Intensiefstand max. (dB(A)	530 / 72	530 / 72	500 / 72	535 / 74	
Bedieningsgemak					
Tiptoetsbediening	■	■	■	■	■
Roestvrijstalen vaatwasserbestendige vetfilters	1	2	2	2	4
Gemakkelijk te reinigen CleanCover-afzuigunit	■	■	■	■	■
Luchtafzuiging achteraf 5 / 15 min.	■	■		■	■
WifiConn@ct	■	■		■	■
Con@ctivity 3.0	■	■		■	■
Efficiëntie en duurzaamheid					
Wisselstroommotor (AC-motor)	■	■	■		
Eco-motor (DC-motor)				■	■
Energie-efficiëntieklasse	A	A	A	A+	A+
Energieverbruik per jaar in kWh	52	52	55,3	29	27
Led-lampen	2	2	4	4	3
Voorzien van terugslagklep	■	■	■	■	■
Veiligheid					
Uitschakelbeveiliging	■	■	■	■	■
Montage-instructies					
Luchtafvoeraansluiting boven- en achterzijde	■	■	■	■	■
Diameter ventilatierooster in cm	15	15	15	15	15
Montage-instructies voor circulatie					
Ombouwset circulatiesysteem	DUU 151 ***	DUU 151 ***	DUU 150 ***	DUU 151 ***	
Actief koolstoffilter / Regenereerbaar Longlife-koolstoffilter	DKF15-1 *** / -	DKF15-1 *** / -	DKF19-1 *** / -	DKF19-1 *** / -	
Technische gegevens					
Hoogte x breedte x diepte in cm	5 x 53,2 x 37,2	5 x 70,2 x 40,2	6,3 x 88,4 x 29,7	6,4 x 88,4 x 29,7	6,4 x 118,4 x 29,7
Diepte externe uitvoering		16,3 cm			
Aansluitwaarde in kW	0,226	0,226	0,23	0,092	0,935
Consumentenadviesprijs	**€ 909,-**	**€ 1.019,-**	**€ 1.309,-**	**€ 2.139,-**	**€ 2.549,-**

* Breedte is afgerond. Zie inbouwmaatschetsen voor exacte afmetingen.
** Voor individuele aanpassingen neem contact op met uw keukendealer of Miele.
*** Niet inbegrepen

Bekijk achterin Miele accessoires - Afzuigkappen.

Afzuigkappen - Vlakscherm

	DAS 4620	DAS 4920	DAS 4930	DAS 4940	DAS 8930
Design					
Inbouwunit	Roestvrij staal	Roestvrij staal	Obsidiaanzwart	Glas	Roestvrij staal
Breedte van de afzuigkap in cm*	60	90	90	90	90
Individuele aanpassingen mogelijk**					
Uitvoering					
Luchtafvoer, geschikt voor luchtcirculatie	■ / ■	■ / ■	■ / ■	■ / ■	■ / ■
Luchtafvoer, afzuigcapaciteit max. (m^3/h) / geluidsniveau Intensiefstand max. (dB(A)	600 / 66	600 / 66	720 / 63	625 / 62	880 / 70
Circulatie, afzuigcapaciteit max. (m^3/h) / geluidsniveau Intensiefstand max. (dB(A)	585 / 72	585 / 73	695 / 70	610 / 70	720 / 74
Bedieningsgemak					
Miele@home	■	■	■	■	■
Con@ctivity 3.0	■	■	■	■	■
Easyswitch / SmartControl-bediening	■ / –	■ / –	– / ■	■ / –	– / ■
Kleur Touchbediening			geel		wit
Roestvrijstalen vaatwasserbestendige vetfilters	1	1	1	2	2
Gemakkelijk te reinigen CleanCover-afzuigunit	■	■	■	■	■
Luchtafzuiging achteraf 5 / 15 min.	■	■	■	■	■
Programmeerbaar vet- en actief koolfilterverzadigingsdisplay	■	■	■	■	■
Powermanagement	■	■	■	■	■
Efficiëntie en duurzaamheid					
Energie-efficiëntieklasse	A+++	A+++	A+++	A++	A++
Energieverbruik per jaar in kWh	23	23	23	25	25
Eco-motor (DC-motor)	■	■	■	■	■
Aantal vermogensstanden / Booster	3 / 1	3 / 1	3 / 2	3 / 1	3 / 2
LED-verlichting	■	■	■	■	■
Aantal x Watt / Kleurtemperatuur in K	1 x 3 / 3.500	1 x 3 / 3.500	1 x 3 / 3.500	1 x 3 / 3.500	1 x 3 / 3.500
Lichtdimmerfunctie	traploos	traploos	3 standen / traploos	traploos	3 standen / traploos
Veiligheid					
Uitschakelbeveiliging	■	■	■	■	■
Montage-instructies					
Luchtafvoeraansluiting boven- en achterzijde	boven	boven	boven	boven	boven
Diameter ventilatierooster in cm	15	15	15	15	15
Kasthoogte (minimale hoogte)	43 cm	43 cm	43 cm	36 cm	36 cm
Montage-instructies voor circulatie					
Ombouwset circulatiesysteem	DUU 151 ***	DUU 151 ***	DUU 151 ***	DUU 151 ***	DUU 151 ***
Actief koolstoffilter / Regenereerbaar Longlife-koolstoffilter	DKFS 31-P / DKFS 31-R	DKFS 31-P / DKFS 31-R	DKFS 31-P / DKFS 31-R	DKFS 31-P / DKFS 31-R	DKFS 31-P / DKFS 31-R
Technische gegevens					
Hoogte x breedte x diepte in cm	3,2 x 59,6 x 27,3	3,2 x 89,6 x 27,3	3,2 x 89,6 x 27,9	6 x 86,1x 30,7	6 x 86,1x 30,7
Aansluitwaarde in kW	0,093	0,093	0,0163	0,083	0,083
Consumentenadviesprijs	**€ 749,-**	**€ 869,-**	**€ 1.049,-**	**€ 1.159,-**	**€ 1.629,-**

* Breedte is afgerond. Zie inbouwmaatschetsen voor exacte afmetingen.
** Voor individuele aanpassingen neem contact op met uuw keukendealer of Miele.
*** Niet inbegrepen

Bekijk achterin Miele accessoires - Afzuigkappen.

Miele. Immer Besser.

Vaatwassers

Alleen bij Miele.

AutoDos

Door de unieke innovatie van Miele kunt u in de vaatwasser een PowerDisk plaatsen met reinigingsmiddel voor circa 20 afwasbeurten. De elektronica zorgt voor exact de juiste hoeveelheid reinigingsmiddel afgestemd op uw vuile vaat. Met als resultaat superieure reiniging en overdosering is verleden tijd. Via de Miele app kunt u eenvoudig nieuwe Powerdisks bestellen.

Bescherming tegen waterschade is gegarandeerd.

Om waterschade te voorkomen zijn alle vaatwassers voorzien van het Waterproofsysteem. Mocht er schade zijn als gevolg van een defect aan het waterbeveiligingssysteem, dan bent u daarvoor 20 jaar volledig verzekerd.*

Flexibiliteit voor perfecte behandeling van uw bestek, glas en servies.

Miele introduceert de 3D MultiFlex-lade. Deze lade kunt u in de hoogte, diepte en breedte verstellen. Ideaal voor klein vaatwerk of wanneer u in het bovenrek hoge glazen wilt zetten. Het bovenrek biedt flexibele rekjes voor klein vaatwerk of extra kopjes. Door het MultiComfort kunnen in het onderrek borden van uiteenlopend formaat (tot 35 cm Ø) verdeeld worden over drie rijen. Ook snijplanken, dienbladen en bijvoorbeeld schalen of glazen kunnen daar gemakkelijk en ruimtebesparend worden geplaatst.

De beste reiniging van uw glazen.

Zacht water is goed voor een grondige reiniging van het vaatwerk, maar tast glaswerk aan. Daarom zijn onze vaatwassers voorzien van Perfect GlassCare. Zo weet u zeker dat uw glazen in de vaatwasser zorgvuldig en voorzichtig worden gereinigd, zodat u er langer plezier van heeft.

SensorDry.

De temperatuur in de keuken en de hoeveelheid vaatwerk in de vaatwasser zijn van invloed op het droogproces. SensorDry in het programma Automatic zorgt ook bij niet ideale omstandigheden voor een optimaal droogresultaat.

AutoOpen–droging.

Aan het einde van het spoelprogramma gaat de deur van de vaatwasser automatisch open. Zo kan er frisse lucht bij het serviesgoed komen en droogt zelfs vaatwerk zoals plastic borden streeploos. Door een speciale luchtcirculatie is uw aanrechtblad beschermd tegen vocht.

ComfortClose – praktisch deursysteem.

Geniet van het bijzonder licht openen en sluiten van de deur. De deur blijft in elke gewenste stand staan.

Automatisch sluitende deur.

Dankzij AutoClose van Miele sluit de deur van de vaatwasser zich automatisch en heel zacht. Een licht contact tussen deur en apparaat is voldoende om de vaatwasser motorgesteund vanzelf te laten sluiten.

Knock2open - perfect voor greeploze keukens.

Na twee klopjes op de deur van de volledig geïntegreerde vaatwasser gaat deze met een geraffineerd openingsmechanisme volledig automatisch ongeveer 10 cm open.

FlexiTimer met EcoStart – goed voor het milieu en uw portemonnee.

Met EcoStart kunt u milieubewust profiteren van tijdstippen waarop lagere energietarieven gelden. Uw vaatwasser kiest zelf het gunstigste energietarief. U kunt drie verschillende momenten vooraf programmeren en hoeft alleen maar de laatst mogelijke eindtijd vast te leggen. De vaatwasser kiest binnen de ingestelde periode zelf de voordeligste starttijd.

* Dit vereist professionele installatie.

Vaatwassers XXL - Volledig integreerbaar

	G 5355 Vi XXL	G 5355 SC Vi XXL	G 7188 SC Vi XXL - AutoDos	G 7298 SC Vi XXL	G 7385 SC Vi XXL - FrontFit	G 7678 SCVi XXL - AutoDos >>
Uitvoering						
Uitrusting voor bestek	Bestekkorf	3D-MultiFlexlade	3D-MultiFlexlade	3D-MultiFlexlade	3D-MultiFlexlade	3D-MultiFlexlade
Display met resttijdweergave en voorprogrammering tot 24 uur	Display met symbolen	Display met symbolen	Tekstdisplay	Tekstdisplay	Tekstdisplay	DirectSensor
Geluidsniveau	44 dB	44 dB	42 dB	43 dB	43 dB	42 dB
Voorzien van BrilliantLight						
FrontFit					■	
Programma's						
ECO / Auto 45 - 65°C /ComfortWash 45°C / Intensief 75°C / Powerwash 60°C / Speciaal 45°C / ComfortWash+ 55°C			■	■	■	■
ECO 50 / Automatic / Speciaal / Intensief	■	■				
QuickPowerWash - 58 min	■	■				
QuickPowerWash - 58 min. (Powerwash +instelling Quick)			■	■	■	■
Extra stil 50 °C			■	■	■	■
Hygiëne 75 °C						■
Extra programma's zoals SolarSpaar / Zonder bovenrek / Pasta, Paella / Bierglazen / Machine reiniging			- / - / - / ■	- / - / - / ■	- / -/ - / ■	■ / - / - / ■
Extra functies/onderdeel						
Express / Intense Zone / AutoDos	■ / - / -	■ / - / -	■ / ■ / ■	■ / ■ / -	■ / ■ /-	■ / ■ / ■
Extra schoon / Extra droog / BottleClean / StrawClean	■ / ■ / - / -	■ / ■ / - / -	■ / ■ / ■ / -	■ / ■ / ■ / ■	■ / ■ / ■ / -	■ / ■ / ■ / ■
Bedieningsgemak						
Turbothermic-circulatiedroging	■	■	■	■	■	■
SensorDry	■	■	■	■	■	■
AutoOpen-droging	■	■	■	■	■	■
Knock2open						-
ComfortClose / AutoClose	■ / -	■ / -	■ / -	■ / -	■ / -	■ / -
Halve belading	■	■	■	■	■	■
Uitgestelde starttijd	■	■	■	■	■	■
AutoStart			■			■
Rekuitvoering						
Rekuitvoering	Comfort	Comfort	ExtraComfort	MaxiComfort	ExtraComfort	MaxiComfort
Couverts	13	14	14	14	14	14
Efficiëntie en duurzaamheid						
Waterverbruik in liters (Automatic- / Eco-programma)	6,0 / 8,4	6,0 / 8,4	6,0 / 8,4	6,0 / 8,4	6,0 / 8,4	6,0 / 8,4
Energieverbruik in kWh/100 cycli	74	74	64	54	54	54
Energie-efficiëntieklasse / Geluidsklasse	C / B	C / B	B / B	A / B	A / B	A / B
Eco feedback			■	■	■	■
Filtercontrole			■	■	■	■
ThermoSpaar (warmwateraansluiting max. 60 °C)	■	■	■	■	■	■
Elektronische profipomp voor variabele spoeldruk	■	■	■	■	■	■
Waterproof-systeem	■	■	■	■	■	■
WiFiConn@ct			■			■
Bijgesloten vouchers						
Voucher 6x PowerDisk			■			■
Voucher extra A&C set (DishClean, zout en glansmiddel)						
Technische gegevens						
Aansluitwaarde in kW	2	2	2	2	2	2
Nismaten h x b x d in cm	84,5-91 x 60 x 57	84,5-91 x 60 x 57	84,5 - 91,0 x 60,0 x 57 ,0	84,5 - 91,0 x 60,0 x 57 ,0	84,5 - 91,0 x 60,0 x 57 ,0	84,5-91 x 60 x 57
Consumentenadviesprijs	**€ 1.419,-**	**€ 1.469,-**	**€ 1.749,-**	**€ 1.749,-**	**€ 1.849,-**	**€ 2.049,-**

Vaatwassers XXL - Volledig integreerbaar

	G 7765 SC Vi XXL - AutoDos	G 7777 SC Vi XXL 125 Gala Edition	G 7785 SC Vi XXL - FrontFit	G 7795 SC Vi XXL K2O - AutoDos	G 7797 SC Vi K2O XXL 125 Gala Edition	G 7788 SC Vi XXL XXL K2O - FrontFit >>
Uitvoering						
Uitrusting voor bestek	3D-MultiFlexlade	3D-MultiFlexlade	3D-MultiFlexlade	3D-MultiFlexlade	3D-MultiFlexlade	3D-MultiFlexlade
Display met resttijdweergave en voorprogrammering tot 24 uur	DirectSensor	DirectSensor	DirectSensor	M Touch	M Touch	M Touch
Geluidsniveau	41 dB	41 dB	41 dB	41 dB	41 dB	41 dB
Voorzien van BrilliantLight	■	■	■	■	■	■
FrontFit			■			■
Programma's						
ECO / Auto 45 - 65°C /ComfortWash 45°C / Intensief 75°C / Powerwash 60°C / Speciaal 45°C / ComfortWash+ 55°C	■	■	■	■	■	■
ECO 50 / Automatic / Speciaal / Intensief						
QuickPowerWash - 58 min						
QuickPowerWash - 58 min. (Powerwash +instelling Quick)	■	■	■	■	■	■
Extra stil 50 °C	■	■	■	■	■	■
Hygiëne 75 °C	■	■	■	■	■	■
Extra programma's zoals SolarSpaar / Zonder bovenrek / Pasta, Paella / Bierglazen / Machine reiniging	■ / ■ / ■ / ■ / ■	■ / ■ / ■ / ■ / ■	■ / ■ / ■ / ■ / ■	■ / ■ / ■ / ■ / ■	■ / ■ / ■ / ■ / ■	■ / ■ / ■ / ■ / ■
Extra functies/onderdeel						
Express / Intense Zone / AutoDos	■ / ■ / ■	■ / ■ / ■	■ / ■ / ■	■ / ■ / ■	■ / ■ / ■	■ / ■ / ■
Extra schoon / Extra droog / BottleClean / StrawClean	■ / ■ / ■ / ■	■ / ■ / ■ / ■	■ / ■ / ■ / ■	■ / ■ / ■ / ■	■ / ■ / ■ / ■	■ / ■ / ■ / ■
Bedieningsgemak						
Turbothermic-circulatiedroging	■	■	■	■	■	■
SensorDry	■	■	■	■	■	■
AutoOpen-droging	■	■	■	■	■	■
Knock2open	-	-	-	■	■	■
ComfortClose / AutoClose	■ / ■	■ / ■	■ / ■	■ / ■	■ / ■	■ / ■
Halve belading	■	■	■	■	■	■
Uitgestelde starttijd	■	■	■	■	■	■
AutoStart	■	■ € 2.599,-	■	■	■	■
Rekuitvoering						
Rekuitvoering	MaxiComfort	MaxiComfort	MaxiComfort	MaxiComfort	MaxiComfort	MaxiComfort
Couverts	14	14	14	14	14	14
Efficiëntie en duurzaamheid						
Waterverbruik in liters (Automatic- / Eco-programma)	6,0 / 8,4	6,0 / 8,4	6,0 / 8,4	6,0 / 8,4	6,0 / 8,4	6,0 / 8,4
Energieverbruik in kWh/100 cycli	54	54	54	54	54	54
Energie-efficiëntieklasse / Geluidsklasse	A / B	A / B	A / B	A / B	A / B	A / B
Eco feedback	■	■	■	■	■	■
Filtercontrole	■	■	■	■	■	■
ThermoSpaar (warmwateraansluiting max. 60 °C)	■	■	■	■	■	■
Elektronische profipomp voor variabele spoeldruk	■	■	■	■	■	■
Waterproof-systeem	■	■	■	■	■	■
WiFiConn@ct	■	■	■	■	■	■
Bijgesloten vouchers						
Voucher 6x PowerDisk	■	■		■	■	
Voucher extra A&C set (DishClean, zout en glansmiddel)		■			■	
Technische gegevens						
Aansluitwaarde in kW	2	2	2	2	2	2
Nismaten h x b x d in cm	84,5-91 x 60 x 57	84,5-91 x 60 x 57	84,5-91 x 60 x 57	84,5-91 x 60 x 57	84,5-91 x 60 x 57	84,5-91 x 60 x 57
Consumentenadviesprijs	**€ 2.349,-**	**€ 2.349,-**	**€ 2.499,-**	**€ 2.599,-**	**€ 2.599,-**	**€ 2.749,-**

Incl. voucher voor 125 weken extra garantie.

Incl. voucher voor 125 weken extra garantie.

Vaatwassers XXL - Volledig integreerbaar

	G 7985 SC Vi K2O XXL - AutoDos
Uitvoering	
Uitrusting voor bestek	3D-MultiFlexlade
Display met resttijdweergave en voorprogrammering tot 24 uur	M Touch
Geluidsniveau	41 dB
Voorzien van BrilliantLight	■
FrontFit	
Programma's	
ECO / Auto 45 - 65°C /ComfortWash 45°C / Intensief 75°C / Powerwash 60°C / Speciaal 45°C / ComfortWash+ 55°C	■
ECO 50 / Automatic / Speciaal / Intensief	
QuickPowerWash - 58 min	
QuickPowerWash - 58 min. (Powerwash +instelling Quick)	■
Extra stil 50 °C	■
Hygiëne 75 °C	■
Extra programma's zoals SolarSpaar / Zonder bovenrek / Pasta, Paella / Bierglazen / Machine reiniging	■ / ■ /■ / ■ / ■
Extra functies/onderdeel	
Express / Intense Zone / AutoDos	■ / ■ / ■
Extra schoon / Extra droog / BottleClean / StrawClean	■ / ■ / ■ / ■
Bedieningsgemak	
Turbothermic-circulatiedroging	■
SensorDry	■
AutoOpen-droging	■
Knock2open	■
ComfortClose / AutoClose	■ / ■
Halve belading	■
Uitgestelde starttijd	■
AutoStart	■
Rekuitvoering	
Rekuitvoering	MaxiComfort
Couverts	14
Efficiëntie en duurzaamheid	
Waterverbruik in liters (Automatic- / Eco-programma)	6,0 / 8,4
Energieverbruik in kWh/100 cycli	54
Energie-efficiëntieklasse / Geluidsklasse	A / B
Eco feedback	■
Filtercontrole	■
ThermoSpaar (warmwateraansluiting max. 60 °C)	■
Elektronische profipomp voor variabele spoeldruk	■
Waterproof-systeem	■
WiFiConn@ct	■
Bijgesloten vouchers	
Voucher 6x PowerDisk	■
Voucher extra A&C set (DishClean, zout en glansmiddel)	
Technische gegevens	
Aansluitwaarde in kW	2
Nismaten h x b x d in cm	84,5-91 x 60 x 57
Consumentenadviesprijs	**€ 3.179,-**

Bekijk achterin Miele accessoires - Vaatwassen.

Vaatwassers - Volledig integreerbaar

	G 5150 SC Vi	G 5350 Vi	G 5350 SC Vi	G 7182 SC Vi - AutoDos	G 7293 SC Vi	G 7380 SC Vi - FrontFit >>
Uitvoering						
Uitrusting voor bestek	Besteklade	Bestekkorf	3D-MultiFlexlade	3D-MultiFlexlade	3D-MultiFlexlade	3D-MultiFlexlade
Display met resttijdweergave en voorprogrammering tot 24 uur	Display met symbolen	Display met symbolen	Display met symbolen	Tekstdisplay	Tekstdisplay	Tekstdisplay
Geluidsniveau	45 dB	44 dB	44 dB	43 dB	43 dB	43 dB
Voorzien van BrilliantLight			-			
FrontFit						■
Programma's						
ECO / Auto 45 - 65 °C /ComfortWash 45 °C / Intensief 75°C / Powerwash 60°C / Speciaal 45 °C / ComfortWash + 55 °C				■	■	■
ECO 50 / Automatic / Speciaal / Intensief	■	■	■			
QuickPowerWash - 58 min	■	■	■			
QuickPowerWash - 58 min. (Powerwash +instelling Quick)				■	■	■
Extra stil 50 °C				■	■	■
Hygiëne 75 °C						
Extra programma's zoals SolarSpaar / Zonder bovenrek / Pasta, Paella / Bierglazen / Machine reiniging				- / - / - / ■	- / - / - / ■	- / - / - / ■
Extra functies/onderdeel						
Express / Intense Zone / AutoDos	■ / - / -	■ / - / -	■ / - / -	■ / ■ / ■	■ / ■ /-	■ / ■ /-
Extra schoon / Extra droog / BottleClean / StrawClean	■ / ■ / - / -	■ / ■ / - / -	■ / ■ / - / -	■ / ■ / ■ / -	■ / ■ / ■ / ■	■ / ■ / ■ / -
Bedieningsgemak						
Turbothermic-circulatiedroging	■	■	■	■	■	■
SensorDry		■	■	■	■	■
AutoOpen-droging		■	■	■	■	■
Knock2open						
ComfortClose / AutoClose	■ / -	■ / -	■ / -	■ / -	■ / -	■ / -
Halve belading	■	■	■	■	■	■
Uitgestelde starttijd	■	■	■	■	■	■
AutoStart				■		
Rekuitvoering						
Rekuitvoering	Comfort	Comfort	Comfort	ExtraComfort	MaxiComfort	ExtraComfort
Couverts	14	13	14	14	14	14
Efficiëntie en duurzaamheid						
Waterverbruik in liters (Automatic- / Eco-programma)	6,0 / 8,5	6,0 / 8,4	6,0 / 8,4	6,0 / 8,4	6,0 / 8,4	6,0 / 8,4
Energieverbruik in kWh/100 cycli	84	73	74	64	54	54
Energie-efficiëntieklasse / Geluidsklasse	D / C	C / B	C / B	B / B	A / B	A / B
Eco feedback				■	■	■
Filtercontrole				■	■	■
ThermoSpaar (warmwateraansluiting max. 60 °C)	■	■	■	■	■	■
Elektronische profipomp voor variabele spoeldruk	■	■	■	■	■	■
Waterproof-systeem	■	■	■	■	■	■
WiFiConn@ct				■		-
Bijgesloten vouchers						
Voucher 6x PowerDisk				■		
Voucher extra A&C set (DishClean, zout en glansmiddel)						
Technische gegevens						
Aansluitwaarde in kW	2	2	2	2	2	2
Nismaten h x b x d in cm	80,5 - 87,0 x 60,0 x 57,0	80,5 - 87,0 x 60,0 x 57,0	80,5 - 87,0 x 60,0 x 57,0	80,5 - 87,0 x 60,0 x 57,0	80,5 - 87,0 x 60,0 x 57,0	80,5 - 87,0 x 60,0 x 57,0
Consumentenadviesprijs	**€ 1.199,-**	**€ 1.369,-**	**€ 1.419,-**	**€ 1.699,-**	**€ 1.699,-**	**€ 1.799,-**

Vaatwassers - Volledig integreerbaar

	G 7673 SC Vi - AutoDos	G 7760 SC Vi - AutoDos	G 7771 SC Vi 125 Gala Edition	G 7790 SC Vi K2O - AutoDos	G 7793 SC Vi K2O 125 Gala Edition	G 7980 SC Vi K2O – AutoDos >>
Uitvoering						
Uitrusting voor bestek	3D-MultiFlexlade	3D-MultiFlexlade	3D-MultiFlexlade	3D-MultiFlexlade	3D-MultiFlexlade	3D-MultiFlexlade
Display met resttijdweergave en voorprogrammering tot 24 uur	DirectSensor	DirectSensor	DirectSensor	M Touch	M Touch	M Touch
Geluidsniveau	42 dB	41 dB	41 dB	41 dB	41 dB	41 dB
Voorzien van BrilliantLight		■	■	■	■	■
FrontFit						
Programma's						
ECO / Auto 45 - 65 °C /ComfortWash 45 °C / Intensief 75°C / Powerwash 60°C / Speciaal 45 °C / ComfortWash + 55 °C	■	■	■	■	■	■
ECO 50 / Automatic / Speciaal / Intensief / PowerWash 60 °C						
QuickPowerWash - 58 min						
QuickPowerWash - 58 min. (Powerwash +instelling Quick)	■	■	■	■	■	■
Extra stil 50 °C	■	■	■	■	■	■
Hygiëne 75 °C	■	■	■	■	■	■
Extra programma's zoals SolarSpaar / Zonder bovenrek / Pasta, Paella / Bierglazen / Machine reiniging	■ / - / - / - / ■	■ / ■ / ■ / ■ / ■	■ / ■ / ■ / ■ / ■	■ / ■ / ■ / ■ / ■	■ / ■ / ■ / ■ / ■	■ / ■ / ■ / ■ / ■
Extra functies/onderdeel						
Express / Intense Zone / AutoDos	■ / ■ / ■	■ / ■ / ■	■ / ■ / ■	■ / ■ / ■	■ / ■ / ■	■ / ■ / ■
Extra schoon / Extra droog / BottleClean / StrawClean	■ / ■ / ■ / ■	■ / ■ / ■ / ■	■ / ■ / ■ / ■	■ / ■ / ■ / ■	■ / ■ / ■ / ■	■ / ■ / ■ / ■
Bedieningsgemak						
Turbothermic-circulatiedroging	■	■	■	■	■	■
SensorDry	■	■	■	■	■	■
AutoOpen-droging	■	■	■	■	■	■
Knock2open			-	■	■	■
ComfortClose / AutoClose	■ / -	■ / ■	■ / ■	■ / ■	■ / ■	■ / ■
Halve belading	■	■	■	■	■	■
Uitgestelde starttijd	■	■	■	■	■	■
AutoStart	■	■	■	■	■	■
Rekuitvoering						
Rekuitvoering	MaxiComfort	MaxiComfort	125 Gala Edition	MaxiComfort	125 Gala Edition	MaxiComfort
Couverts	14	14	14	14	14	14
Efficiëntie en duurzaamheid						
Waterverbruik in liters (Automatic- / Eco-programma)	6,0 / 8,4	6,0 / 8,4	6,0 / 8,4	6,0 / 8,4	6,0 / 8,4	6,0 / 8,4
Energieverbruik in kWh/100 cycli	54	54	54	54	54	54
Energie-efficiëntieklasse / Geluidsklasse	A / B	A / B	A / B	A / B	A / B	A / B
Eco feedback	■	■	■	■	■	■
Filtercontrole	■	■	■	■	■	■
ThermoSpaar (warmwateraansluiting max. 60 °C)	■	■	■	■	■	■
Elektronische profipomp voor variabele spoeldruk	■	■	■	■	■	■
Waterproof-systeem	■	■	■	■	■	■
WiFiConn@ct	■	■	■	■	■	■
Bijgesloten vouchers						
Voucher 6x PowerDisk	■	■	■	■	■	■
Voucher extra A&C set (DishClean, zout en glansmiddel)			■		■	
Technische gegevens						
Aansluitwaarde in kW	2	2	2	2	2	2
Nismaten h x b x d in cm	80,5 - 87,0 x 60,0 x 57,0	80,5 - 87,0 x 60,0 x 57,5	80,5 - 87,0 x 60,0 x 57,5	80,5 - 87,0 x 60,0 x 57,6	80,5 - 87,0 x 60,0 x 57,6	80,5 - 87,0 x 60,0 x 57,0
Consumentenadviesprijs	**€ 1.999,-**	**€ 2.299,-**	**€ 2.299,-**	**€ 2.549,-**	**€ 2.549,-**	**€ 3.129,-**

Incl. voucher voor 125 weken extra garantie.

Incl. voucher voor 125 weken extra garantie.

Vaatwassers - Volledig integreerbaar

	G 5990 SC Vi
Uitvoering	
Uitrusting voor bestek	3D-MultiFlexlade
Display met resttijdweergave en voorprogrammering tot 24 uur	Display met symbolen & tekst
Geluidsniveau	43 dB
Voorzien van BrilliantLight	■
Programma's	
ECO 50 / Automatic / Speciaal / Intensief	■
QuickPowerWash - 58 min.	■
Extra stil 55 °C	■
Hygiëne 70 °C	■
Extra programma's zoals SolarSpaar / Zonder bovenrek / Pasta, Paella / Bierglazen / Machine reiniging	■
Extra functies/onderdeel	
Express / Intense Zone / AutoDos	■ / ■ / -
Extra schoon / Extra droog / BottleClean / StrawClean	■ / ■ / - / -
Bedieningsgemak	
Turbothermic-circulatiedroging	■
SensorDry	■
AutoOpen-droging	■
Knock2open	-
ComfortClose / AutoClose	■ / -
Halve belading	■
Uitgestelde starttijd	■
AutoStart	-
Rekuitvoering	
Rekuitvoering	MaxiComfort
Couverts	9
Efficiëntie en duurzaamheid	
Waterverbruik in liters (Automatic- / Eco-programma	6,0 / 7,9
Energieverbruik in kWh/100 cycli	47
Energie-efficiëntieklasse / Geluidsklasse	B/B
Eco feedback	■
Filtercontrole	■
ThermoSpaar (warmwateraansluiting max. 60 °C)	■
Elektronische profipomp voor variabele spoeldruk	■
Waterproof-systeem	■
WiFiConn@ct	■
Technische gegevens	
Aansluitwaarde in kW	2,1
Nismaten h x b x d in cm	80,5-87 x 45 x 57
Consumentenadviesprijs	**€ 1.799,-**

Bekijk achterin Miele accessoires - Vaatwassen.

Koelkasten / Koel-vriescombinaties / Diepvrieskasten

Wijnklimaatkasten

MasterCool

Miele. Immer Besser.

Koelkasten

Groente en fruit langer vers

Kies uw perfecte vershoudlade. Met DailyFresh blijven groente en fruit tot twee keer langer vers door de ruime lade met luchtvochtigheid. Met PerfectFresh Pro blijven groente en fruit zelfs tot drie keer langer vers dankzij de extra koude lade. En met PerfectFresh Active blijft groente en fruit vijf keer zolang vers dankzij de perfecte bewaarcondities: een temperatuur van nul graden met actieve bevochtiging.

Maximaal gebruiksgemak*

De ruimte in de nieuwe koelkasten is optimaal te benutten. Deurvakken kunnen eenvoudig worden aangepast aan de grootte van de te bewaren items. Door ComfortSize kunnen bakplaten eenvoudig geplaatst worden boven het versheidssysteem. FlexiTray zorgt voor gemakkelijke toegang tot producten achterin de koelkast.

Individueel verstelbare glasplaat-verlichting

De FlexiLight-glasplaatverlichting verlicht optimaal de inhoud van uw koelkast. De glasplaat kan flexibel op elk inschuifni-veau worden geplaatst.

Tip*
Wilt u de deur dempend sluiten? Dan adviseren wij de accessoire KSC 30 of KSCB 70. Met deze accessoire voorkomt u het rammelen van flessen in de deur en de deur gaat bij een hoek van minder dan 30 °C automatisch dicht. Bij het model aangegeven welke accessoire van toepassing is.

KSC 30	**€ 64,95**
KSCB 70	**€ 109,95**

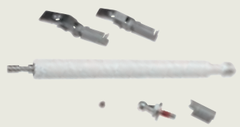

* afhankelijk van model

Koelkasten - Nishoogte 82 cm

	K 31222 Ui-1	K 31252 Ui-1
Uitvoering		
Geschikt voor	Onderbouw	Onderbouw
Verlichting	Led	Led
Deurscharniering rechts	■	Uittrekbare koelwagen
Deurscharniering wisselbaar	■	n.v.t.
Geluidsniveau in dB	35	35
Inhoud		
Totale inhoud in liters	137	132
Inhoud koelgedeelte	137	132
Inhoud diepvriesgedeelte		
Aantal draagplateaus	4	2
Flessenvak binnenkant deur	1	
Bedieningsgemak		
ComfortClean	■	■
Elektronische temperatuurweergave en -regeling	PicTronic	PicTronic
In hoogte verstelbare draagplateaus van veiligheidsglas	■	
SoftClose-deursluiting		■
Efficiëntie en duurzaamheid		
Energie-efficiëntieklasse	E	E
Energieverbruik per jaar / per 24u in kWh	94 / 0,25	93 / 0,25
SuperKoelen	■	■
Montage-instructies		
Bevestiging	Deur-op-deur	n.v.t.
Geschikt voor side-by-side opstelling	■ / Met model F 31202 Ui	■ / Met model F 31202 Ui
Technische gegevens		
Nismaten b x h x d in cm	60 x 82-88 x 55	60 x 82-88 x 55
Consumentenadviesprijs	**€ 1.399,-**	**€ 1.559,-**

Bekijk achterin Miele accessoires - Koelen en Vriezen

Koelkasten - Nishoogte 88 cm

	K 7125 E	K 7126 E	K 7127 D
Uitvoering			
Inbouwmodel geintegreerd/ onderbouw	■ / -	■ / -	■ / -
Deurscharniering / wisselbaar / Side-by-Side geschikt	rechts / ■ / -	rechts / ■ / -	rechts / ■ / -
Design			
Verlichting koelgedeelte / diepvriesgedeelte	LED / -	LED / -	LED / -
Bedieningsgemak			
Vershoudsysteem	Veggiebox	Veggiebox	DailyFresh
ComfortFrost		■	
SoftClose	achteraf te plaatsen (KSCB70)	achteraf te plaatsen (KSCB70)	■
Bediening			
Bedienconcept	EasyControl	EasyControl	EasyControl
SuperKoelen	■	■	■
Aantal temperatuurzones	1	2	1
Party-Modus	■	■	■
Koelgedeelte			
Aantal plateaus	3	2	3
Aantal groentelades	1	1	1
Flessenvak binnenkant van deur / aantal deurvakken	1/1	1/1	1/1
Efficiëntie en duurzaamheid			
Energie-efficientieklasse (A-F) / Geluidsklasse (A-D)	E / B	E / B	D / A
Energieverbruik per jaar / per 24 h in kWh	92 / 0,253	144 / 0,394	74 / 0,203
Veiligheid			
Akoestisch deuralarm / Akoestisch temperatuuralarm	■ / -	■ / -	■ / -
Technische gegevens			
Nismaat / Deurbevestiging	88 cm / deur-op-deur	88 cm / deur-op-deur	88 cm / deur-op-deur
Geschikt voor Side-by-Side opstelling			
Klimaatklasse	SN-ST	SN-ST	SN-ST
Koelgedeelte / 4*-diepvriesgedeelte in l	136 / -	104 / 15	136 / -
Bewaartijd bij storing / Diepvries vermogen in kg/24 h	- / -	10 / 3	- / -
Geluid in dB(A) re1pW	35	35	28
Spanning in V / Zekering in A / Stroomopname in mA	220 - 240 / 10 / 700	220 - 240 / 10 / 700	220 - 240 / 10 / 700
Meegeleverde toebehoren			
Eierrekjes / IJsblokjeshouder	■ / -	■ / ■	■ / -
Consumentenadviesprijs	**€ 829,-**	**€ 879,-**	**€ 979,-**

Bekijk achterin Miele accessoires - Koelen en Vriezen

Koelkasten - Nishoogte 102 cm

	K 7233 E	K 7237 D	K 7234 E	K 7238 D
Uitvoering	**Verkrijgbaar t/m april 2024**	**Verkrijgbaar vanaf mei 2024**	**Verkrijgbaar t/m april 2024**	**Verkrijgbaar vanaf mei 2024**
Inbouwmodel geintegreerd/ onderbouw	■ / -	■ / -	■ / -	■ / -
Deurscharniering / wisselbaar / Side-by-Side geschikt	rechts / ■ / -	rechts / ■ / -	rechts / ■ / -	rechts / ■ / -
Design				
Verlichting koelgedeelte / diepvriesgedeelte	LED / -	LED / -	LED / -	LED / -
Bedieningsgemak				
Vershoudsysteem	DailyFresh	DailyFresh	DailyFresh	DailyFresh
DuplexCool/DynaCool/ComfortFrost/NoFrost	- / - / - / -	- / - / - / -	- / - / ■ / -	- / - / ■ / -
ComfortClean/Active AirClean Filter	■ / -	■ / -	■ / -	■ / -
SoftClose/SelfClose	achteraf te plaatsen (KSC30) / -	■ / -	achteraf te plaatsen (KSC30) / -	■ / -
Bediening				
Bedienconcept	SensorTouch	SensorTouch	SensorTouch	SensorTouch
SuperKoelen/SuperFrost/Koelgedeelte uitschakelbaar/Diepvriesgedeelte uitschakelbaar	■ / - / ■ / -	■ / - / ■ / -	■ / - / ■ / -	■ / - / ■ / -
Aantal temperatuurzones	1	1	2	2
Sabbatmodus/Party-Modus/Holiday-Modus	■ / ■ / ■	■ / ■ / ■	■ / ■ / ■	■ / ■ / ■
Koelgedeelte				
Aantal plateaus/ waarvan verlicht (FlexiLight 2.0)/ waarvan Flexiboard	5	5 / 0 / 1	4	5 / 0 / 1
Aantal vershoudsysteemlades	1	1	1	1
Flessenvak binnenkant van deur / aantal deurvakken	1 / 3	1 / 3	1 / 3	1 / 3
ComfortSize	■	■	■	■
Efficiëntie en duurzaamheid				
Energie-efficientieklasse (A-F) / Geluidsklasse (A-D)	E / B	D / B	E / B	D / B
Energieverbruik per jaar / per 24 h in kWh	97 / 0,265	77,38 / 0,211	147 / 0,402	117,9 / 0,323
Thuisnetwerk				
WifiConn@ct	■	■	■	■
Veiligheid				
Vergrendelingsfunctie / Aanduiding stroomuitval	■ / -	■ / -	■ / -	■ / -
Akoestisch deuralarm /Akoestisch temperatuuralarm	■ / -	■ / -	■ / -	■ / -
Optisch deuralarm / Optisch temperatuuralarm	■ / -	■ / -	■ / -	■ / -
Technische gegevens				
Nismaat / Deurbevestiging	102 cm / deur-op-deur	102 cm / deur-op-deur	102 cm / deur-op-deur	102 cm / deur-op-deur
Klimaatklasse	SN-ST	SN-ST	SN-ST	SN-ST
Koelgedeelte /waarvan PerfectFresh-Zone/4*-diepvriesgedeelte in l	166 / - / -	166 / - / -	131 / - / 16	131 / - / 16
Bewaartijd bij storing / Diepvries vermogen in kg/24 h	- / -	- / -	9 / 2	9 / 2
Geluid in dB(A) re1pW	34	32	35	33
Spanning in V / Zekering in A / Stroomopname in mA	220 - 240 / 10 / 1200	220 - 240 / 10 / 1200	220 - 240 / 10 / 1200	220 - 240 / 10 / 1200
Meegeleverde toebehoren				
Eierrekjes / IJsblokjeshouder	■ / -	■ / -	■ / ■	■ / ■
Consumentenadviesprijs	**€ 1.249,-**	**€ 1.329,-**	**€ 1.299,-**	**€ 1.379,-**

Bekijk achterin Miele accessoires - Koelen en Vriezen

VeggieBox
Miele

Koelkasten - Nishoogte 122 cm

	K 7325 E	K 7326 E	K 7327 D	K 7328 D	K 7343 D	K 7347 C
					Verkrijgbaar t/m april 2024	**verkrijgbaar vanaf mei 2024**
Uitvoering						
Inbouwmodel geïntegreerd / onderbouw	■ / -	■ / -	■ / -	■ / -	■ / -	■ / -
Deurscharniering / wisselbaar / Side-by-Side geschikt	rechts / ■ / -	rechts / ■ / -	rechts / ■ / -	rechts / ■ / -	rechts / ■ / -	rechts / ■ / -
Design						
Verlichting koelgedeelte / diepvriesgedeelte	LED / -	LED / -	LED / -	LED / -	LED / -	LED / -
Bedieningsgemak						
Vershoudsysteem	Veggiebox	Veggiebox	DailyFresh	Veggiebox	PerfectFresh Pro	PerfectFresh Pro
DuplexCool/DynaCool/ComfortFrost/NoFrost		-/ - / ■ / -		-/ - / ■ / -	- / ■ / - / -	- / ■ / - / -
ComfortClean/Active AirClean Filter					■ / -	■ / -
SoftClose / SelfClose	achteraf te plaatsen (KSCB70) / -	achteraf te plaatsen (KSCB70) / -	■ / -	■ / -	achteraf te plaatsen (KSC30) / -	■ / -
Bediening						
Bedienconcept	EasyControl	EasyControl	EasyControl	EasyControl	SensorTouch	SensorTouch
SuperKoelen	■	■	■	■	■ / - / ■ / -	■ / - / ■ / -
Aantal temperatuurzones	1	2	1	2	2	2
Party-Modus	■	■	■	■	■ / ■ / ■	■ / ■ / ■
Koelgedeelte						
Aantal plateaus/ waarvan verlicht (FlexiLight 2.0)/ waarvan Flexiboard	5 / 0 / 0	4 / 0 / 0	5 / 0 / 0	4 / 0 / 0	3 / 0 / 0	4 / 0 / 1
Flessenrek van verchroomd metaal	1	1	1	1	1	1
Aantal groentelades	1	1	1	1		
Aantal vershoudsysteemlades					2	2
Droge achterwand kunststof					■	■
Flessenvak binnenkant van deur / aantal deurvakken	1/3	1/3	1/3	1/3	1 / 2	1 / 2
ComfortSize					■	■
Efficiëntie en duurzaamheid						
Energie efficientie klasse (A-F) / Geluidsklasse (A-D)	E / B	E / B	D / A	D / B	D / C	C / B
Energieverbruik per jaar / per 24 h in kWh	101 / 0,277	147 / 0,404	81 / 0,221	118 / 0,323	114 / 0,312	91,62 / 0,252
Thuisnetwerk						
WifiConn@ct					■	■
Veiligheid						
Vergrendelingsfunctie / Aanduiding stroomuitval					■ / -	■ / -
Akoestisch deuralarm /Akoestisch temperatuuralarm	■ / -	■ / -	■ / -	■ / -	■ / -	■ / -
Optisch deuralarm / Optisch temperatuuralarm					■ / -	■ / -
Technische gegevens						
Nismaat / Deurbevestiging	122 cm / deur-op-deur	122 cm / deur-op-deur	122 cm / deur-op-deur	122 cm / deur-op-deur	122 cm / deur-op-deur	122 cm / deur-op-deur
Klimaatklasse	SN-ST	SN-ST	SN-ST	SN-ST	SN-ST	SN-ST
Koelgedeelte /waarvan PerfectFresh-Zone/4*-diepvriesgedeelte in l	204 / -	172 / 15	204 / -	172 / 15	190 / 67 / -	190 / 67 / -
Bewaartijd bij storing / Diepvries vermogen in kg/24 h	- / -	10 / 3	- / -	11 / 3	- / -	- / -
Geluid in dB(A) re1pW	35	35	29	35	35	33
Spanning in V / Zekering in A / Stroomopname in mA	220 - 240 / 10 /700	220 - 240 / 10 /700	220 - 240 / 10 / 700	220 - 240 / 10 / 700	220 - 240 / 10 / 1200	220 - 240 / 10 / 1200
Meegeleverde toebehoren						
Eierrekjes / Ijsblokjeshouder	■ / -	■ / ■	■ / -	■ / ■	■ / -	■ / -
Consumentenadviesprijs	**€ 999,-**	**€ 1.049,-**	**€ 1.149,-**	**€ 1.199,-**	**€ 1.459,-**	**€ 1.549,-**

Bekijk achterin Miele accessoires - Koelen en Vriezen

Koelkasten - Nishoogte 140 cm

	K 7443 D	K 7447 C	K 7444 D	K 7448 C
Uitvoering	**Verkrijgbaar t/m april 2024**	**Verkrijgbaar per mei 2024**	**Verkrijgbaar t/m april 2024**	**Verkrijgbaar per mei 2024**
Inbouwmodel geintegreerd/ onderbouw	■ / -	■ / -	■ / -	■ / -
Deurscharniering / wisselbaar	rechts / ■	rechts / ■	rechts / ■	rechts / ■
Design				
Verlichting koelgedeelte / diepvriesgedeelte	LED / -	LED / -	LED / -	LED / -
Bedieningsgemak				
Vershoudsysteem	PerfectFresh Pro	PerfectFresh Pro	PerfectFresh Pro	PerfectFresh Pro
DuplexCool/DynaCool/ComfortFrost/NoFrost	- / ■ / - / -	- / ■ / - / -	- / ■ / ■ / -	- / ■ / ■ / -
ComfortClean/Active AirClean Filter	■ / -	■ / -	■ / -	■ / -
SoftClose/SelfClose	achteraf te plaatsen (KSC30) / -	■ / -	achteraf te plaatsen (KSC30) / -	■ / -
Bediening				
Bedienconcept	SensorTouch	SensorTouch	SensorTouch	SensorTouch
SuperKoelen/SuperFrost/Koelgedeelte uitschakelbaar/Diepvriesgedeelte uitschakelbaar	■ / - / ■ / -	■ / - / ■ / -	■ / - / ■ / -	■ / - / ■ / -
Aantal temperatuurzones	2	2	3	3
Sabbatmodus/Party-Modus/Holiday-Modus	■ / ■ / ■	■ / ■ / ■	■ / ■ / ■	■ / ■ / ■
Koelgedeelte				
Aantal plateaus/ waarvan verlicht (FlexiLight 2.0)/ waarvan Flexiboard	4 / 0 / 0	4 / 0 / 1	3 / 0 / 0	3 / 0 / 1
Flessenrek van verchroomd metaal	1	1	1	1
Aantal vershoudsysteemlades	2	2	2	2
Droge achterwand kunststof	■	■	■	■
Flessenvak binnenkant van deur / aantal deurvakken	1 / 3	1 / 3	1 / 3	1 / 3
ComfortSize	■	■	■	■
Efficiëntie en duurzaamheid				
Energie-efficientieklasse (A-F) / Geluidsklasse (A-D)	D / B	C / B	D / B	C / B
Energieverbruik per jaar / per 24 h in kWh	114 / 0,312	91,25 / 0,249	145 / 0,397	116,07 / 0,317
Thuisnetwerk				
WifiConn@ct	■	■	■	■
Veiligheid				
Vergrendelingsfunctie / Aanduiding stroomuitval	■ / -	■ / -	■ / -	■ / -
Akoestisch deuralarm /Akoestisch temperatuuralarm	■ / -	■ / -	■ / -	■ / -
Optisch deuralarm / Optisch temperatuuralarm	■ / -	■ / -	■ / -	■ / -
Technische gegevens				
Nismaat / Deurbevestiging	140 cm / deur-op-deur	140 cm / deur-op-deur	140 cm / deur-op-deur	140 cm / deur-op-deur
Geschikt voor Side-by-Side opstelling	■ FNS 7470 D	■ FNS 7470 D	■ FNS 7470 D	■ FNS 7470 D
Klimaatklasse	SN-ST	SN-ST	SN-ST	SN-ST
Koelgedeelte /waarvan PerfectFresh-Zone/4*-diepvriesgedeelte in l	223 / 67 / -	223 / 67 / -	191 / 67 / 16	191 / 67 / 16
Bewaartijd bij storing / Diepvries vermogen in kg/24 h	- / -	- / -	9 / 2	9 / 2
Geluid in dB(A) re1pW	33	32	35	33
Spanning in V / Zekering in A / Stroomopname in mA	220 - 240 / 10 / 1200	220 - 240 / 10 / 1200	220 - 240 / 10 / 1200	220 - 240 / 10 / 1200
Meegeleverde toebehoren				
Eierrekjes / IJsblokjeshouder	■ / -	■ / -	■ / ■	■ / ■
Consumentenadviesprijs	**€ 1.659,-**	**€ 1.749,-**	**€ 1.709,-**	**€ 1.799,-**

Bekijk achterin Miele accessoires - Koelen en Vriezen

Koelkasten - Nishoogte 178 cm

	K 7715 E	K 7716 E	K 7733 E	K 7737 D	K 7732 E	K 7732 D
Uitvoering	**Nieuw per mei 2024**	**Nieuw per mei 2024**	**Verkrijgbaar t/m april 2024**	**Verkrijgbaar per mei 2024**	**Verkrijgbaar t/m april 2024**	**Verkrijgbaar per mei 2024**
Inbouwmodel geintegreerd / onderbouw	■ / -	■ / -	■ / -	■ / -	■ / -	■ / -
Deurscharniering / wisselbaar	rechts / ■	rechts / ■	rechts / ■	rechts / ■	rechts / ■	rechts / ■
Design						
Verlichting koelgedeelte / diepvriesgedeelte	LED / -	LED / -	LED / -	LED / -	LED / -	LED / -
Verlicht Dynacool-element / PerfectFresh LED verlichting						
Bedieningsgemak						
Vershoudsysteem	DailyFresh	DailyFresh	DailyFresh	DailyFresh	DailyFresh	DailyFresh
Actieve bevochtiging in bovenlade						
Indelingssysteem PerfectFresh						
DuplexCool/DynaCool/ComfortFrost/NoFrost	-/ ■ / - / -	-/ ■ / ■ / -	-/ ■ / - / -	-/ ■ / - / -	-/ ■ / - / -	-/ ■ / - / -
ComfortClean/Active AirClean Filter	■ / -	■ / -	■ / -	■ / -	■ / -	■ / -
SoftClose/SelfClose	- / -	- / -	achteraf te plaatsen (KSC30) / -	■ / -	achteraf te plaatsen (KSC30) / -	■ / -
Bediening						
Bedienconcept	SensorTouch	SensorTouch	SensorTouch	SensorTouch	SensorTouch	SensorTouch
SuperKoelen/SuperFrost/Koelgedeelte uitschakelbaar/Diepvriesgedeelte uitschakelbaar	■ / - / ■ / -	■ / - / ■ / -	■ / - / ■ / -	■ / - / ■ / -	■ / - / ■ / -	■ / - / ■ / -
Aantal temperatuurzones	1	2	1	1	1	1
Sabbatmodus/Party-Modus/Holiday-Modus	■ / ■ / ■	■ / ■ / ■	■ / ■ / ■	■ / ■ / ■	■ / ■ / ■	■ / ■ / ■
Koelgedeelte						
Aantal plateaus/ waarvan verlicht (FlexiLight 2.0)/ waarvan Flexiboard	7 / 0 / 0	5 / 0 / 0	7 / 0 / 0	7 / 0 / 1	6 / 0 / 0	6 / 0 / 1
Flessenrek van verchroomd metaal	1	1	1	1		
Aantal vershoudsysteemlades	2	2	2	2	2	2
Droge achterwand kunststof						
Flessenvak binnenkant van deur / aantal deurvakken	2 / 3	2 / 3	2 / 3	2 / 3	1 / 3	1 / 3
Uittreklade voor 12 flessen of krat					■	■
ComfortSize	■	■	■	■	■	■
Efficiëntie en duurzaamheid						
Energie-efficientieklasse (A-F) / Geluidsklasse (A-D)	E / B	E / B	E / C	D / B	E / C	D / B
Energieverbruik per jaar / per 24 h in kWh	114,25 / 0,312	170,82 / 0,468	114 / 0,312	91,62 / 0,252	114 / 0,312	91,25 / 0,249
Thuisnetwerk						
WifiConn@ct	■	■	■	■	■	■
Veiligheid						
Vergrendelingsfunctie / Aanduiding stroomuitval	■ / -	■ / -	■ / -	■ / -	■ / -	■ / -
Akoestisch deuralarm /Akoestisch temperatuuralarm	■ / -	■ / -	■ / -	■ / -	■ / -	■ / -
Optisch deuralarm / Optisch temperatuuralarm	■ / -	■ / -	■ / -	■ / -	■ / -	■ / -
Technische gegevens						
Nismaat / Deurbevestiging	178 cm / deur-op-deur	178 cm / deur-op-deur	178 cm / deur-op-deur	178 cm / deur-op-deur	178 cm / deur-op-deur	178 cm / deur-op-deur
Geschikt voor Side-by-Side opstelling	■ FNS 7770 E / FNS 7794 E	■ FNS 7770 E / FNS 7794 E	■ FNS 7770 E / FNS 7794 E	■ FNS 7770 E / FNS 7794 E	■ FNS 7770 E / FNS 7794 E	■ FNS 7770 E / FNS 7794 E
Klimaatklasse	SN-ST	SN-ST	SN-ST	SN-ST	SN-ST	SN-ST
Koelgedeelte /waarvan PerfectFresh-Zone/4*-diepvriesgedeelte in l	309 / - / -	259 / - / 27	309 / - / -	309 / - / -	309 / - / -	309 / - / -
Bewaartijd bij storing / Diepvries vermogen in kg/24 h	- / -	- / -	- / -	- / -	- / -	- / -
Geluid in dB(A) re1pW	33	34	35	33	35	35
Spanning in V / Zekering in A / Stroomopname in mA	220 - 240 / 10 / 1200	220 - 240 / 10 / 1200	220 - 240 / 10 / 1200	220 - 240 / 10 / 1200	220 - 240 / 10 / 1200	220 - 240 / 10 / 1200
Meegeleverde toebehoren						
Eierrekjes / IJsblokjeshouder	■ / -	■ / -	■ / -	■ / -	■ / -	■ / -
Consumentenadviesprijs	**€ 1.399,-**	**€ 1.449,-**	**€ 1.529,-**	**€ 1.629,-**	**€ 1.739,-**	**€ 1.849,-**

Bekijk achterin Miele accessoires - Koelen en Vriezen

>>

Koelkasten - Nishoogte 178 cm

	K 7743 E	K 7747 D	K 7747 C 125 Gala edition	K 7744 E	K 7748 D	K 7763 E
Uitvoering	**Verkrijgbaar t/m maart 2024**	**Verkrijgbaar per mei 2024**	**Verkrijgbaar per april 2024**	**Verkrijgbaar t/m maart 2024**	**Verkrijgbaar per mei 2024**	**Verkrijgbaar t/m april 2024**
Inbouwmodel geintegreerd/ onderbouw	■ / -	■ / -	■ / -	■ / -	■ / -	■ / -
Deurscharniering / wisselbaar	rechts / ■	rechts / ■	rechts / ■	rechts / ■	rechts / ■	rechts / ■
Design						
Verlichting koelgedeelte / diepvriesgedeelte	LED / -	LED / -	LED / -	LED / -	LED / -	FlexiLight 2.0 / -
Verlicht Dynacool-element / PerfectFresh LED verlichting						■ / -
Bedieningsgemak						
Vershoudsysteem	PerfectFresh Pro	PerfectFresh Pro	PerfectFresh Pro	PerfectFresh Pro	PerfectFresh Pro	DailyFresh
Actieve bevochtiging in bovenlade						
Indelingssysteem PerfectFresh						
DuplexCool/DynaCool/ComfortFrost/NoFrost	-/ ■ / - / -	-/ ■ / - / -	- / ■ / - / -	- / ■ / ■ / -	- / ■ / ■ / -	- / ■ / - / -
ComfortClean/Active AirClean Filter	■ / -	■ / -	■ / -	■ / -	■ / -	■ / -
SoftClose/SelfClose	achteraf te plaatsen (KSC30) / -	■ / -	■ / -	achteraf te plaatsen (KSC30) / -	■ / -	■ / -
Bediening						
Bedienconcept	SensorTouch	SensorTouch	SensorTouch	SensorTouch	SensorTouch	FreshTouch
SuperKoelen/SuperFrost/Koelgedeelte uitschakelbaar/Diepvriesgedeelte uitschakelbaar	■ / - / ■ / -	■ / - / ■ / -	■ / - / ■ / -	■ / - / ■ / -	■ / - / ■ / -	■ / - / ■ / -
Aantal temperatuurzones	2	2	2	3	3	1
Sabbatmodus/Party-Modus/Holiday-Modus	■ / ■ / ■	■ / ■ / ■	■ / ■ / ■	■ / ■ / ■	■ / ■ / ■	■ / ■ / ■
Koelgedeelte						
Aantal plateaus/ waarvan verlicht (FlexiLight 2.0)/ waarvan Flexiboard	5 / 0 / 0	6 / 0 / 1	6 / 0 / 1	3	4 / 0 / 1	7 / 4
Flessenrek van verchroomd metaal	1	1	1	1	1	1
Aantal vershoudsysteemlades	3	3	3	3	3	2
Droge achterwand cleansteel	Wit	Wit	■	Wit	Wit	
Flessenvak binnenkant van deur / aantal deurvakken	2 / 2	2 / 2	2 / 2	2 / 2	2 / 2	2 / 3
Uittreklade voor 12 flessen of krat						
ComfortSize	■	■	■	■	■	■
Efficiëntie en duurzaamheid						
Energie-efficientieklasse (A-F) / Geluidsklasse (A-D)	E / B	D / B	C / B	E / B	D / B	E / C
Energieverbruik per jaar / per 24 h in kWh	156 / 0,427	124,83 / 0,342	99,65 / 0,274	204 / 0,558	163,52 / 0,449	115 / 0,315
Thuisnetwerk						
WifiConn@ct	■	■	■	■	■	■
Veiligheid						
Vergrendelingsfunctie / Aanduiding stroomuitval	■ / -	■ / -	■ / -	■ / -	■ / -	■ / -
Akoestisch deuralarm /Akoestisch temperatuuralarm	■ / -	■ / -	■ / -	■ / -	■ / -	■ / -
Optisch deuralarm / Optisch temperatuuralarm	■ / -	■ / -	■ / -	■ / -	■ / -	■ / -
Technische gegevens						
Nismaat / Deurbevestiging	178 cm / deur-op-deur	178 cm / deur-op-deur	178 cm / deur-op-deur	178 cm / deur-op-deur	178 cm / deur-op-deur	178 cm / deur-op-deur
Geschikt voor Side-by-Side opstelling	■ FNS 7770 E / FNS 7794 E	■ FNS 7770 E / FNS 7794 E	■ FNS 7770 E / FNS 7794 E	■ FNS 7770 E / FNS 7794 E	■ FNS 7770 E / FNS 7794 E	■ FNS 7770 E / FNS 7794 E
Klimaatklasse	SN-ST	SN-ST	SN-ST	SN-ST	SN-ST	SN-ST
Koelgedeelte /waarvan PerfectFresh-Zone/4*-diepvriesgedeelte in l	294 / 98 / -	294 / 98 / -	248 / 98 / 27	248 / 98 / 27	248 / 98 / 27	311 / - / -
Bewaartijd bij storing / Diepvries vermogen in kg/24 h	- / -	- / -	14 / 2	14 / 2	14 / 2	- / -
Geluid in dB(A) re1pW	37	33	33	35	34	35
Spanning in V / Zekering in A / Stroomopname in mA	220 - 240 / 10 / 1200	220 - 240 / 10 / 1200	220 - 240 / 10 / 1200	220 - 240 / 10 / 1200	220 - 240 / 10 / 1200	220 - 240 / 10 / 1200
Meegeleverde toebehoren						
Eierrekjes / IJsblokjeshouder	■ / -	■ / -	■ / ■	■ / ■	■ / ■	■ / -
Consumentenadviesprijs	**€ 1.839,-**	**€ 1.859,-**	**€ 1.949,-**	**€ 1.899,-**	**€ 1.909,-**	**€ 2.259,-**

>>

Bekijk achterin Miele accessoires - Koelen en Vriezen

Incl. voucher voor 125 weken extra garantie.

Koelkasten - Nishoogte 178 cm

	K 7767 D	K 7773 D	K 7777 C	K 7774 D	K 7778 C
Uitvoering	**Verkrijgbaar per mei 2024**	**Verkrijgbaar t/m april 2024**	**Verkrijgbaar per mei 2024**	**Verkrijgbaar t/m april 2024**	**Verkrijgbaar per mei 2024**
Inbouwmodel geintegreerd/ onderbouw	■ / -	■ / -	■ / -	■ / -	■ / -
Deurscharniering / wisselbaar	rechts / ■	rechts / ■	rechts / ■	rechts / ■	rechts / ■
Design					
Verlichting koelgedeelte / diepvriesgedeelte	FlexiLight 2.0 / -	FlexiLight 2.0 / -	FlexiLight 2.0 / -	FlexiLight 2.0 / -	FlexiLight 2.0 / -
Verlicht Dynacool-element / PerfectFresh LED verlichting	■ / -	■ / ■	■ / ■	■ / ■	■ / ■
Bedieningsgemak					
Vershoudsysteem	DailyFresh	PerfectFresh Active	PerfectFresh Active	PerfectFresh Active	PerfectFresh Active
Actieve bevochtiging in bovenlade		■	■	■	■
Indelingssysteem PerfectFresh		■	■	■	■
DuplexCool/DynaCool/ComfortFrost/NoFrost	- / ■ / - / -	- / ■ / - / -	- / ■ / - / -	- / ■ / ■ / -	- / ■ / ■ / -
ComfortClean/Active AirClean Filter	■ / -	■ / -	■ / -	■ / -	■ / -
SoftClose/SelfClose	■ / -	■ / ■	■ / ■	■ / ■	■ / ■
Hulp bij deuropening					
Bediening					
Bedienconcept	FreshTouch	FreshTouch	FreshTouch	FreshTouch	FreshTouch
SuperKoelen/SuperFrost/Koelgedeelte uitschakelbaar/Diepvriesgedeelte uitschakelbaar	■ / - / ■ / -	■ / - / ■ / -	■ / - / ■ / -	■ / - / ■ / -	■ / - / ■ / -
Aantal temperatuurzones	1	2	2	3	3
Sabbatmodus/Party-Modus/Holiday-Modus	■ / ■ / ■	■ / ■ / ■	■ / ■ / ■	■ / ■ / ■	■ / ■ / ■
Koelgedeelte					
Aantal plateaus/ waarvan verlicht (FlexiLight 2.0)/ waarvan Flexiboard	7 / 4 / 1	6 / 4	7 / 4 / 1	4 / 2	5 / 2 / 1
Flessenrek van verchroomd metaal	1	1	1		
Aantal vershoudsysteemlades	2	3	3	3	3
Droge achterwand cleansteel	■	■	■	■	■
Flessenvak binnenkant van deur / aantal deurvakken	2 / 3	2 / 3	2 / 3	2 / 3	2 / 3
Uittreklade voor 12 flessen of krat					
ComfortSize	■	■	■	■	■
Efficiëntie en duurzaamheid					
Energie-efficientieklasse (A-F) / Geluidsklasse (A-D)	D / B	D / B	C / B	D / B	C / B
Energieverbruik per jaar / per 24 h in kWh	91,62 / 0,252	125 / 0,342	100,01 / 0,274	164 / 0,449	131,04 / 0,358
Thuisnetwerk					
WifiConn@ct	■	■	■	■	■
Veiligheid					
Vergrendelingsfunctie / Aanduiding stroomuitval	■ / -	■ / -	■ / -	■ / -	■ / -
Akoestisch deuralarm /Akoestisch temperatuuralarm	■ / -	■ / -	■ / -	■ / -	■ / -
Optisch deuralarm / Optisch temperatuuralarm	■ / -	■ / -	■ / -	■ / -	■ / -
Technische gegevens					
Nismaat / Deurbevestiging	178 cm / deur-op-deur	178 cm / deur-op-deur	178 cm / deur-op-deur	178 cm / deur-op-deur	178 cm / deur-op-deur
Geschikt voor Side-by-Side opstelling	■ FNS 7770 E / FNS 7794 E	■ FNS 7770 E / FNS 7794 E	■ FNS 7770 E / FNS 7794 E	■ FNS 7770 E / FNS 7794 E	■ FNS 7770 E / FNS 7794 E
Klimaatklasse	SN-ST	SN-ST	SN-ST	SN-ST	SN-ST
Koelgedeelte /waarvan PerfectFresh-Zone/4*-diepvriesgedeelte in l	311 / 0 / 0	296 / 98 / -	250 / 98 / 27	250 / 98 / 27	250 / 98 / 27
Bewaartijd bij storing / Diepvries vermogen in kg/24 h	- / -	- / -	- / -	14 / 2	14 / 2
Geluid in dB(A) re1pW	33	32	32	34	34
Spanning in V / Zekering in A / Stroomopname in mA	220 - 240 / 10 / 1200	220 - 240 / 10 / 1200	220 - 240 / 10 / 1200	220 - 240 / 10 / 1200	220 - 240 / 10 / 1200
Meegeleverde toebehoren					
Eierrekjes / IJsblokjeshouder	■ / -	■ / -	■ / -	■ / ■	■ / ■
Consumentenadviesprijs	**€ 2.359,-**	**€ 2.639,-**	**€ 2.749,-**	**€ 2.699,-**	**€ 2.799,-**

Koelkasten - Nishoogte 178 cm

	K 7797 C L	K 7797 C R
Uitvoering	**Verkrijgbaar per mei 2024**	**Verkrijgbaar per mei 2024**
Inbouwmodel geintegreerd/ onderbouw	■ / -	■ / -
Deurscharniering / wisselbaar	links / -	rechts / -
Design		
Verlichting koelgedeelte / diepvriesgedeelte	FlexiLight 2.0 / -	FlexiLight 2.0 / -
Verlicht Dynacool-element / PerfectFresh LED verlichting	■ / ■	■ / ■
Bedieningsgemak		
Vershoudsysteem	PerfectFresh Active	PerfectFresh Active
Actieve bevochtiging in bovenlade	■	■
Indelingssysteem PerfectFresh	■	■
DuplexCool/DynaCool/ComfortFrost/NoFrost	- / ■ / - / -	- / ■ / - / -
ComfortClean/Active AirClean Filter	■ / -	■ / -
SoftClose/SelfClose	■ / ■	■ / ■
Hulp bij deuropening	ActiveDoor	ActiveDoor
Bediening		
Bedienconcept	FreshTouch	FreshTouch
SuperKoelen/SuperFrost/Koelgedeelte uitschakelbaar/Diepvriesgedeelte uitschakelbaar	■ / - / ■ / -	■ / - / ■ / -
Aantal temperatuurzones	2	2
Sabbatmodus/Party-Modus/Holiday-Modus	■ / ■ / ■	■ / ■ / ■
Koelgedeelte		
Aantal plateaus/ waarvan verlicht (FlexiLight 2.0)/ waarvan Flexiboard	4 / 3 / 0	4 / 3 / 0
Flessenrek van verchroomd metaal		
Aantal vershoudsysteemlades	3	3
Droge achterwand cleansteel	■	■
Flessenvak binnenkant van deur / aantal deurvakken	2 / 3	2 / 3
Uittreklade voor 12 flessen of krat		
ComfortSize	■	■
Efficiëntie en duurzaamheid		
Energie-efficientieklasse (A-F) / Geluidsklasse (A-D)	C / B	C / B
Energieverbruik per jaar / per 24 h in kWh	99,65 / 0,274	99,65 / 0,274
Thuisnetwerk		
WifiConn@ct	■	■
Veiligheid		
Vergrendelingsfunctie / Aanduiding stroomuitval	■ / -	■ / -
Akoestisch deuralarm /Akoestisch temperatuuralarm	■ / -	■ / -
Optisch deuralarm / Optisch temperatuuralarm	■ / -	■ / -
Technische gegevens		
Nismaat / Deurbevestiging	178 cm / deur-op-deur	178 cm / deur-op-deur
Geschikt voor Side-by-Side opstelling	■ FNS 7770 E / FNS 7794 E	■ FNS 7770 E / FNS 7794 E
Klimaatklasse	SN-ST	SN-ST
Koelgedeelte /waarvan PerfectFresh-Zone/4*-diepvriesgedeelte in l	296 / 98 / -	296 / 98 / -
Bewaartijd bij storing / Diepvries vermogen in kg/24 h	14 / 2	14 / 2
Geluid in dB(A) re1pW	34	34
Spanning in V / Zekering in A / Stroomopname in mA	220 - 240 / 10 / 1200	220 - 240 / 10 / 1200
Meegeleverde toebehoren		
Eierrekjes / IJsblokjeshouder	■ / ■	■ / ■
Consumentenadviesprijs	**€ 3.499,-**	**€ 3.499,-**

Koel-vriescombinaties - Nishoogte 178 cm

	KD 7724 E Active	KDN 7724 E Active	KFN 7733 E	KFN 7734 E	KFN 7744 E	KFN 7744 D
Uitvoering			**Verkrijgbaar vanaf mei 2024**	**Verkrijgbaar vanaf mei 2024**	**Verkrijgbaar t/m maart 2024**	**Verkrijgbaar per mei 2024**
Inbouwmodel geintegreerd/ onderbouw / deurgeleiding	■ / - / -	■ / - / -	■ / - / ■	■ / - / -	■ / - / -	■ / - / -
Deurscharniering / wisselbaar	rechts / ■	rechts / ■	rechts / ■	rechts / ■	rechts / ■	rechts / ■
Design						
Verlichting koelgedeelte / diepvriesgedeelte	LED / -	LED / -	LED / -	LED / -	LED / -	LED / -
Verlicht Dynacool-element						
Bedieningsgemak						
Vershoudsysteem	DailyFresh	DailyFresh ExtraCool	DailyFresh	DailyFresh	PerfectFresh Pro	PerfectFresh Pro
Freeze&Cool						
Actieve bevochtiging in bovenlade / Indelingssysteem PerfectFresh						
DuplexCool/DynaCool/ComfortFrost/NoFrost	■ / - / ■ - /	■ / - / - / ■	■ / ■ / - / ■	■ / ■ / - / ■	■ / ■ / - / ■	■ / ■ / - / ■
IceMaker met vaste wateraansluiting / MyIce met waterreservoir						
ComfortClean/Active AirClean Filter			■ / -	■ / -	■ / -	■ / -
SoftClose/SelfClose	achteraf te plaatsen (KSCB70) / -	achteraf te plaatsen (KSCB70) / -		■ / -	achteraf te plaatsen (KSC30) / -	■ / -
Bediening						
Bedienconcept	TouchControl	TouchControl	SensorTouch	SensorTouch	SensorTouch	SensorTouch
SuperKoelen/SuperFrost/Koelgedeelte uitschakelbaar/Diepvriesgedeelte uitschakelbaar	■ / ■ / - / -	■ / ■ / - / -	■ / ■ / ■ / ■	■ / ■ / ■ / ■	■ / ■ / ■ / ■	■ / ■ / ■ / ■
Aantal temperatuurzones	2	2	2	2	3	3
Sabbatmodus/Party-Modus/Holiday-Modus	- / ■ / -	- / ■ / -	■ / ■ / ■	■ / ■ / ■	■ / ■ / ■	■ / ■ / ■
Koelgedeelte						
Aantal plateaus/ waarvan verlicht / waarvan Flexiboard	4 / 0 / 0	4 / 0 / 0	4 / 0 / 1	4 / 0 / 1	2 / 0 / 0	2 / 0 / 1
Flessenrek van verchroomd metaal	■	■	■		■	■
Aantal vershoudsysteemlades	1	2	1	1	2	2
Droge achterwand kunststof / Droge achterwand cleansteel					■ / -	■ / -
Flessenvak binnenkant van deur / aantal deurvakken	2 / 1	2 / 1	1 / 2	1 / 2	1 / 1	1 / 1
ComfortSize			■	■	■	■
Diepvriesgedeelte						
Aantal diepvrieslades/waarvan op telescoopgeleiders	3 / 0	3 / 0	3 / 0	3 / 0	3 / 0	3 / 0
Efficiëntie en duurzaamheid						
Energie-efficientieklasse (A-F) / Geluidsklasse (A-D)	E / B	E / B	E / B	E / B	E / B	D / B
Energieverbruik per jaar / per 24 h in kWh	228,86 / 0,627	233,97 / 0,641	227,03 / 0,621	227,03 / 0,621	259 / 0,709	206,96 / 0,567
Thuisnetwerk						
WifiConn@ct			■	■	■	■
Veiligheid						
Vergrendelingsfunctie / Aanduiding stroomuitval			■ / ■	■ / ■	■ / ■	■ / ■
Akoestisch deuralarm / Akoestisch temperatuuralarm	■ / -	■ / -	■ / ■	■ / ■	■ / ■	■ / ■
Optisch deuralarm / Optisch temperatuuralarm		■ / -	■ / ■	■ / ■	■ / ■	■ / ■
Technische gegevens						
Nismaat / Deurbevestiging	178 cm / deur-op-deur	178 cm / deur-op-deur	178 cm / deurgeleiding	178 cm / deur-op-deur	178 cm / deur-op-deur	178 cm / deur-op-deur
Geschikt voor Side-by-Side opstelling	nee	nee	■ FNS 7770 E / FNS 7794 E	■ FNS 7770 E / FNS 7794 E	■ FNS 7770 E / FNS 7794 E	■ FNS 7770 E / FNS 7794 E
Klimaatklasse	SN-ST	SN-ST	SN-ST	SN-ST	SN-ST	SN-ST
Koelgedeelte /waarvan PerfectFresh-Zone/4*-diepvriesgedeelte in l	183 / - / 84	184 / - / 76	183 / - / 70	183 / - / 70	174 / 71 / 70	174 / 71 / 70
Bewaartijd bij storing / Diepvries vermogen in kg/24 h	9,0 / 4,2	10,0 / 4,0	9 / 6	9 / 6	9 / 6	9 / 6
Geluid in dB(A) re1pW	35	35	34	34	35	34
Spanning in V / Zekering in A / Stroomopname in mA	220-240 / 10 / 700	220-240 / 10 / 700	220 - 240 / 10 / 1400	220 - 240 / 10 / 1400	220 - 240 / 10 / 1400	220 - 240 / 10 / 1400
Meegeleverde toebehoren						
Eierrekjes / IJsblokjeshouder	■ / ■	■ / ■	■ / ■	■ / ■	■ / ■	■ / ■
Consumentenadviesprijs	**€ 1.239,-**	**€ 1.339,-**	**€ 1.699,-**	**€ 1.599,-**	**€ 1.979,-**	**€ 1.999,-**

Bekijk achterin Miele accessoires - Koelen en Vriezen

Koel-vriescombinaties - Nishoogte 178 cm

	KFN 7744 C Gala Edition	KFN 7764 D	KFN 7764 C	KF 7772 B	KFN 7774 D	KFN 7774 C
Uitvoering	**Verkrijgbaar per april 2024**	**Verkrijgbaar t/m april 2024**	**Verkrijgbaar per mei 2024**		**Verkrijgbaar t/m april 2024**	**Verkrijgbaar per mei 2024**
Inbouwmodel geintegreerd/ onderbouw	■ / - / -	■ / - / -	■ / - / -	■ / -	■ / -	■ / -
Deurscharniering / wisselbaar	rechts / ■	rechts / ■	rechts / ■	rechts / ■	rechts / ■	rechts / ■
Design						
Verlichting koelgedeelte / diepvriesgedeelte	LED / -	FlexiLight 2.0 / LED	FlexiLight 2.0 / LED	FlexiLight 2.0 / LED	FlexiLight 2.0 / LED	FlexiLight 2.0 / LED
Verlicht Dynacool-element / PerfectFresh LED verlichting / IceMaker verlichting		■	■	■ / ■ / -	■ / ■ / -	■ / ■ / -
Bedieningsgemak						
Vershoudsysteem	PerfectFresh Pro	DailyFresh	DailyFresh	PerfectFresh Active	PerfectFresh Active	PerfectFresh Active
Freeze&Cool						
Actieve bevochtiging in bovenlade / Indelingssysteem PerfectFresh				■ / ■	■ / ■	■ / ■
DuplexCool/DynaCool/ComfortFrost/NoFrost	■ / ■ / - / ■	■ / ■ / - / ■	■ / ■ / - / ■	■ / ■ / ■ / -	■ / ■ / - / ■	■ / ■ / - / ■
IceMaker met vaste wateraansluiting / MyIce met waterreservoir				- / -	- / -	- / -
ComfortClean/Active AirClean Filter	■ / -	■ / -	■ / -	■ / -	■ / -	■ / -
SoftClose/SelfClose	achteraf te plaatsen (KSC30) / -	■ / -	■ / -	■ / ■	■ / ■	■ / ■
Bediening						
Bedienconcept	SensorTouch	FreshTouch	FreshTouch	FreshTouch	FreshTouch	FreshTouch
SuperKoelen/SuperFrost/Koelgedeelte uitschakelbaar/Diepvriesgedeelte uitschakelbaar	■ / ■ / ■ / ■	■ / ■ / ■ / ■	■ / ■ / ■ / ■	■ / ■ / ■ / ■	■ / ■ / ■ / ■	■ / ■ / ■ / ■
Aantal temperatuurzones	3	2	2	3	3	3
Sabbatmodus/Party-Modus/Holiday-Modus	■ / ■ / ■	■ / ■ / ■	■ / ■ / ■	■ / ■ / ■	■ / ■ / ■	■ / ■ / ■
Koelgedeelte						
Aantal plateaus/ waarvan verlicht (FlexiLight 2.0)/ waarvan Flexiboard	3 / 0 / 1	5 / 2 / 0	5 / 2 / 1	4 / 2	3 / 2	4 / 2 / 1
Aantal vershoudsysteemlades	■			2	2	2
Droge achterwand cleansteel	2	1	1	■	■	■
FlexiTray	-	-	-			
Flessenvak binnenkant van deur / aantal deurvakken	1 / 1	1 / 3	1 / 3	1 / 2	1 / 1	1 / 1
ComfortSize	■	■	■	■	■	■
Diepvriesgedeelte						
Aantal diepvrieslades/waarvan op telescoopgeleiders	3 / 0	3 / 3	3 / 3	2 / 0	3 / 3	3 / 3
Efficiëntie en duurzaamheid						
Energie-efficientieklasse (A-F) / Geluidsklasse (A-D)	C / B	D / B	C / B	B / B	D / B	C / B
Energieverbruik per jaar / per 24 h in kWh	266 / 0,454	181 / 0,495	145,27 / 0,397	116 / 0,317	207 / 0,567	165,35 / 0,452
Thuisnetwerk						
WifiConn@ct	■	■	■	■	■	■
Veiligheid						
Vergrendelingsfunctie / Aanduiding stroomuitval	■ / ■	■ / ■	■ / ■	■ / ■	■ / ■	■ / ■
Akoestisch deuralarm /Akoestisch temperatuuralarm	■ / ■	■ / ■	■ / ■	■ / ■	■ / ■	■ / ■
Optisch deuralarm / Optisch temperatuuralarm	■ / ■	■ / ■	■ / ■	■ / ■	■ / ■	■ / ■
Technische gegevens						
Nismaat / Deurbevestiging	178 cm / deur-op-deur	178 cm / deur-op-deur	178 cm / deur-op-deur	178 cm / deur-op-deur	178 cm / deur-op-deur	178 cm / deur-op-deur
Geschikt voor Side-by-Side opstelling	■ FNS 7770 E / FNS 7794 E	■ FNS 7770 E / FNS 7794 E	■ FNS 7770 E / FNS 7794 E	■ FNS 7770 E / FNS 7794 E	■ FNS 7770 E / FNS 7794 E	■ FNS 7770 E / FNS 7794 E
Klimaatklasse	SN-ST	SN-T	SN-T	SN-ST	SN-ST	SN-ST
Koelgedeelte /waarvan PerfectFresh-Zone/4*-diepvriesgedeelte in l	174 / 71 / 70	184 / - / 70	184 / - / 70	202 / 71 / 54	175 / 71 / 70	175 / 71 / 70
Bewaartijd bij storing / Diepvries vermogen in kg/24 h	9 / 5	9 / 5	9 / 5	9 / 6	9 / 6	9 / 6
Geluid in dB(A) re1pW	35	34	33	33	34	33
Spanning in V / Zekering in A / Stroomopname in mA	220 - 240 / 10 / 1400	220 - 240 / 10 / 1400	220 - 240 / 10 / 1400	220 - 240 / 10 / 1400	220 - 240 / 10 / 1400	220 - 240 / 10 / 1400
Meegeleverde toebehoren						
Eierrekjes / IJsblokjeshouder	■ / ■	■ / ■	■ / ■	■ / ■	■ / ■	■ / ■
Consumentenadviesprijs	**€ 2.199,-**	**€ 2.489,-**	**€ 2.599,-**	**€ 2.939,-**	**€ 2.839,-**	**€ 2.999,-**

Incl. voucher voor 125 weken extra garantie.

Bekijk achterin Miele accessoires - Koelen en Vriezen

Koel-vriescombinaties - Nishoogte 178 cm

	KFN 7785 D	KFN 7785 C	KFN 7795 D	KFN 7795 C
Uitvoering	**Verkrijgbaar t/m april 2024**	**Verkrijgbaar per mei 2024**	**Verkrijgbaar t/m april 2024**	**Verkrijgbaar per mei 2024**
Inbouwmodel geintegreerd/ onderbouw	■ / -	■ / -	■ / -	■ / -
Deurscharniering / wisselbaar	rechts / ■	rechts / ■	rechts / ■	rechts / ■
Design				
Verlichting koelgedeelte / diepvriesgedeelte	FlexiLight 2.0 / LED	FlexiLight 2.0 / LED	FlexiLight 2.0 / LED	FlexiLight 2.0 / LED
Verlicht Dynacool-element / PerfectFresh LED verlichting / IceMaker verlichting	■ / - / ■	■ / - / ■	■ / ■ / ■	■ / ■ / ■
Bedieningsgemak				
Vershoudsysteem	DailyFresh	DailyFresh	PerfectFresh Active	PerfectFresh Active
Freeze&Cool		■		■
Actieve bevochtiging in bovenlade / Indelingssysteem PerfectFresh	- / -	- / -	■ / ■	■ / ■
DuplexCool/DynaCool/ComfortFrost/NoFrost	■ / ■ / - / ■	■ / ■ / - / ■	■ / ■ / - / ■	■ / ■ / - / ■
IceMaker met vaste wateraansluiting / MyIce met waterreservoir	- / ■	- / ■	■ / -	■ / -
ComfortClean/Active AirClean Filter	■ / -	■ / -	■ / -	■ / -
SoftClose/SelfClose	■ / -	■ / -	■ / ■	■ / ■
Bediening				
Bedienconcept	FreshTouch	FreshTouch	FreshTouch	FreshTouch
SuperKoelen/SuperFrost/Koelgedeelte uitschakelbaar/Diepvriesgedeelte uitschakelbaar	■ / ■ / ■ / ■	■ / ■ / ■ / ■	■ / ■ / ■ / ■	■ / ■ / ■ / ■
Aantal temperatuurzones	2	2	3	3
Sabbatmodus/Party-Modus/Holiday-Modus	■ / ■ / ■	■ / ■ / ■	■ / ■ / ■	■ / ■ / ■
Koelgedeelte				
Aantal plateaus/ waarvan verlicht (FlexiLight 2.0)/ waarvan Flexiboard	3 / 2	3 / 2 / 0	2 / 2	3 / 2 / 0
Aantal vershoudsysteemlades	1	1	2	2
Droge achterwand cleansteel	■	■	■	■
FlexiTray	1	1	1	1
Flessenvak binnenkant van deur / aantal deurvakken	1 / 3	1 / 3	1 / 1	1 / 1
ComfortSize	■	■	■	■
Diepvriesgedeelte				
Aantal diepvrieslades/waarvan op telescoopgeleiders	3 / 3	3 / 3	3 / 3	3 / 3
Efficiëntie en duurzaamheid				
Energie-efficientieklasse (A-F) / Geluidsklasse (A-D)	D / B	C / B	D / B	C / B
Energieverbruik per jaar / per 24 h in kWh	183 / 0,501	146,00 / 0,400	208 / 0,569	166,08 / 0,454
Thuisnetwerk				
WifiConn@ct	■	■	■	■
Veiligheid				
Vergrendelingsfunctie / Aanduiding stroomuitval	■ / ■	■ / ■	■ / ■	■ / ■
Akoestisch deuralarm /Akoestisch temperatuuralarm	■ / ■	■ / ■	■ / ■	■ / ■
Optisch deuralarm / Optisch temperatuuralarm	■ / ■	■ / ■	■ / ■	■ / ■
Technische gegevens				
Nismaat / Deurbevestiging	178 cm / deur-op-deur	178 cm / deur-op-deur	178 cm / deur-op-deur	178 cm / deur-op-deur
Geschikt voor Side-by-Side opstelling	■ FNS 7770 E / FNS 7794 E	■ FNS 7770 E / FNS 7794 E	■ FNS 7770 E / FNS 7794 E	■ FNS 7770 E / FNS 7794 E
Klimaatklasse	SN-ST	SN-ST	SN-ST	SN-ST
Koelgedeelte /waarvan PerfectFresh-Zone/4*-diepvriesgedeelte in l	184 / - / 71	184 / - / 71	175 / 71 / 71	175 / 71 / 71
Bewaartijd bij storing / Diepvries vermogen in kg/24 h	9 / 6	9 / 6	9 / 6	9 / 6
Geluid in dB(A) re1pW	34	33	34	33
Spanning in V / Zekering in A / Stroomopname in mA	220 - 240 / 10 / 1400	220 - 240 / 10 / 1400	220 - 240 / 10 / 1400	220 - 240 / 10 / 1400
Meegeleverde toebehoren				
Eierrekjes / IJsblokjeshouder	■ / -	■ / -	■ / -	■ / -
Consumentenadviesprijs	**€ 3.079,-**	**€ 3.249,-**	**€ 3.179,-**	**€ 3.399,-**

Diepvrieskasten

Nieuwe Keuken **Plus**

	FNS 7040 E	FNS 7040 D	FNS 7040 B	FNS 7140 E	FNS 7140 C	FNS 7470 D
Uitvoering	**Verkrijgbaar t/m april 2024**	**Verkrijgbaar per mei 2024**	**Verkrijgbaar per mei 2024**	**Verkrijgbaar t/m april 2024**	**Verkrijgbaar per mei 2024**	
Inbouwmodel geintegreerd/ onderbouw / deurgeleiding	■ / - / -	■ / - / -	■ / - / -	■ / - / -	■ / - / -	■ / - / -
Deurscharniering / wisselbaar / Side-by-side geschikt	rechts / ■ / ■ (alleen onder te plaatsen)	rechts / ■ / ■ (alleen onder te plaatsen)	rechts / ■ / ■ (alleen onder te plaatsen)	rechts / ■ / ■ (alleen onder te plaatsen)	rechts / ■ / ■ (alleen onder te plaatsen)	links / ■ / ■
Design						
Verlichting diepvriesgedeelte	-	-	-	-	-	LED
Verlichting IceMaker	-	-	-	-	-	-
Bedieningsgemak						
NoFrost / VarioRoom	■ / ■	■ / ■	■ / ■	■ / ■	■ / ■	■ / ■
IceMaker met vaste wateraansluiting / Pizzabox	- / -	- / -	- / -	- / -	- / -	- / -
SoftClose/SelfClose	achteraf te plaatsen (KSC30) / -	■ / -	■ / -	achteraf te plaatsen (KSC30) / -	■ / -	■ / -
Bediening						
Bedienconcept	SensorTouch	SensorTouch	SensorTouch	SensorTouch	SensorTouch	FreshTouch
SuperFrost/Diepvriesgedeelte uitschakelbaar	■ /■	■ /■	■ /■	■ / ■	■ / ■	■ / ■
Aantal temperatuurzones	1	1	1	1	1	1
Sabbatmodus/Party-Modus/Holiday-Modus	■ / ■ / -	■ / ■ / -	■ / ■ / -	■ / ■ / -	■ / ■ / -	■ / ■ / -
Diepvriesgedeelte						
Aantal diepvrieslades/waarvan op telescoopgeleiders	3 / 0	3 / 0	3 / 0	4 / 0	4 / 0	6 / 0
Verlichting diepvriesgedeelte	-	-	-	-	-	■
Efficiëntie en duurzaamheid						
Energie-efficientieklasse (A-F)	E	D	B	E	C	D
Energieverbruik per jaar / per 24 h in kWh	184,53 / 0,505	147,62 / 0,405	94,09 / 0,257	191,42 / 0,524	122,48 / 0,334	173,38 / 0,475
Geluidsklasse (A-D)	C	B	B	B	B	B
Thuisnetwerk						
Miele@home/WifiConn@ct	■ / ■	■ / ■	■ / ■	■ / ■	■ / ■	■ / ■
Veiligheid						
Vergrendelingsfunctie / Aanduiding stroomuitval	■ / ■	■ / ■	■ / ■	■ / ■	■ / ■	■ / ■
Akoestisch deuralarm /Akoestisch temperatuuralarm	■ / ■	■ / ■	■ / ■	■ / ■	■ / ■	■ / ■
Optisch deuralarm / Optisch temperatuuralarm	■ / ■	■ / ■	■ / ■	■ / ■	■ / ■	■ / ■
Technische gegevens						
Nismaat	72 cm	72 cm	72 cm	88 cm	88 cm	140 cm
Deurbevestiging	deur-op-deur	deur-op-deur	deur-op-deur	deur-op-deur	deur-op-deur	deur-op-deur
Klimaatklasse	SN-T	SN-T	SN-T	SN-T	SN-T	SN-T
Diepvriesgedeelte in l	66	66	66	87	87	156
Bewaartijd bij storing / Diepvries vermogen in kg/24 h	10 / 8	10 / 8	10 / 8	10 / 10	10 / 10	10 /10
Geluid in dB(A) re1pW	34	34	33	35	33	35
Spanning in V / Zekering in A / Stroomopname in mA	220 - 240 / 10 / 1300	220 - 240 / 10 / 1300	220 - 240 / 10 / 1300	220 - 240 / 10 / 1300	220 - 240 / 10 / 1300	220 - 240 / 10 / 1300
Meegeleverde toebehoren						
IJsblokjeshouder	1	1	1	1	1	1
Consumentenadviesprijs	**€ 1.419,-**	**€ 1.449,-**	**€ 1.549,-**	**€ 1.679,-**	**€ 1.799,-**	**€ 2.259,-**

Bekijk achterin Miele accessoires - Koelen en Vriezen

Diepvrieskasten

	FNS 7710 E	FNS 7770 E	FNS 7740 D 125 Gala Edition	FNS 7794 E	FNS 7774 D	FNS 7794 D R
Uitvoering		**Verkrijgbaar t/m maart 2024**	**Verkrijgbaar per april 2024**	**Verkrijgbaar t/m april 2024**	**Verkrijgbaar per mei 2024**	**Verkrijgbaar per mei 2024**
Inbouwmodel geintegreerd/ onderbouw / deurgeleiding	■ / - / -	■ / - / -	■ / - / -	■ / - / -	■ / - / -	■ / - / -
Deurscharniering / wisselbaar / Side-by-side geschikt	links / ■ / ■	links / ■ / ■	links / ■ / ■	links / ■ / ■	links / ■ / ■	rechts / - / ■
Design						
Verlichting diepvriesgedeelte	-	LED	-	LED	LED	LED
Verlichting IceMaker	-	-	-	■	■	■
Bedieningsgemak						
NoFrost / VarioRoom	■ / ■	■ / ■	■ / ■	■ / ■	■ / ■	■ / ■
IceMaker met vaste wateraansluiting / Pizzabox	- / -	- / -	- / -	■ / ■	■ / ■	■ / ■
SoftClose/SelfClose	achteraf te plaasten KSC30	■ / -	■ / -	■ / -	■ / -	■ / -
ActiveDoor						■
Bediening						
Bedienconcept	SensorTouch	FreshTouch	FreshTouch	FreshTouch	FreshTouch	FreshTouch
SuperFrost/Diepvriesgedeelte uitschakelbaar	■ / ■	■ / ■	■ / ■	■ / ■	■ / ■	■ / ■
Aantal temperatuurzones	1	1	1	1	1	1
Sabbatmodus/Party-Modus/Holiday-Modus	■ / ■ / -	■ / ■ / -	■ / ■ / -	■ / ■ / -	■ / ■ / -	■ / ■ / -
Diepvriesgedeelte						
Aantal diepvrieslades/waarvan op telescoopgeleiders	8 / 0	8 / 8	8 / 8	8 / 8	8 / 6	8 / 6
Verlichting diepvriesgedeelte	-	■	■	■	■	■
Efficiëntie en duurzaamheid						
Energie-efficientieklasse (A-F)	E	E	D	E	D	D
Energieverbruik per jaar / per 24 h in kWh	237,25 / 0,649	236,84 / 0,648	189,80 / 0,520	236,84 / 0,648	189,8 / 0,520	189,8 / 0,520
Geluidsklasse (A-D)	B	B	B	B	B	B
Thuisnetwerk						
Miele@home/WifiConn@ct	■ / ■	■ / ■	■ / ■	■ / ■	■ / ■	■ / ■
Veiligheid						
Vergrendelingsfunctie / Aanduiding stroomuitval	■ / ■	■ / ■	■ / ■	■ / ■	■ / ■	■ / ■
Akoestisch deuralarm /Akoestisch temperatuuralarm	■ / ■	■ / ■	■ / ■	■ / ■	■ / ■	■ / ■
Optisch deuralarm / Optisch temperatuuralarm	■ / ■	■ / ■	■ / ■	■ / ■	■ / ■	■ / ■
Technische gegevens						
Nismaat	178 cm	178 cm	178 cm	178 cm	178 cm	178 cm
Deurbevestiging	deur-op-deur	deur-op-deur	deur-op-deur	deur-op-deur	deur-op-deur	deur-op-deur
Klimaatklasse	SN-T	SN-T	SN-T	SN-T	SN-T	SN-T
Diepvriesgedeelte in l	156	213	213	213	213	213
Bewaartijd bij storing / Diepvries vermogen in kg/24 h	10 /10	9 / 10	9 / 10	9 / 10	9 / 12	9 / 12
Geluid in dB(A) re1pW	33	35	35	35	33	33
Spanning in V / Zekering in A / Stroomopname in mA	220 - 240 / 10 / 1300	220 - 240 / 10 / 1300	220 - 240 / 10 / 1300	220 - 240 / 10 / 1300	220 - 240 / 10 / 1300	220 - 240 / 10 / 1300
Meegeleverde toebehoren						
IJsblokjeshouder	1	1	1	0	0	0
Consumentenadviesprijs	**€ 2.199,-**	**€ 2.469,-**	**€ 2.469,-**	**€ 2.899,-**	**€ 3.099,-**	**€ 3.799,-**

Incl. voucher voor 125 weken extra garantie.

Bekijk achterin Miele accessoires - Koelen en Vriezen

Diepvrieskasten

Nieuwe Keuken **Plus**

	FNS 7794 D L
Uitvoering	**Verkrijgbaar per mei 2024**
Inbouwmodel geintegreerd/ onderbouw / deurgeleiding	■ / - / -
Deurscharniering / wisselbaar / Side-by-side geschikt	links / - / ■
Design	
Verlichting diepvriesgedeelte	LED
Verlichting IceMaker	■
Bedieningsgemak	
NoFrost / VarioRoom	■ / ■
IceMaker met vaste wateraansluiting / Pizzabox	■ / ■
SoftClose/SelfClose	■ / -
ActiveDoor	■
Bediening	
Bedienconcept	FreshTouch
SuperFrost/Diepvriesgedeelte uitschakelbaar	■ / ■
Aantal temperatuurzones	1
Sabbatmodus/Party-Modus/Holiday-Modus	■ / ■ / -
Diepvriesgedeelte	
Aantal diepvrieslades/waarvan op telescoopgeleiders	8 / 6
Verlichting diepvriesgedeelte	■
Efficiëntie en duurzaamheid	
Energie-efficientieklasse (A-F)	D
Energieverbruik per jaar / per 24 h in kWh	189,8 / 0,520
Geluidsklasse (A-D)	B
Thuisnetwerk	
Miele@home/WifiConn@ct	■ / ■
Veiligheid	
Vergrendelingsfunctie / Aanduiding stroomuitval	■ / ■
Akoestisch deuralarm /Akoestisch temperatuuralarm	■ / ■
Optisch deuralarm / Optisch temperatuuralarm	■ / ■
Technische gegevens	
Nismaat	178 cm
Deurbevestiging	deur-op-deur
Klimaatklasse	SN-T
Diepvriesgedeelte in l	213
Bewaartijd bij storing / Diepvries vermogen in kg/24 h	9 / 12
Geluid in dB(A) re1pW	33
Spanning in V / Zekering in A / Stroomopname in mA	220 - 240 / 10 / 1300
Meegeleverde toebehoren	
IJsblokjeshouder	0
Consumentenadviesprijs	**€ 3.799,-**

Bekijk achterin Miele accessoires - Koelen en Vriezen

Diepvrieskasten - Nishoogte 82 cm

	F 31202 Ui-1
Uitvoering	
Geschikt voor	Onderbouw
Verlichting	
Deurscharniering	Rechts
Deurscharniering wisselbaar	■
Geluidsniveau in dB	35
Inhoud	
4-sterren-diepvrieszone in liters	95
Aantal diepvrieslades	3
Bedieningsgemak	
VarioRoom	■
SoftClose-deursluiting	
Elektronische temperatuurweergave en -regeling	ComfortControl
ComfortFrost	■
Efficiëntie en duurzaamheid	
Energie-efficiëntieklasse	D
Energieverbruik per jaar / per 24u in kWh	141 - 0,38
SuperFrost	■
Optisch en akoestisch deuralarm	■
Montage-instructies	
Bevestiging	Deur-op-deur
Side-by-side opstelling	■ Met UI-koelkasten
Technische gegevens	
Nismaten b x h x d in cm	60 x 82 - 87 x 55
Consumentenadviesprijs	**€ 1.439,-**

Wijnklimaatkasten

Alleen bij Miele.

SommelierSet

Aan alles gedacht: glazen gekoeld, wijn gereed voor decanteren en zelfs open wijnflessen perfect op temperatuur. Alles wat u nodig heeft ligt klaar voor gebruik zodat u kunt gaan genieten van uw wijn of champagne.

FlexiFrame (Plus)

U kunt flexibel uw flessen in de wijnklimaatkast plaatsen, zowel in de lengte- als dwarsrichting. Ook uw grote Magnum-flessen kunnen veilig worden bewaard.

Wijnklimaatkasten

	KWT 7112 iG	KWT 7112 iG	KWT 7112 iG 125 Gala Edition	KWT 6422 i-1	KWT 6422 iG-1
Uitvoering			**Verkrijgbaar vanaf april 2024**		
Geschikt voor	Inbouw	Inbouw	Inbouw	Inbouw	Inbouw
Beschikbare kleuren	Roestvrij staal met CleanSteel	Obsidiaanzwart / grafietgrijs	Obsidiaan matzwart		Obsidiaanzwart / grafietgrijs*
Kleur front	Glazen deur met UV-filter	Glazen deur met UV-filter	Glazen deur met UV-filter	Glazen deur met UV-filter	Glazen deur met UV-filter
Greeploos design	■	■	■		■
Meubelfront				■	
Verlichting	Led	Led	Led	Led	Led
Deurscharniering	Onder	Onder	Onder	Rechts	Rechts
Deurscharniering wisselbaar				■	■
Geluidsniveau in dB	32	32	32	32	32
Inhoud					
Aantal wijnflessen	18	18	18	30	33
Bedieningsgemak					
Aantal temperatuurzones	1	1	1	2	2
Push2open	■	■	■		■
SoftClose-deursluiting	■	■	■	■	■
Actief-air-clean-filter voorkomt geurtjes	■	■	■	■	■
DynaCool	■	■	■	■	■
Aantal houten roosters	2	2	2	3	3
Waarvan houten FlexiFrame-draagplateaus	2	2	2	2	2
3D-presenter				■	■
SommelierSet WSS 6700					
Elektronische temperatuurweergave en -regeling	TouchControl	TouchControl	TouchControl	TouchControl	TouchControl
WifiConn@ct 1	■	■	■	■	■
Efficiëntie en duurzaamheid					
Energie-efficiëntieklasse	G	G	G	G	G
Energieverbruik per jaar / per 24u in kWh	116 / 0,317	116 / 0,317	116 / 0,317	143 / 0,39	143 / 0,39
Akoestisch en optisch deuralarm	■	■	■	■	■
Montage-instructies					
Geschikt voor side-by-side opstelling	■	■	■	■	■
Bodemplaat voor perfecte uitlijning tussen twee 45 cm inbouwapparaten*				ENB 1060 (€ 92,95)	ENB 1060 (€ 92,95)
Technische gegevens					
Nismaten b x h x d in cm	56 - 56,8 x 45 - 45,2 x 55	56 - 56,8 x 45 - 45,2 x 55	56 - 56,8 x 45 - 45,2 x 55	56 - 57 x 87,4 - 89 x 55	56 - 57 x 87,4 - 89 x 55
Consumentenadviesprijs	**€ 2.799,-**	**€ 2.799,-**	**€ 2.899,-**	**€ 3.179,-**	**€ 3.389,-**

Incl. voucher voor 125 weken extra garantie.

* Tegen meerprijs leverbaar.

[1] Exclusief communicatiemodule XKS 3130 W.

Wijnklimaatkasten

	KWT 6722 iS-1	KWT 6722 iGS-1
Uitvoering		
Geschikt voor	Inbouw	Inbouw
Beschikbare kleuren		Obsidiaanzwart
Kleur front	Glazen deur met UV-filter	Glazen deur met UV-filter
Greeploos design		■
Meubelfront	■	
Verlichting	Led	Led
Deurscharniering	Rechts	Rechts
Deurscharniering wisselbaar	■	■
Geluidsniveau in dB	32	32
Inhoud		
Aantal wijnflessen	80	83
Bedieningsgemak		
Aantal temperatuurzones	2	2
Push2open		■
SoftClose-deursluiting	■	■
Actief-air-clean-filter voorkomt geurtjes	■	■
DynaCool	■	■
Aantal houten roosters	8	8
Waarvan houten FlexiFrame-draagplateaus	8	8
3D-presenter	■	■
SommelierSet WSS 6700	■	■
Elektronische temperatuurweergave en -regeling	TouchControl	TouchControl
WifiConn@ct 1	■	■
Efficiëntie en duurzaamheid		
Energie-efficiëntieklasse	G	G
Energieverbruik per jaar / per 24u in kWh	162 / 0,44	165 / 0,45
Akoestisch en optisch deuralarm	■	■
Montage-instructies		
Geschikt voor side-by-side opstelling	■	■
Bodemplaat voor perfecte uitlijning tussen twee 45 cm inbouwapparaten*		
Technische gegevens		
Nismaten b x h x d in cm	56 - 57 x 177,2 - 178,8 x 55	56 - 57 x 177,2 - 178,8 x 55
Consumentenadviesprijs	**€ 4.819,-**	**€ 4.999,-**

	KWT 6321 UG	KWT 6322 UG-1
Uitvoering		
Geschikt voor	Onderbouw	Onderbouw
Beschikbare kleuren	Obsidiaanzwart	Obsidiaanzwart
Kleur front	Glazen deur met UV-filter	Glazen deur met UV-filter
Greeploos design	Greeplijst	■
Verlichting	Led	Led
Deurscharniering	Rechts	Rechts
Deurscharniering wisselbaar	■	■
Geluidsniveau in dB	38	35
Inhoud		
Aantal wijnflessen	34	34
Bedieningsgemak		
Aantal temperatuurzones	2	2
Push2open		■
SoftClose-deursluiting		■
Actief-air-clean-filter voorkomt geurtjes	■	■
DynaCool	■	■
Aantal houten roosters	3	3
Waarvan houten FlexiFrame-draagplateaus		3
Elektronische temperatuurweergave en -regeling	ComfortControl	TouchControl
WifiConn@ct 1		■
Efficiëntie en duurzaamheid		
Energie-efficiëntieklasse*	G	G
Energieverbruik per jaar / per 24u in kWh	142 / 0,389	138 / 0,39
Akoestisch en optisch deuralarm	■	■
Montage-instructies		
Geschikt voor side-by-side opstelling	■	■
Side-by-side kit voor meerdere opstellingen**	KSK 6300	KSK 6300
Technische gegevens		
Nismaten b x h x d in cm	60 x 82 - 87 x 58	60 x 82 - 87 x 58
Consumentenadviesprijs	**€ 2.849,-**	**€ 3.499,-**

* Tegen meerprijs leverbaar.

[1] Exclusief communicatiemodule XKS 3130 W.

MasterCool

Miele beschikt over een zeer uitgebreid assortiment MasterCool koel- en diepvrieskasten. Bij de ontwikkeling van deze unieke apparaten is aan zowel de kwaliteit als aan het comfort de allerhoogste eis gesteld. Eersteklas materialen, de nauwkeurige afwerking ervan en ook het schitterende lichtsysteem zijn slechts een paar voorbeelden van de hoogstaande details waarmee onze designers echte voordelen tot stand wisten te brengen. Geheel volgens uw wensen en volgens onze filosofie gaan design en functionaliteit hier samen in apparatuur die van topniveau is.
Dat is MasterCool van Miele.

MasterCool - Koelkasten / koel- diepvrieskasten

	K 2802 Vi	K 2902 Vi	KF 2902 Vi	KF 2982 Vi
Uitvoering				
MasterCool	Koelkast	Koelkast	Koel- en diepvriescombinatie	Koel- en diepvriescombinatie
Geschikt voor	Inbouw	Inbouw	Inbouw	Inbouw
Verlichting	BrilliantLight	BrilliantLight	BrilliantLight	BrilliantLight
Deurscharniering	Rechts	Rechts	Rechts	
Deurscharniering wisselbaar*	■	■	■	■
Geluidsniveau in dB(A) re1pW	40	40	42	42
Inhoud				
Totale inhoud in liters	467	579	555	552
Inhoud koelgedeelte	467	579	389	386
Inhoud diepvriesgedeelte			166	166
Aantal draagplateaus	3	3	3	3
Aantal groentelades	1	1		
Aantal MasterFresh-lades	2	2	2	2
Aantal verschuifbare lades	1	1	1	1
Flessenvak binnenkant deur	3	3	2	4
Aantal diepvrieslades			2	2
Bedieningsgemak				
Deursysteem Push2Open / Pull2Open / SoftClose	■	■	■	■
Onafhankelijke temperatuurregeling in koel- en diepvrieszone			■	■
Aantal temperatuurzones	2	2	3	3
Elektronische temperatuurweergave en -regeling: Touch-bediening	MasterSensor	MasterSensor	MasterSensor	MasterSensor
In hoogte verstelbare draagplateaus van veiligheidsglas	■	■	■	■
MasterFresh	■	■	■	■
DynaCool	■	■	■	■
Active AirClean filter	■	■	■	■
IceMaker met vaste wateraansluiting			■	■
NoFrost			■	■
Sabbat-modus	■	■	■	■
Efficiëntie en duurzaamheid				
Energie-efficiëntieklasse	E	E	E	E
Energieverbruik per jaar/per 24u in kWh	166 / 0,454	182 / 0,498	326 / 0,893	415 / 1,138
SuperKoelen	■	■	■	■
SuperFrost			■	■
Optisch en akoestisch deuralarm	■	■	■	■
Optisch en akoestisch temperatuuralarm	■	■	■	■
WiFiConn@ct	■	■	■	■
Montage-instructies				
Max. gewicht frontpaneel koel-/vriesgedeelte in kg	27 / -	48 / -	40 / 10	68 links - 71 rechts / 10
Bevestiging	Deur-op-deur	Deur-op-deur	Deur-op-deur	Deur-op-deur
Geschikt voor side-by-side opstelling	■	■	■	■
Benodigde side-by-side kit** (€ 799,-)	KSK 2001	KSK 2001	KSK 2001	KSK 2001
Technische gegevens				
Aansluitwaarde (stroomopname in mA)	3000	3000	3000	3000
Nismaten b x h x d in cm	76,2 - 76,4 x 213,4 - 216,4 x 62,9	91,5 - 91,8 x 213,4 - 216,4 x 62,9	91,5 - 91,8 x 213,4 - 216,4 x 62,9	91,5 - 91,8 x 213,4 - 216,4 x 62,9
Consumentenadviesprijs	**€ 8.879,-**	**€ 9.419,-**	**€ 10.239,-**	**€ 10.799,-**

* Alleen door Miele technicus, prijs niet inbegrepen.
** Tegen meerprijs leverbaar.

MasterCool - diepvrieskasten

	F 2413 Vi	F 2672 Vi	F 2813 Vi
Uitvoering	**Verkrijgbaar vanaf december 2023**		**Verkrijgbaar vanaf december 2023**
MasterCool	Diepvrieskast	Diepvrieskast	Diepvrieskast
Geschikt voor	Inbouw	Inbouw	Inbouw
Verlichting	BrilliantLight	BrilliantLight	BrilliantLight
Deurscharniering	Links	Links	Links
Deurscharniering wisselbaar*	■	-	■
Geluidsniveau in dB(A) re1pW	42	42	42
Inhoud			
4-sterren-diepvrieszone in liters	240	304	445
Aantal draagplateaus	3	2	4
Aantal uitneembare rekken	2	2	2
Aantal uitneembare rekken deur	4	-	4
Bedieningsgemak			
Deursysteem Push2Open / Pull2Open / SoftClose	■	■	■
Aantal temperatuurzones	1	1	1
Elektronische temperatuurweergave en -regeling: Touch-bediening	MasterSensor	MasterSensor	MasterSensor
In hoogte verstelbare draagplateaus van veiligheidsglas	■	■	■
IceMaker met vaste wateraansluiting	■	■	■
IceWaterDispensor	-	■	-
NoFrost	■	■	■
Sabbat-modus	■	■	■
Efficiëntie en duurzaamheid			
Energie-efficiëntieklasse	E	F	E
Energieverbruik per jaar / per 24u in kW	246 / 0,81	337 / 0,831	321 / 0,79
SuperKoelen	-	-	-
SuperFrost	■	■	■
Optisch en akoestisch deuralarm	■	■	■
Optisch en akoestisch temperatuuralarm	■	■	■
WiFiConn@ct	■	■	■
Montage-instructies			
Max. gewicht frontpaneel koel-/vriesgedeelte in kg	- / 59	- / 68	- / 28
Bevestiging	Deur-op-deur	Deur-op-deur	Deur-op-deur
Geschikt voor side-by-side opstelling	■	■	■
Benodigde side-by-side kit** (€ 799,-)	KSK 2001	KSK 2001	KSK 2001
Technische gegevens			
Aansluitwaarde (stroomopname in mA)	3000	3000	3000
Nismaten b x h x d in cm	45,7 - 46 x 213,4 - 216,4 x 62,9	61-61,3 x 213,4 - 216,4 x 62,9	76,2 - 76,5 x 213,4 - 216,4 x 62,9
Consumentenadviesprijs	**€ 8.549,-**	**€ 9.299,-**	**€ 9.799,-**

* Alleen door Miele technicus, prijs niet inbegrepen.
** Tegen meerprijs leverbaar.

MasterCool - wijnklimaatkast

	KWT 2672 ViS
Uitvoering	
MasterCool	Wijnklimaatkast
Kleur front	Glazen deur met UV-filter
Geschikt voor	Inbouw
Verlichting	BrilliantLight
Deurscharniering	Links
Deurscharniering wisselbaar*	■
Geluidsniveau in dB(A) re1pW	42
Inhoud	
Aantal wijnflessen	91
Wijnklimaatzone in liters	370
Bedieningsgemak	
Deursysteem Push2Open / Pull2Open / SoftClose	■
Elektronische temperatuurweergave en -regeling: Touch-bediening	MasterSensor
Aantal temperatuurzones	3
Actief-koolstoffilter voor filteren omgevingslucht	■
Aantal FlexiFrames	9
Sommelierset WSS 2600	■
DynaCool	■
Sabbatmodus	■
Efficiëntie en duurzaamheid	
Energie-efficiëntieklasse	G
Energieverbruik per jaar / per 24u in kWh	155 / 0,425
Akoestisch en optisch deuralarm	■
Optisch en akoestisch temperatuuralarm	■
WiFiConn@ct	■
Montage-instructies	
Max. gewicht frontpaneel koel-/vriesgedeelte in kg	73/-
Bevestiging	Deur-op-deur
Geschikt voor side-by-side opstelling	■
Benodigde side-by-side kit** (€ 799,-)	KSK 2001
Technische gegevens	
Nismaten b x h x d in cm	61 - 61,3 x 213,4 - 216,4 x 62,9
Consumentenadviesprijs	**€ 10.739,-**

* Alleen door Miele technicus, prijs niet inbegrepen.
** Tegen meerprijs leverbaar.

Miele. Immer Besser.

Miele accessoires - Vaatwassen

GS CL 4001 P PowerDisk All in 1, 400 g

Exclusief vaatwaspoeder van Miele / Glanzende resultaten - zelfs bij hardnekkig vuil / Actieve zuurstof voor een grondige reiniging.

Artikelnummer: 11841430 **€ 10,95**

GS SETD6 PowerDisk All in 1 voorraadset 6 stuks

Exclusief vaatwaspoeder van Miele / Glanzende resultaten - zelfs bij hardnekkig vuil / Actieve zuurstof voor een grondige reiniging.

Artikelnummer: 11841250 **€ 59,95**

GS CL 4001 P E PowerDisk All in 1 ECO, 400 g

Zonder belastende zilverbescherming / Zonder geur- en kleurstoffen / Zeer goede milieu-eigenschappen – door Nordic Swan bevestigd.

Artikelnummer: 11868960 **€ 10,95**

GS SETD6 E PowerDisk All in 1 ECO, voorraadset 6 stuks

Zonder belastende zilverbescherming / Zeer goede milieu-eigenschappen – door Nordic Swan bevestigd / Zonder geur- en kleurstoffen.

Artikelnummer: 11868770 **€ 59,95**

GS CL 0606 T UltraTabs All in 1, 60 stuks

Glanzende resultaten - zelfs bij hardnekkig vuil / Gebruiksklaar dankzij in water oplosb., biolog. afbreekb. folie / Meerdere functies, zoals glansspoelmiddel, zout, glasbescherming.

Artikelnummer: 11259430 **€ 22,95**

GS CL 0601 T E UltraTabs All in 1 ECO, 60 stuks

Glanzende resultaten ook bij lage reinigingstemperaturen / Zeer goede milieu-eigenschappen – door Nordic Swan bevestigd / Zonder belastende zilverbescherming.

Artikelnummer: 11884160 **€ 24,95**

GS CL 1403 P Poedervormig reinigingsmiddel, 1,4 kg

Met actieve zuurstof voor een smetteloos resultaat / Met superenzymen - ook effectief bij wassen op lage temperaturen / Met glasbescherming tegen glascorrosie.

Artikelnummer: 10528360 **€ 16,95**

GS RA 503 L Glansspoelmiddel, 500 ml

Stralende glans voor uw glazen / Ondersteunt het drogen van uw servies / Met glasbescherming tegen glascorrosie.

Artikelnummer: 11772110 **€ 8,95**

GS SA 1502 P Regenereerzout, 1,5 kg

Extra grofkorrelig - perfect geschikt voor Miele vaatwassers / Beschermt vaatwasser en servies tegen kalkafzettingen / Eenvoudigweg perfect resultaten zonder vuile handen.

Artikelnummer: 10248530 **€ 3,95**

GS SP 0403 T Tabs in startpakket

Alles wat u nodig hebt voor uw vaatwasser! / Glanzende resultaten - zelfs bij hardnekkig vuil / Bevat 2 x 20 tabs, 500 ml glansspoelmiddel en 1,5 kg zout.

Artikelnummer: 9482290 **€ 27,95**

GP CL WG 252 P IntenseClean, 200 g

Verwijdert vet, bacteriën en geurtjes / Effectieve grondige reiniging - speciale formule van Miele / één tot drie keer per jaar gebruiken.

Artikelnummer: 10716990 **€ 14,95**

GP CO G 160 P Onderhoudsmiddel DishClean, 160 g

Verwijdert geurtjes, kalk en lichte afzettingen / Behoud van de elasticiteit en dichtheid van de deurdichtingen / Actieve beveiliging door reinheid.

Artikelnummer: 11905520 **€ 12,95**

GP DC WG 0252 P Ontkalker 250 g

Mild en behoedzaam dankzij natuurlijk citroenzuur / Behoedzaam voor verwarmingselement, trommel en andere onderdelen / Voor optimale werking van de machine - speciale formule van Miele.

Artikelnummer: 10131000 **€ 17,95**

GBU Bestekkorf

Eenvoudig uit te breiden, extra bij besteklade / Extra goed geschikt voor grote voorwerpen, zoals bijv. een garde. / Bestekkorf kan flexibel worden geplaatst in onderrek.

Artikelnummer: 9614020 **€ 42,95**

WZAVS 1,5 m Verlengstuk watertoevoer en -afvoer

Veilig en flexibel verlengstuk voor watertoevoer en -afvoer / 1,5 meter lang, metaalomvlochten verlengstuk van WPS-slang / Inhoud: Verlengstuk voor slang, afvoerslang en 2 slangklemmen.

Artikelnummer: 6390850 **€ 114,95**

Miele accessoires - (Combi) Stoomovens

GP DC CX 0061 T Ontkalkingstabletten, 6 stuks

Grondige verwijdering van kalkafzetting en -resten / Zeer effectief en toch behoedzaam ontkalken / Afgestemde formulering - speciale receptuur van Miele.

Artikelnummer: 10178330 **€ 22,95**

GP CL DGC 251 L DGClean 250 ml

Zeer sterk vetoplossend vermogen zonder onaangename geurvorming / Moeiteloos reinigen dankzij de stabiele hechting / Perfecte hechting, zelfs op verticale oppervlakken.

Artikelnummer: 10172710 **€ 22,95**

GP HC 0125 L HydroCleaner, set van 4 flessen

Automatische en effectieve reiniging van de ovenruimte. / Voor combi-stoomovens met de functie HydroClean. / Bereik van de set: ca. 1 jaar.

Artikelnummer: 12105400 **€ 59,95**

GP DC DDG 1001 L Systeemreinigings- en ontkalkingsmiddel, 1000 ml

Voor reiniging van hogedrukstoomovens. / Grondige verwijdering van kalkresten. / Veilig in gebruik - speciale formule van Miele.

Artikelnummer: 10265450 **€ 36,95**

	Stoomovens	Stoomovens met magnetron	Combi-Stoomovens	Drukstoomovens	Roestvrijstalen deksel		
	45 cm	45 cm	45 cm / 60 cm	38 cm	DGD 1/2	DGD 1/3	DGD 50
DGG 50 40	■	■					■
DGG 50 80	■	■					■
DGG 50 120	■	■					■
DGG 100 40	■	■					
DGGL 50 40	■	■					
DGG 20			■				
DGGL 20			■				
DGGL 12			■				
DGG 2				■		■	
DGG 3					■		
DGG 7				■		■	
DGGL 1				■			

** In de combi-stoomoven 45/60 cm kunnen ook de overige stoomoven pannen gebruikt worden, deze dienen dan op het bakrooster geplaatst te worden.

■ Bijpassend

DGG 50-40 Stoomovenpan zonder gaatjes

Voor het bereiden van gerechten in sauzen, fonds en water / Bijvoorbeeld pasta, rijst, soepen en ovenschotels / Inhoud: 2,2 liter nuttige inhoud: 1,6 liter.

Artikelnummer: 10168200 **€ 32,95**

DGG 50-80 Stoomovenpan zonder gaatjes

Voor het bereiden van gerechten in sauzen, fonds en water / Bijvoorbeeld pasta, rijst, soepen en ovenschotels / Inhoud: 4,2 liter nuttige inhoud: 3,6 liter.

Artikelnummer: 10168230 **€ 40,95**

DGG 50-120 Stoomovenpan zonder gaatjes

Bijvoorbeeld pasta, rijst, soepen en ovenschotels / voor het bereiden van gerechten in sauzen, fonds en water / Capaciteit: 5,5 l.

Artikelnummer: 11323320 **€ 51,95**

DGG 100-40 Stoomovenpan zonder gaatjes

Voor het bereiden van gerechten in sauzen, fonds en water / Bijvoorbeeld pasta, rijst, soepen en ovenschotels / Inhoud: 4,0 liter, nuttige inhoud: 3,4 l.

Artikelnummer: 10170290 **€ 43,95**

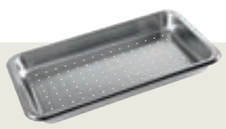

DGGL 50-40 Stoomovenpan met gaatjes

Voor het bereiden van groente, vis, vlees en aardappelen zonder fond / Perfect voor het ontdooien van ingevroren levensmiddelen / Inhoud: 2,2 liter nuttige inhoud: 1,6 liter.

Artikelnummer: 10168190 **€ 40,95**

DGGL 100-40 Stoomovenpan met gaatjes

Voor het bereiden van groente, vis, vlees en aardappelen zonder fond / Perfect voor het ontdooien van ingevroren levensmiddelen / Inhoud: 4,0 liter, nuttige inhoud: 3,4 l.

Artikelnummer: 10170300 **€ 58,95**

DGD 50 Roestvrijstalen deksel met greep

Compatibel met DGG 50-40, DGG 50-80, DGG 50-120 / Voor het afdekken tijdens het bereidingsproces en voor het bewaren / Voor gebruik bij diverse speciale toepassingen.

Artikelnummer: 11323340 **€ 35,95**

DGG 20 Stoomovenpan zonder gaatjes

Inhoud: 2,4 l, nuttige inhoud: 1,8 l / Afmetingen B x D x H: 450 x 190 x 40 mm / Van roestvrij staal met bewerkt oppervlak, wanddikte 0,6 mm.

Artikelnummer: 8246340 **€ 35,95**

DGGL 20 Stoomovenpan met gaatjes

Inhoud: 2,4 l, nuttige inhoud: 1,8 l / Afmetingen B x D x H: 450 x 190 x 40 mm / Van roestvrij staal met bewerkt oppervlak, wanddikte 0,6 mm.

Artikelnummer: 8285410 **€ 49,95**

DGGL 12 Stoomovenpan met gaatjes

Inhoud: 5,4 l nuttige inhoud: 3,3 liter / Afmetingen B x D x H: 448 x 386 x 40 mm / Van roestvrij staal met bewerkt oppervlak, wanddikte 0,6 mm.

Artikelnummer: 8249430 **€ 62,95**

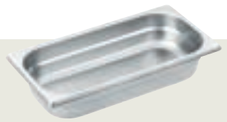

DGG 2 Stoomovenpan zonder gaatjes

Voor het bereiden van gerechten in sauzen, fonds en water / Bijvoorbeeld pasta, rijst, soepen en ovenschotels / Inhoud: 2,5 l, nuttige inhoud: 2,0 liter.

Artikelnummer: 5001390 **€ 36,95**

DGG 3 Stoomovenpan zonder gaatjes

Voor het bereiden van gerechten in sauzen, fonds en water / Bijvoorbeeld pasta, rijst, soepen en ovenschotels / Inhoud: 4,0 liter, nuttige inhoud: 3,1 l.

Artikelnummer: 5001400 **€ 41,95**

DGG 7 Stoomovenpan zonder gaatjes

Voor het bereiden van gerechten in sauzen, fonds en water / Bijvoorbeeld pasta, rijst, soepen en ovenschotels / Inhoud: 4,0 liter, nuttige inhoud: 2,8 l.

Artikelnummer: 8019361 **€ 41,95**

DGGL 1 Stoomovenpan met gaatjes

Voor het bereiden van groente, vis, vlees en aardappelen zonder fond / Perfect voor het ontdooien van ingevroren levensmiddelen / Inhoud: 4,0 liter, nuttige inhoud: 3,1 l.

Artikelnummer: 5001370 **€ 41,95**

DGGL 4 Stoomovenpan met gaatjes

Voor het bereiden van groente, vis, vlees en aardappelen zonder fond / Perfect voor het ontdooien van ingevroren levensmiddelen / Inhoud: 2,0 liter, nuttige inhoud: 1,7 l.

Artikelnummer: 5379570 **€ 52,95**

DGGL 8 Stoomovenpan met gaatjes

Afmetingen b x d: 325 x 265 mm / Van roestvrij staal / Voor de stoomovenpan DGG 3.

Artikelnummer: 8227240 **€ 41,95**

DGD 1/2 Roestvrijstalen deksel met greep

Afmetingen b x d: 325 x 265 mm / Van roestvrij staal / Voor de stoomovenpan DGG 3.

Artikelnummer: 7623900 **€ 34,95**

DGD 1/3 Roestvrijstalen deksel met greep

Afmetingen b x d: 325 x 176 mm / Van roestvrij staal / Voor de stoomovenpannen DGG 2, DGG 7 en DGG 9.

Artikelnummer: 8109071 **€ 24,95**

DGSB 2 Snijplank

Met 2 niveaus bijv. voor stoomovenpannen / Van geolied beukenhout met siliconen antislip onderkant / Met een brede, eenvoudig schoon te maken geul.

Artikelnummer: 9120970 **€ 152,95**

Miele accessoires - Ovens

GP CL H 0502 L Ovenreiniger OvenClean, 500 ml

Zeer sterk vetoplossend vermogen zonder onaangename geurvorming / Moeiteloze reiniging dankzij gelachtige consistentie.

Artikelnummer: 10162230 **€ 12,95**

GP DC CX 0061 T Ontkalkingstabletten, 6 stuks

Grondige verwijdering van kalkafzetting en -resten / Zeer effectief en toch behoedzaam ontkalken.

Artikelnummer: 10178330 **€ 22,95**

	H 2000 Active	H 7000 49 l / 76 l	H 7000 90 cm
HFC 70 C	■		
HFC 71 PerfectClean		■	
HFC 72 PyroFit		■	
HFC 92 PyroFit			■

■ Bijpassend

HFC 71 Originele FlexiClip-geleiders met PerfectClean van Miele

Voor de generaties H 6000/7000 en DGC 6000/7000 / Zeer eenvoudig te reinigen dankzij PerfectClean-afwerking.

Artikelnummer: 9520660 **€ 148,95**

HFC 72 Originele FlexiClip-geleiders PyroFit van Miele

Voor de generaties H 6000/7000 met pyrolyse / Comfortabele, automatische reiniging tijdens het Pyrolyse-proces.

Artikelnummer: 9520670 **€ 180,95**

HFC 70-C Origineel FlexiClip-uitschuifsysteem van Miele

Voor de generatie H 2000 / Voor gelijktijdig gebruik van meer niveaus in uw oven.

Artikelnummer: 10581490 **€ 127,95**

HFC 92 Originele FlexiClip-geleiders PyroFit van Miele

Voor gelijktijdig gebruik van meer niveaus in uw oven / Eenvoudige bevestiging op de zijroosters van het apparaat.

Artikelnummer: 9520710 **€ 271,95**

HBB 71 Originele Miele bakplaat

Voor gebruik met FlexiClip-uitschuifsysteem of in de rails / Anti-aanbaklaag - geen bakpapier of invetten nodig / Zeer eenvoudig te reinigen dankzij PerfectClean-afwerking.

Artikelnummer: 9519820 **€ 95,95**

HBBL 71 Gourmet bak- en AirFry-plaat met gaatjes

Ideaal voor bakken met de functie Professional / Gaatjes optimaliseren luchtcirculatie en maken AirFrying mogelijk / Voor knapperig gebak, brood, krokante pizza's en patat.

Artikelnummer: 9520620 **€ 94,95**

HUBB 71 Originele Miele universele bakplaat

Als opvangschaal voor kookvocht of vet bij braden en grillen / Voor braden samen met grillplaat en braadslede te gebruiken / Gebruik met FlexiClip-geleiders of direct in de rails.

Artikelnummer: 9519840 **€ 98,95**

HGBB 71 Grillplaat voor HUBB

Jus en vet kunnen niet aanbranden, ideaal voor smaakvolle sauzen / Perfect voor AirFrying van levensmiddelen die vet bevatten / Past precies op de universele bakplaat HUBB 71.

Artikelnummer: 9520630 **€ 98,95**

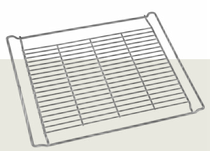

HBBR 71 Originele Miele bakplaten en roosters

Zeer eenvoudig te reinigen dankzij PerfectClean-afwerking Voor de generaties H 2000/6000/7000 en DGC 6000/7000 / Ondergrond voor bakvormen, voor het grillen op HUBB71 leggen.

Artikelnummer: 9524950 **€ 79,95**

HBBR 72 Originele Miele bakplaten en roosters

Voor het plaatsen van bakvormen en braadsleden Voor grillen eenvoudig op de HUBB 71 te plaatsen / Comfortabele, automatische reiniging tijdens het Pyrolyse-proces.

Artikelnummer: 9520640 **€ 108,95**

HUBB 91 Originele Miele universele bakplaat

Als opvangschaal voor kookvocht of vet bij braden en grillen / Voor braden samen met grillplaat en braadslede te gebruiken / Gebruik met FlexiClip-geleiders of direct in de rails.

Artikelnummer: 9520680 **€ 216,95**

HGBB 91 Grillplaat voor HUBB

Jus en vet kunnen niet aanbranden, ideaal voor smaakvolle sauzen / Perfect voor AirFrying van levensmiddelen die vet bevatten / Past precies op de universele bakplaat HUBB 91.

Artikelnummer: 9520690 **€ 222,95**

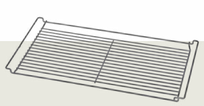

HBBR 92 Originele Miele bakplaten en roosters

Voor het plaatsen van bakvormen en braadsleden Voor grillen eenvoudig op de universele bakplaat HUBB 91 te plaatsen / Comfortabele, automatische reiniging tijdens het Pyrolyse-proces.

Artikelnummer: 9520700 **€ 211,95**

HBS 70 Miele gourmetbak- en -pizzasteen

Om pizza, flammkuchen, focaccia, brood en broodjes te bakken / Speciaal keramiek: bijzonder gelijkmatige, knapperige resultaten / Grote poriën nemen het vocht uit het deeg optimaal op.

Artikelnummer: 11901190 **€ 232,95**

HEG Koudhandgreep

Voor ondersteuning van zware bakplaten.

Artikelnummer: 3985271 **€ 23,95**

	Geschikt voor kookplaat	Deksel		H 2000 / 7000		H 7000 BM	DO 7000
		HBD 60-22	HBD 60-35	49 l / 76 l	90cm		
HUB 5000-M	Keramische kookplaten	■		■	R		
HUB 5001-M	Keramische en inductie kookplaten	■		■	R		
HUB 5001-XL	Keramische en inductie kookplaten		■	■	R		
HUB 62-22	Keramische en inductie kookplaten	■			R	E1	■
HUB 62-35	Keramische en inductie kookplaten		■		R		

■ = Braadslede past op de roosters of op flexiclips (afhankelijk van het apparaat)

R = Braadslede kan alleen op het rooster gebruikt worden

E1 = Braadslede mag alleen worden gebruikt op het rooster op niveau 1.

HUB 5000-M Braadsleden

Max. vulgewicht ca. 5 kg - afmetingen: BxDxH 44,8 x 26,8 x 8,6 cm / Voorzien van gegoten aluminium / Eenvoudig schoon te maken dankzij de hoogwaardige anti-aanbaklaag.

Artikelnummer: 10314250 **€ 189,95**

HUB 5001-M Voor inductie geschikte braadsleden

Max. vulgewicht ca. 5 kg - afmetingen: BxDxH 44,8 x 26,8 x 8,6 cm / Geschikt voor ovens, inductiekookplat- en en HiLight-kookplaten / Voorzien van gegoten aluminium.

Artikelnummer: 10314270 **€ 276,95**

HUB 62-22 Voor inductie geschikte braadsleden

Max. vulgewicht ca. 5 kg - afmetingen: BxDxH 42,2 x 25,7 x 8,6 cm / Eenvoudig schoon te maken dankzij de hoogwaardige anti-aanbaklaag / Geschikt voor ovens, inductiekookplaten en HiLight-kookplaten.

Artikelnummer: 10314280 **€ 276,95**

HUB 5001-XL Voor inductie geschikte braadsleden

Max. vulgewicht ca. 5 kg - afmetingen: BxDxH 44,8 x 26,8 x 8,6 cm / Max. vulgewicht ca. 8 kg - afmetingen BxDxH 44,8 x 38,6 x 8,6 cm / Voorzien van gegoten aluminium.

Artikelnummer: 10314310 **€ 340,95**

HUB 62-35 Voor inductie geschikte braadsleden

Max. vulgewicht ca. 8 kg — afmetingen: BxDxH 42,2 x 37,5 x 8,6 cm / Voorzien van gegoten aluminium / Eenvoudig schoon te maken dankzij de hoogwaardige anti-aanbaklaag.

Artikelnummer: 10314300 **€ 340,95**

HBD 60-22 Deksel voor braadsleden

Van hoogwaardig roestvrij staal / Niet gebruiken in combimagnetrons of bij het grillen / Wordt niet geleverd bij braadsleden.

Artikelnummer: 5136950 **€ 115,95**

HBD 60-35 Deksel voor braadsleden

Van hoogwaardig roestvrij staal / Niet gebruiken in combimagnetrons of bij het grillen / Niet geschikt voor compacte inbouwovens.

Artikelnummer: 5136960 **€ 129,95**

Miele accessoires - Koffiemachines

GP DC CX 0061 T Ontkalkingstabletten, 6 stuks

Grondige verwijdering van kalkafzetting en -resten / Zeer effectief en toch behoedzaam ontkalken / Afgestemde formulering - speciale receptuur van Miele.

Artikelnummer: 10178330 **€ 22,95**

GP CL CX 0102 T Reinigingstabletten, 10 stuks

Voor grondige verwijdering van koffieolie en -resten / Zeer effectieve en toch behoedzame reiniging / Afgestemde formulering — speciale receptuur van Miele.

Artikelnummer: 11201200 **€ 22,95**

GP CL MCX 0101 P Reinigingsmiddel melksysteem, 100 stuks

Zeer effectieve en toch behoedzame reiniging / Eenvoudige dosering dankzij sticks / Verwijdert melkeiwit en -vetten volledig.

Artikelnummer: 10180270 **€ 36,95**

GP DC 001 C Ontkalkingspatroon

Grondige verwijdering van kalkafzetting en -resten / Zeer effectief en toch behoedzaam ontkalken / Geheel zonder handmatig onderhoud.

Artikelnummer: 10224080 **€ 69,95**

GP CC 001 C AutoCleaner

Inhoud: 4 stuks / Verwijdert krachtig de resten uit het filtersysteem / Extra reiniging van het melkleidingsysteem.

Artikelnummer: 10971120 **€ 69,95**

GP SI 10 Siliconenvet, 6 g

Onderhoud van koffiesysteem en verschillende afdichtingen / Zeer effectief en zacht voor het materiaal / Uitstekend onderhoud voor vele jaren gebruiksplezier.

Artikelnummer: 5132001 **€ 11,95**

MB-CVA 7000 Melkhouder van glas

Deze houder wordt meegeleverd bij de CVA 7000 / Als tweede houder bij intensief gebruik van het apparaat / Inhoud 0,7 l.

Artikelnummer: 11234120 **€ 118,95**

CJ Jug 1,0l Isolatiekan 1,0 l

Voor directe plaatsing onder de koffieautomaat / Hoogwaardig glanzend roestvrij staal / Eenvoudig schoon te maken door volledig afneembaar deksel.

Artikelnummer: 10694310 **€ 117,95**

Miele accessoires - Kookplaten

GP CL KM 0252 L Glaskeramiek en RVS-reiniger, 250 ml

Beste product op de markt — als beste getest in Zwitserland / Verwijdert krachtig vet, ingebrande etensresten en watervlekken / Eenvoudig schoonmaken dankzij de vuilafstotende laag.

Artikelnummer: 10173120 **€ 11,95**

GP GS KM 0011 M Schraper

Moeiteloos vastgekoekte etensresten verwijderen / Geen beschadiging van het oppervlak.

Artikelnummer: 1065471 **€ 11,95**

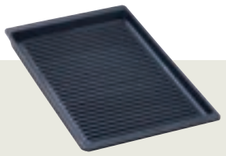

GGRP Gourmet-grillplaat

Optimaal voor kookplaten met PowerFlex en FullSurface-inductie / Een echt grillaroma dankzij het gegolfde oppervlak / Hoogwaardige antiaanbaklaag.

Artikelnummer: 10009310 **€ 228,95**

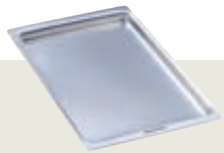

KMTY Gourmet-Teppanyaki

Voor de bereiding van gezonde en lichte gerechten / Met FixPosition – vier rubber dopjes voor standvastigheid / Gelijkmatig garen dankzij meerlagige roestvrijstalen plaat.

Artikelnummer: 11555900 **€ 319,95**

KMTS 5704-2 Fiskars "All Steel" starterspannenset (4-delig)

Bodem van de pannen uit 5 lagen voor minimale geluidsontwikkeling / Perfect afgestemd op Miele inductiekookplaten / Veilige en ergonomische roestvrijstalen grepen.

Artikelnummer: 11945190 **€ 412,95**

DAAG 100 Afdekking met zwarte spijlen voor KMDA 7272/KMDA 7473

Naadloos aansluitende integratie in keramische plaat / Met 2 zwarte spijlen / Eenvoudig reinigen in de vaatwasser.

Artikelnummer: 12228470 **€ 79,95**

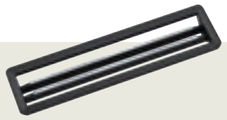

DAAG 200 Afdekking met roestvrijstalen spijlen voor KMDA 7272/KMDA 7473

Naadloos aansluitende integratie in keramische plaat / Met 2 roestvrijstalen spijlen / Eenvoudig reinigen in de vaatwasser.

Artikelnummer: 12228500 **€ 79,95**

Flameguard voor SmartLine werkbladafzuiging

Geschikt om de opening van de werkbladafzuiging af te dekken / magnetische bevestiging.

Artikelnummer: 10790580 **€ 149,95**

CSZL 7000 Tussenlijst

Gebruik bij de montage van meerdere elementen direct naast elkaar / Inclusief klemveren voor vastzetten in opening.

Artikelnummer: 10690630 **€ 69,95**

CSWP 1450 Wokpan voor Combiset-element

Voor alle Miele SmartLine-elementen met inductiewok / Zonder anti-aanbaklaag, voor traditioneel wokken / Groter dan andere wokpannen op de markt.

Artikelnummer: 7189720 **€ 453,95**

Miele accessoires - Afzuigkappen

DADC 6000 Roestvrijstalen schouw

Voor DA 60x6 W, DA 679x W / Flexibele schouwhoogte tussen 365-660 mm / Schouwbreedte 340 mm.

Artikelnummer: 9947450 **€ 195,95**

DADC 6000 Obsidiaanzwarte schouw

Voor DA 60x6 W, DA 64x8 W en DA 679x W / Flexibele schouwhoogte tussen 365-660 mm / Schouwbreedte 340 mm.

Artikelnummer: 11900270 **€ 253,95**

DADC 7000 Obsidiaanzwarte OF grafietgrijze bevestigingskolom

Voor DA 7198 W / Flexibele schouwhoogte tussen 365-660 mm / Schouwbreedte 340 mm.

Artikelnummer: 10768490 **€ 253,95**

DADC 7000 Obsidiaanzwarte OF grafietgrijze bevestigingskolom

Voor DA 7198 W / Flexibele schouwhoogte tussen 365-660 mm / Schouwbreedte 340 mm.

Artikelnummer: 10768440 **€ 253,95**

DADC 9000 Roestvrijstalen schouw

Voor DA 909x W / Flexibele hoogte van 380–740 mm / Schouwbreedte 290 mm.

Artikelnummer: 11279060 **€ 195,95**

DADC 9000 Matzwarte schouw

Voor DA 909x W / Flexibele hoogte van 380–740 mm / Schouwbreedte 290 mm.

Artikelnummer: 12506090 **€ 195,95**

DASD 150 Geluidsdemper

Onderdeel ter reductie van geluiden bij afzuigkappen / Geluidsreductie tot 4,5 db(A) re 1 pW / Lengte 250 mm.

Artikelnummer: 8269360 **€ 149,95**

Miele accessoires - Koelen en Vriezen

KKF-FF Uitbreidset voor actief-air-clean-filter

Voor optimaal, geurneutraal bewaren van levensmiddelen / Innovatieve werkzame stoffen: actieve koolstof met Chitosan / Moet aan de achterzijde van de glazen bodem worden gestoken.

Artikelnummer: 7236290 **€ 57,95**

KKF-RF actief-air-clean-filter

Voor optimaal, geurneutraal bewaren van levensmiddelen / Aanbevolen vervanging: Ca. om de 6 maanden / Inhoud: 2 geurfilters.

Artikelnummer: 7236280 **€ 46,95**

KKF-KWT Actief koolstoffilter

Optimale bewaarcondities voor wijn bij regelmatige vervanging / Eenvoudig te verwisselen / Voor onderbouwwijnklimaatkast KWT 63xx.

Artikelnummer: 9945070 **€ 29,95**

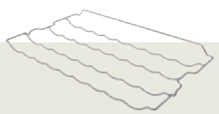

KFR 7000 Flessenrek

Kan variabel op verschillende hoogtes worden ingeschoven / Voor horizontaal en stabiel bewaren van bijvoorbeeld wijn / Van verchroomd metaal.

Artikelnummer: 11775120 **€ 73,95**

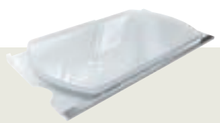

KFT 7000 FlexiTray

Kan zowel 180 graden naar voren als naar achteren worden gedraaid / FlexiTray bestaat uit glas en hoogwaardige kunststof / De glazen onderdelen zijn geschikt voor de vaatwasser.

Artikelnummer: 11775130 **€ 224,95**

KSC 30 Ombouwset SoftClose

Geschikt voor geselecteerde inbouwkoelapparaten K 7000 / Geschikt voor geselecteerde inbouwkoelapparaten K 30.000 / Demper voor het zacht sluiten van de apparaatdeur.

Artikelnummer: 10744380 **€ 64,95**

KSCB 70 Ombouwset SoftClose

Geschikt voor geselecteerde inbouwkoelapparaten K 7000 / Set bestaande uit 2 scharnieren / Voor apparaten met 2 deuren zijn er 2 KSCB 70 nodig.

Artikelnummer: 11776470 **€ 109,95**

Designoplossingen

Inbouwmaatschetsen

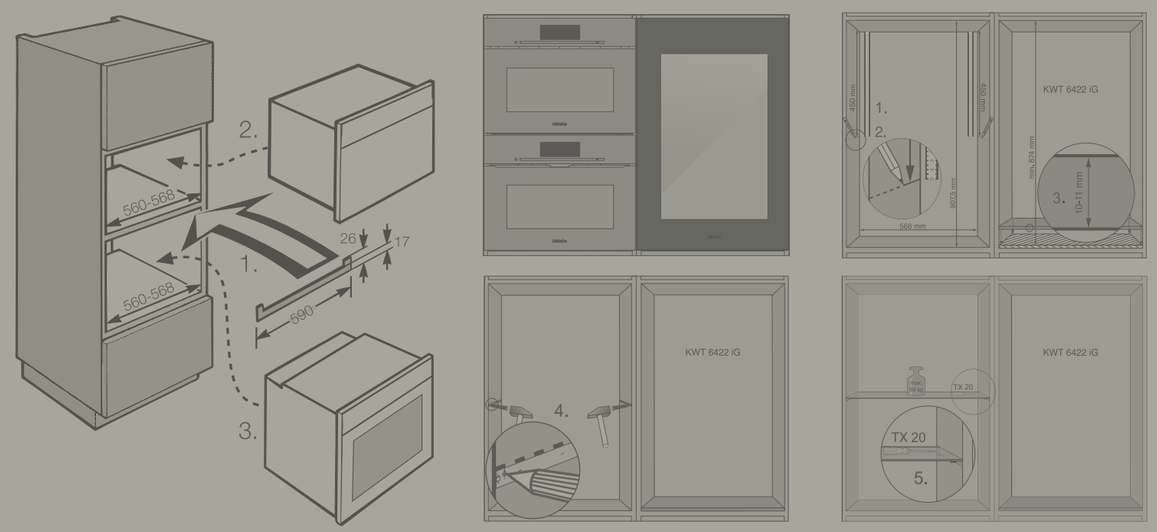

Schetsen

Miele. Immer Besser.

Designoplossingen

ESWKL 60

ESWKL60 zorgt ervoor dat de opening tussen een 45 cm apparaat en een serviesverwarmer zwart kleurt in plaats van roestvrijstaal

Artikelnummer: 11179710 **€ 57,95**

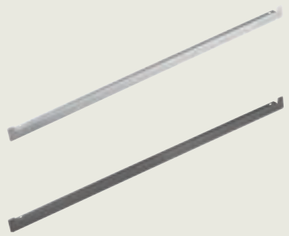

HKL 60

HKL60 zorgt ervoor dat het vooraanzicht van de kastplanken hetzelfde kleur als het apparaat voor een nis van 45 cm of een nis van 60 cm.

Artikelnummer: 7114780
HKL60 Cleansteel **€ 46,95**

Artikelnummer: 5165170
HKL60 Obsidiaanzwart **€ 46,95**

Artikelnummer: 10410570
HKL60 Grafietgrijs **€ 57,95**

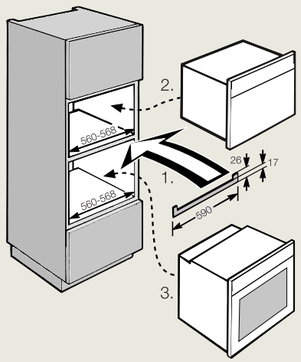

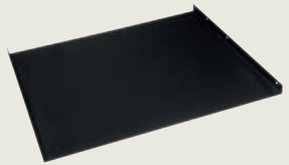

ENB 1060

ENB 1060 zorgt voor een minimale tussenruimte tussen twee zichtapparaten met een nis van 45 cm of een nis van 60 cm. Om een perfecte combinatie te krijgen van twee apparaten met nis 45 cm en één KWT 6422iG (wijnklimaatkast) is dit accessoire noodzakelijk.

Artikelnummer: 10810730 **€ 92,95**

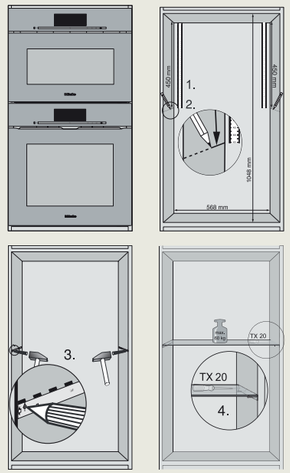

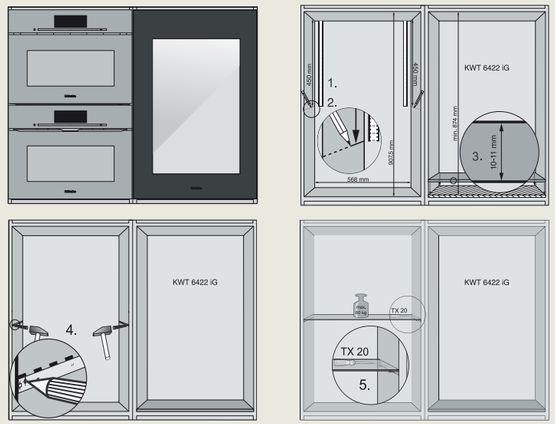

Inbouwschetsen

Raadpleeg www.miele.nl voor een compleet en actueel overzicht van alle inbouwmaatschetsen en installatie voorschriften!

Stoomovens, Drukstoomovens, Combi-Stoomovens en Stoomovens met magnetron

DG 2840, DG 7240, DG 7440, DGM 7440, DGM 7640, DGM 7645, DGM 7840, DGM 7845

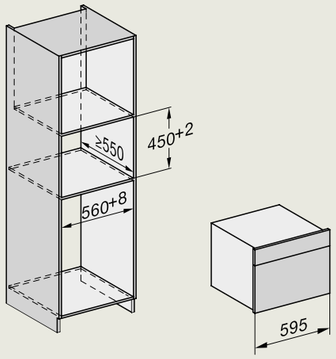

DGM 7645, DGM 7845

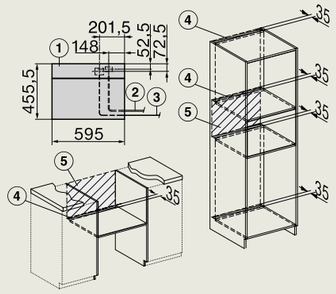

DGD 7035, DGD 7635

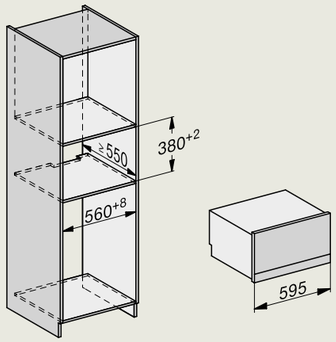

DGD 7035, DGD 7635 (incl. AB 45-7)

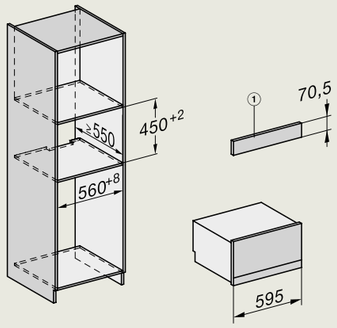

DGD 7035, DGD 7635

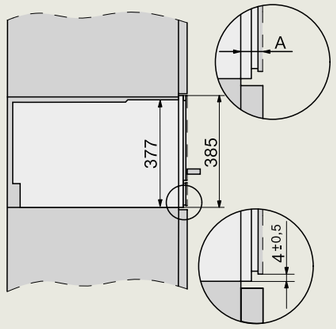

DGD 7035, DGD 7635

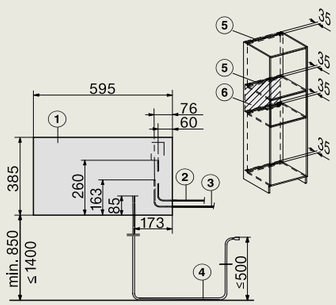

DGC 7440 HC, DGC 7445 HC, DGC 7440 HCX, DGC 7445 HCX, DGC 7640 HC, DGC 7645 HC, DGC 7840 HC, DGC 7840 HCX , DGC 7845 HC, DGC 7845 HCX

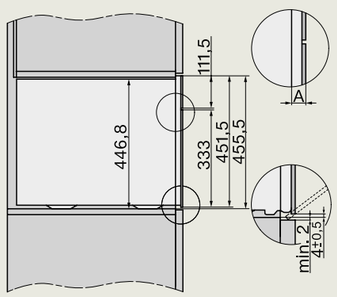

DGC 7440 HC, DGC 7445 HC, DGC 7440 HCX, DGC 7445 HCX, DGC 7640 HC, DGC 7645 HC, DGC 7840 HC, DGC 7840 HCX , DGC 7845 HC, DGC 7845 HCX

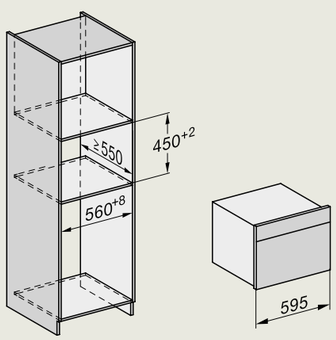

DGC 7440 HC, DGC 7445 HC, DGC 7440 HCX, DGC 7445 HCX, DGC 7640 HC, DGC 7645 HC, DGC 7840 HC, DGC 7840 HCX , DGC 7845 HC, DGC 7845 HCX

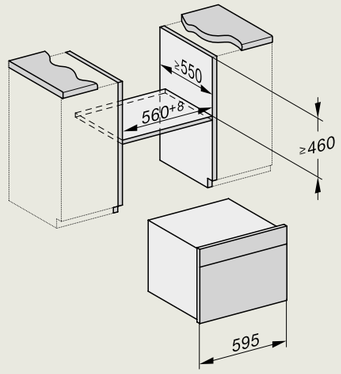

DGC 7445 HC(X), DGC 7645, DGC 7845 HC(X)

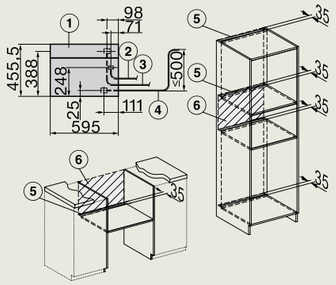

DGC 7450, DGC 7460 HC, DGC 7465 HC, DGC 7460 HCX, DGC 7465 HCX, DGC 7660 HC, DGC 7665 HC, DGC 7860 HC, DGC 7860 HCX, DGC 7865 HC, DGC 7865 HCX

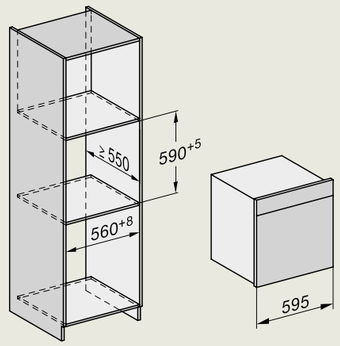

DGC 7450, DGC 7460 HC, DGC 7465 HC, DGC 7460 HCX, DGC 7465 HCX, DGC 7660 HC, DGC 7665 HC, DGC 7860 HC, DGC 7860 HCX, DGC 7865 HC, DGC 7865 HCX

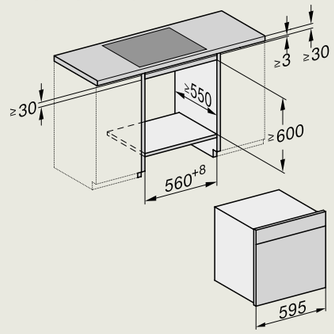

DGC 7450, DGC 7460 HC, DGC 7465 HC, DGC 7460 HCX, DGC 7465 HCX, DGC 7660 HC, DGC 7665 HC, DGC 7860 HC, DGC 7860 HCX, DGC 7865 HC, DGC 7865 HCX

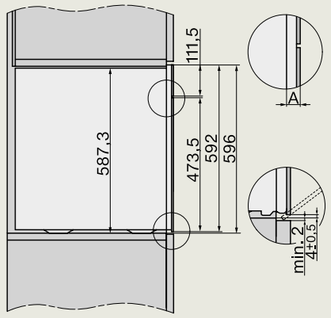

DGC 7445 HC(X), DGC 7665 HC, DGC 7865 HC(X)

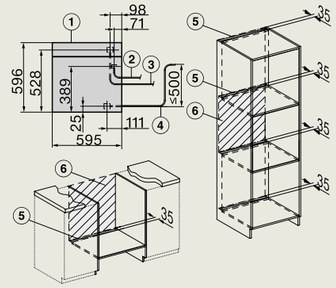

Dialog oven

DO 7860

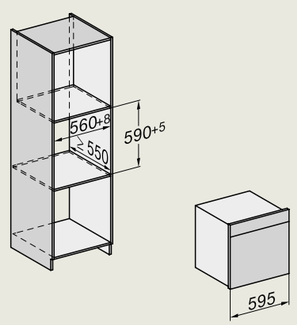

DO 7860

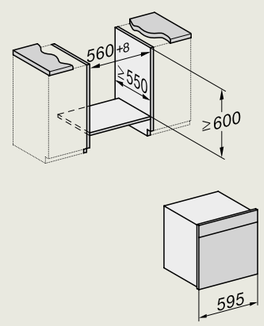

Inbouwschetsen

Raadpleeg www.miele.nl voor een compleet en actueel
overzicht van alle inbouwmaatschetsen en installatie voorschriften!

DO 7860

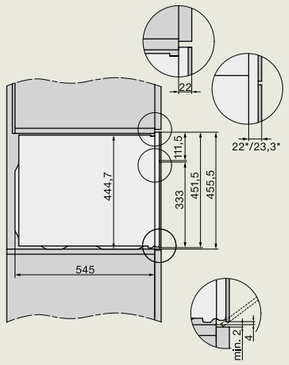

Ovens

H 2861 B(P), H 2861-1 B(P),
H 7260 B(P), H 7264 BP, H 7464 BP,
H 7464 BP X, H 7660 BP,
H 7860 BP, H 7860 BP X

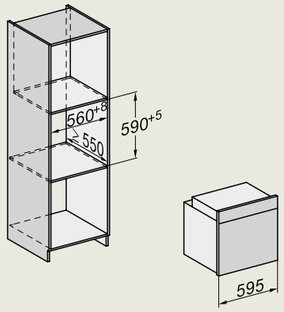

H 2861 B(P), H 2861-1 B(P),
H 7260 B(P), H 7264 BP, H 7464 BP,
H 7464 BP X, H 7660 BP,
H 7860 BP, H 7860 BP X

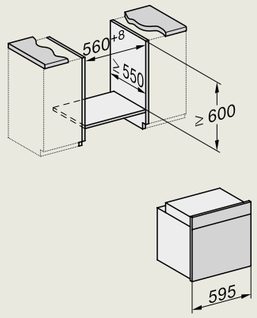

H 7244 B, H 7440 B, H 7440 BP X,
H 7840 BP, H 7840 BP X

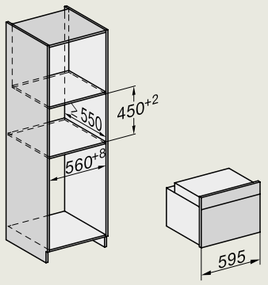

H 7244 B, H 7440 B, H 7440 BP X,
H 7840 BP, H 7840 BP X

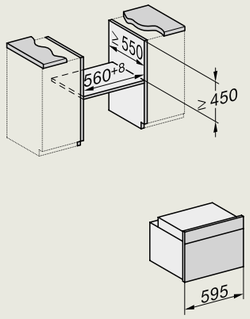

H 7244 B, H 7440 B, H 7440 BP X,
H 7840 BP, H 7840 BP X

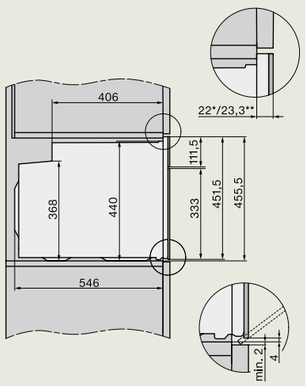

H 2890 B, H 7890 BP

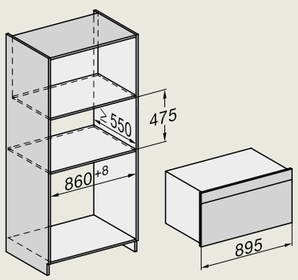

H 2890 B, H 7890 BP

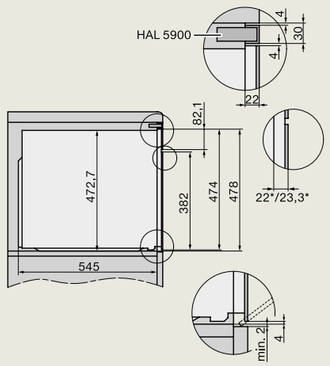

H 2890 B, H 7890 BP

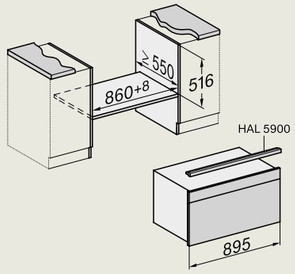

Oven met magnetrons

H 7240 BM, H 7440 BM,
H 7440 BM X, H 7640 BM,
H 7840 BM, H 7840 BM X

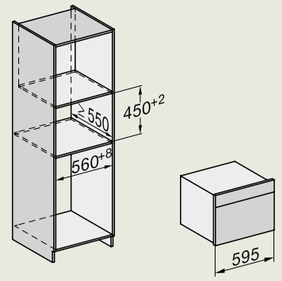

H 7240 BM, H 7440 BM,
H 7440 BM X, H 7640 BM,
H 7840 BM, H 7840 BM X

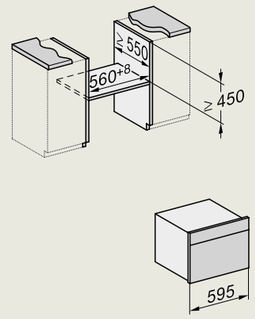

H 7240 BM, H 7440 BM,
H 7440 BM X, H 7640 BM,
H 7840 BM, H 7840 BM X

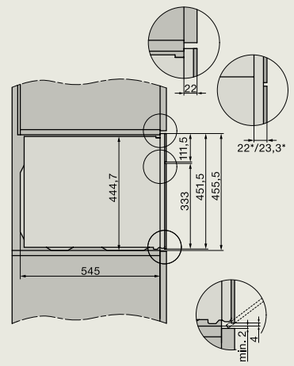

Magnetrons

M 7240, M 7244

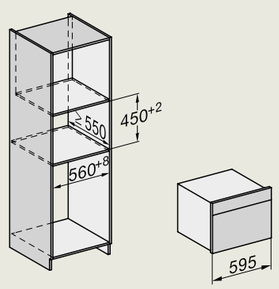

M 7240, M 7244

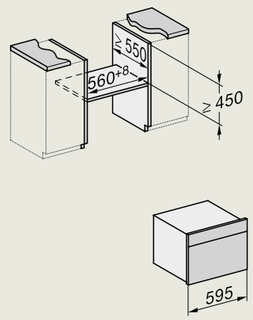

M 7240, M 7244

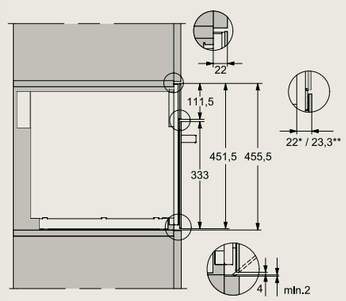

Inbouwschetsen

Raadpleeg www.miele.nl voor een compleet en actueel overzicht van alle inbouwmaatschetsen en installatie voorschriften!

Koffiemachines

CVA 7440, CVA 7445, CVA 7840, CVA 7845

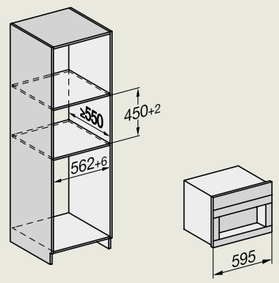

Gourmet-warmhoudlades/ Vacumeerlades

ESW 7010, EVS 7010

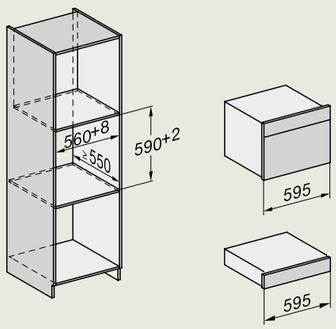

ESW 7010, EVS 7010

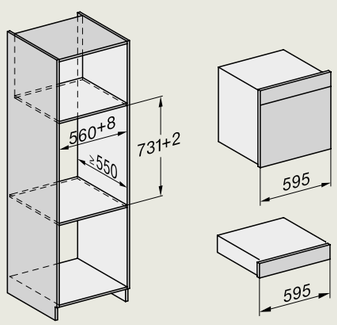

ESW 7010, EVS 7010

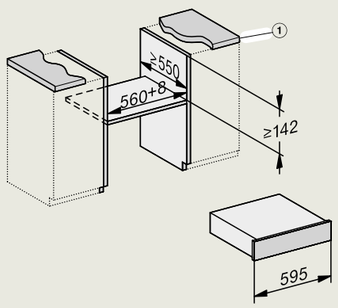

ESW 7020

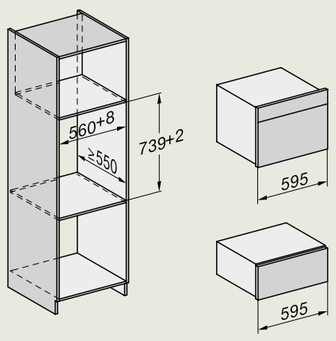

ESW 7030

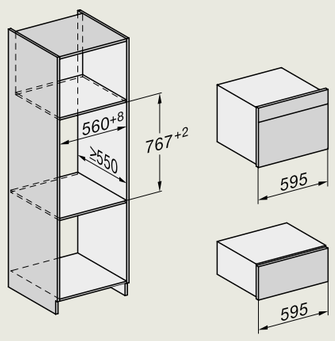

ESW 7010, EVS 7010

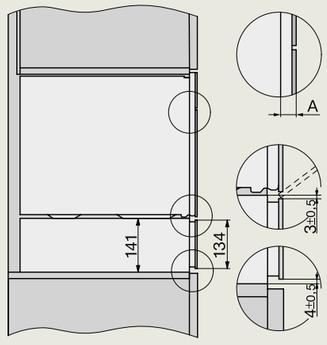

ESW 7030

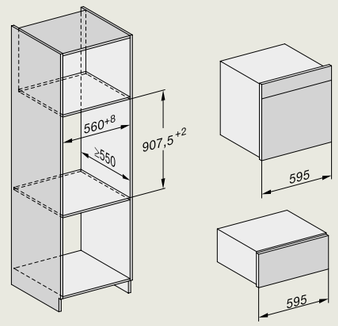

ESW 7030

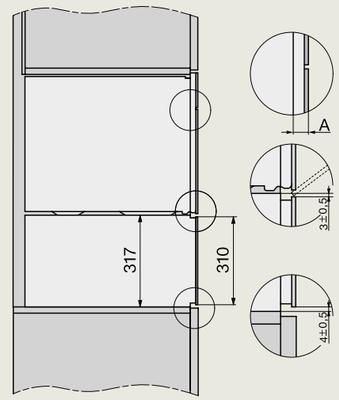

ESW 7030

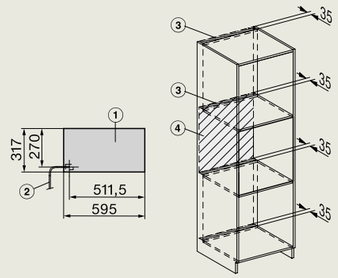

Inductiekookplaten

KM 7464 FR

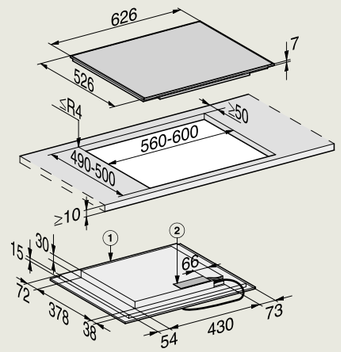

KM 7564 FL (volledig geïntegreerd)

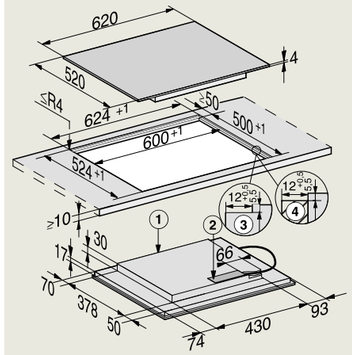

KM 7564 FL (opliggend)

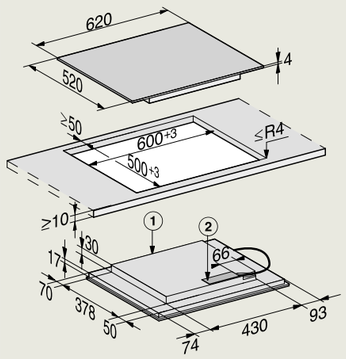

KM 7474 FR

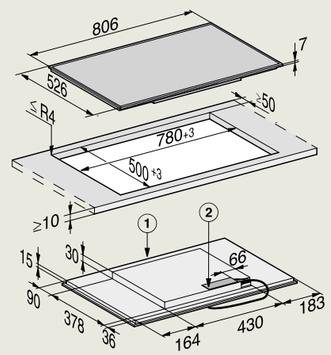

KM 7474 FL (volledig geïntegreerd)

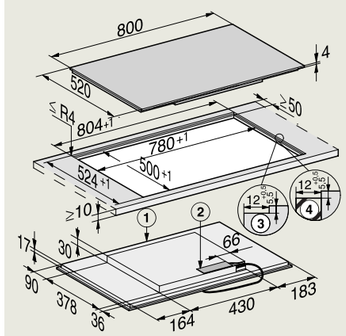

Inbouwschetsen

Raadpleeg www.miele.nl voor een compleet en actueel
overzicht van alle inbouwmaatschetsen en installatie voorschriften!

KM 7474 FL (opliggend)

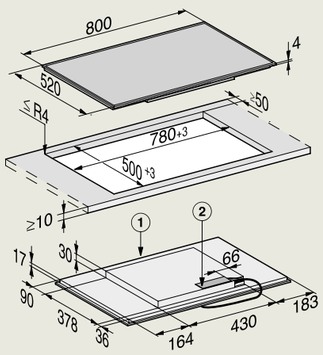

KM 7574 FL (opliggend)

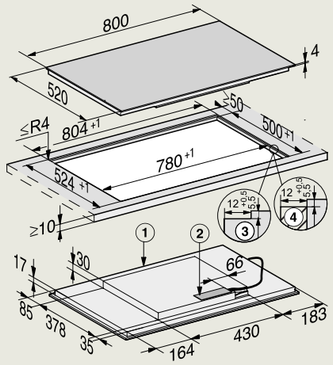

KM 7574 FL (volledig geïntegreerd)

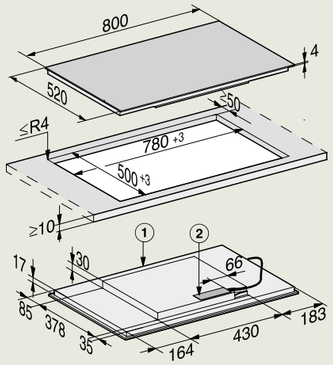

KM 7594 FL (opliggend)

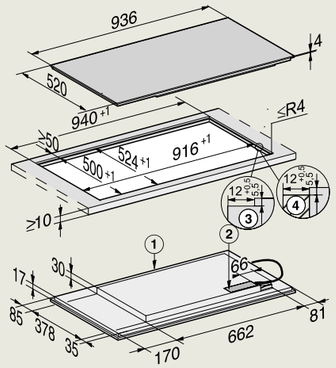

KM 7594 FL (volledig geïntegreerd)

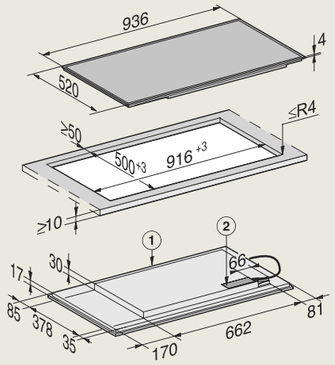

KM 7699 FR TempControl

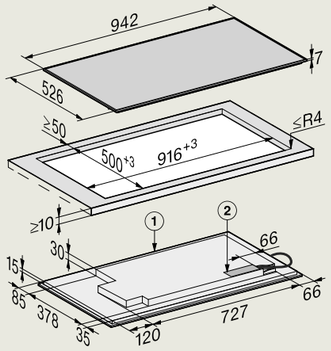

KM 7575 FR

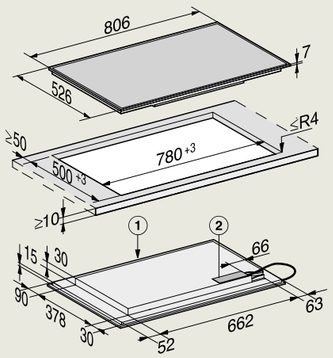

KM 7575 FL (volledig geïntegreerd)
KM 7576 FL mattfinish

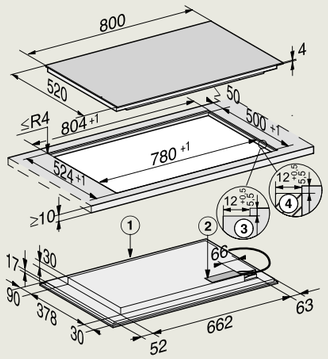

KM 7575 FL (opliggend)
KM 7576 FL mattfinish

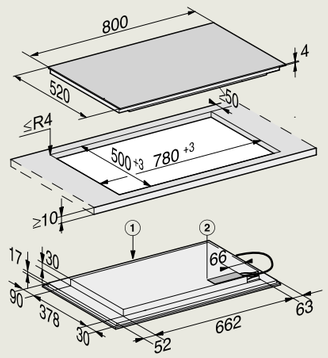

KM 7879 FL (volledig geïntegreerd)

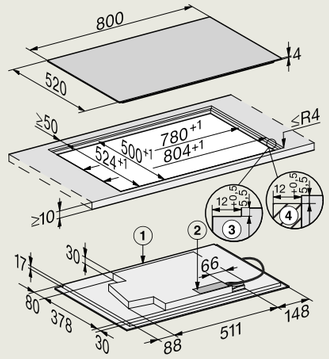

KM 7879 FL (opliggend)

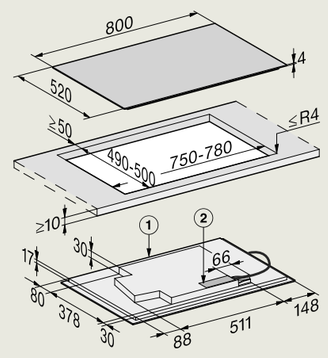

KM 7678 FL (volledig geïntegreerd)

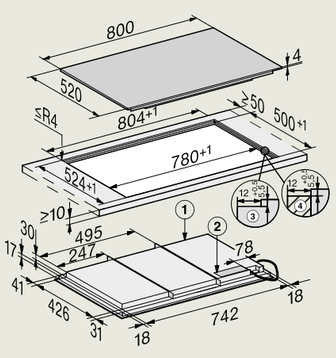

KM 7684 FL (volledig geïntegreerd)

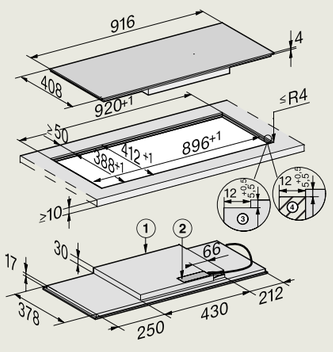

KM 7684 FL (opliggend)

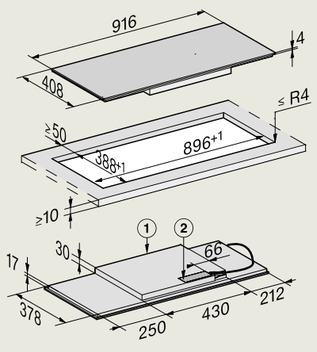

KM 7679 FR TempControl (opliggend)

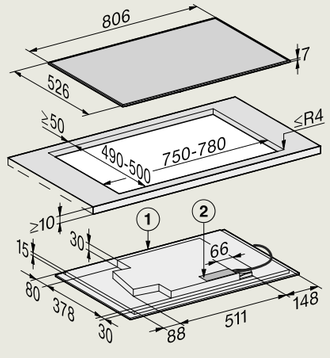

KM 7678 FL FullSurface (opliggend)

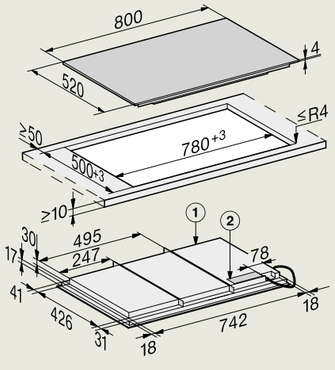

KM 7629 FX TempControl

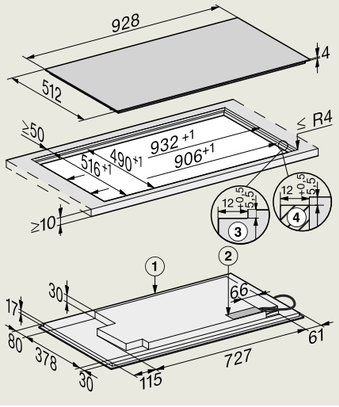

KM 7697 FL, KM 7897-1 FL Diamond
FullSurface (volledig geïntegreerd)

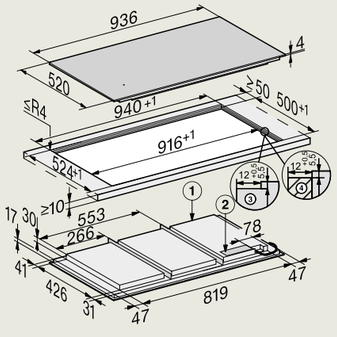

Inbouwschetsen

Raadpleeg www.miele.nl voor een compleet en actueel overzicht van alle inbouwmaatschetsen en installatie voorschriften!

KM 7697 FL, KM 7897-1 FL Diamond FullSurface (opliggend)

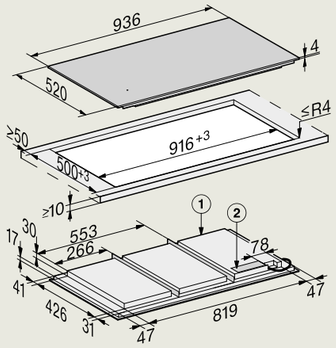

KM 7999 FL FlexControl (volledig geïntegreerd)

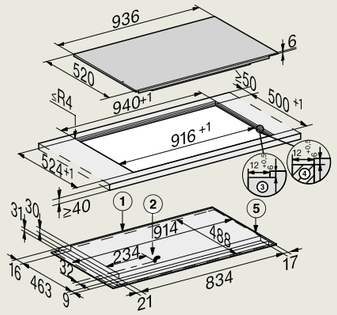

Gaskookplaten

KM 3014 G

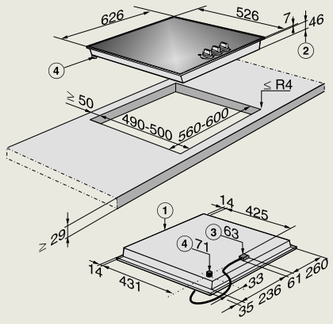

KM 3034-1 G

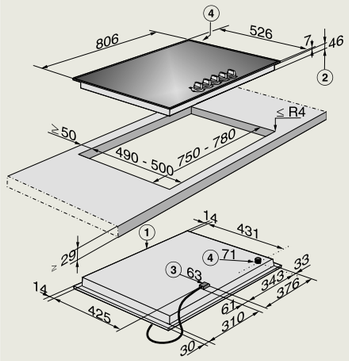

KM 3054-1 G

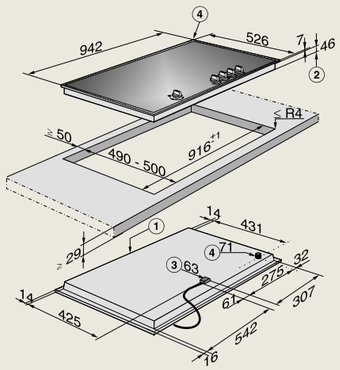

KM 2014 G

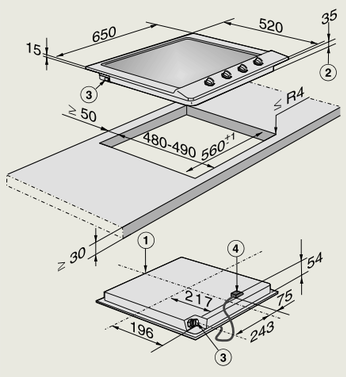

KM 2334 G

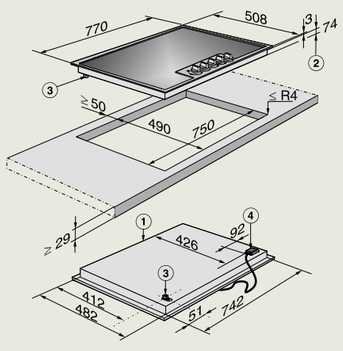

KM 2356-1 G

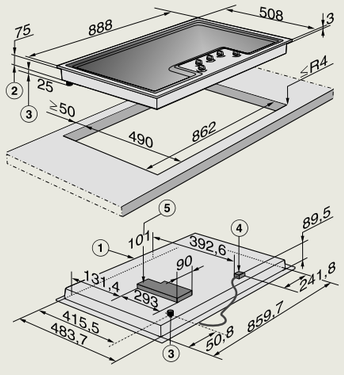

KM 2357-1 G

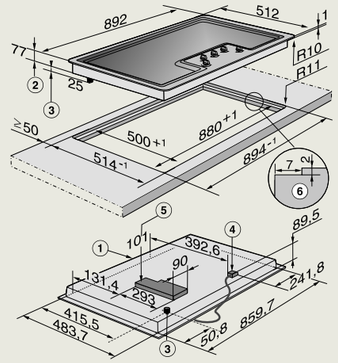

KM 2357-1 G

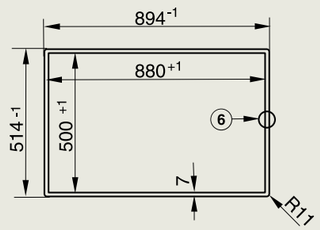

Inductiekookplaten met werkbladafzuiging

KMDA 7272 FL-A, KMDA 7272 FL-U, KMDA 7473 FL-A, KMDA 7473 FL-U (opliggend)

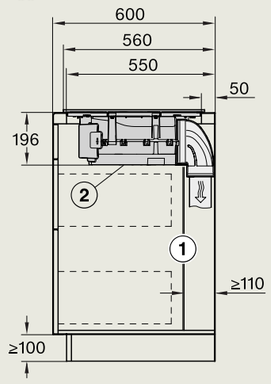

KMDA 7272 FL-A, KMDA 7272 FL-U, KMDA 7473 FL-A, KMDA 7473 FL-U (opliggend)

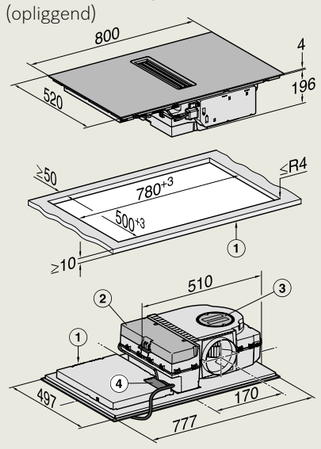

KMDA 7272 FR-A, KMDA 7272 FR-U, KMDA 7473 FR-A, KMDA 7473 FR-U

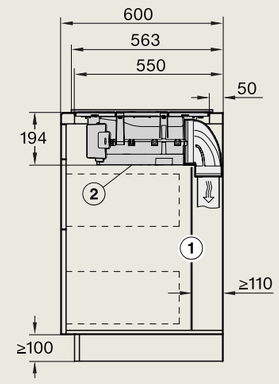

KMDA 7272 FR-A, KMDA 7272 FR-U, KMDA 7473 FR-A, KMDA 7473 FR-U

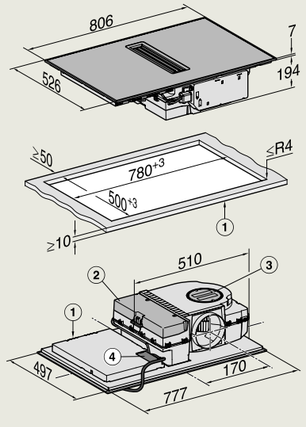

KMDA 7272 FL-A, KMDA 7272 FL-U, KMDA 7473 FL-A, KMDA 7473 FL-U (volledig geïntegreerd)

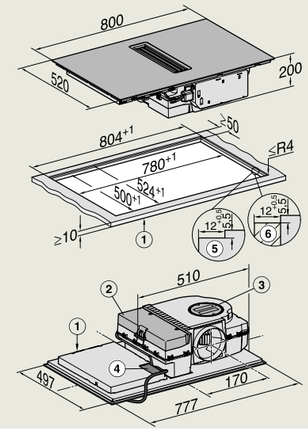

KMDA 7272 FL-A, KMDA 7272 FL-U, KMDA 7473 FL-A, KMDA 7473 FL-U (volledig geïntegreerd)

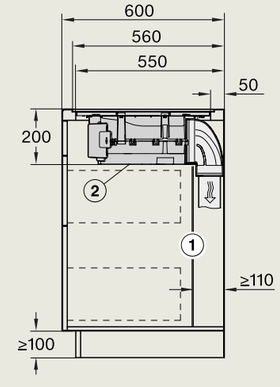

Inbouwschetsen

Raadpleeg www.miele.nl voor een compleet en actueel overzicht van alle inbouwmaatschetsen en installatie voorschriften!

KMDA 7676 FL-U, KMDA 7676 FL-A
KMDA 7876 FL-U, KMDA 7876 FL-A
(opliggend)

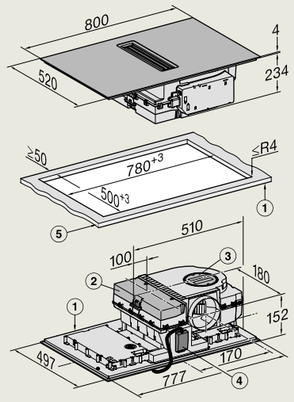

KMDA 7676 FL-U, KMDA 7676 FL-A
KMDA 7876 FL-U, KMDA 7876 FL-A
(volledig geïntegreerd)

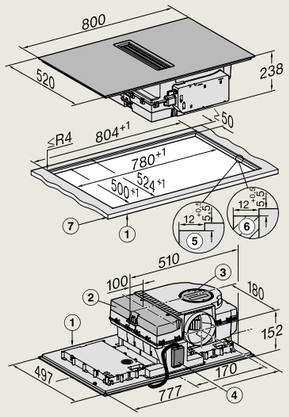

KMDA 7676 FL-U, KMDA 7676 FL-A
KMDA 7876 FL-U, KMDA 7876 FL-A
(volledig geïntegreerd)

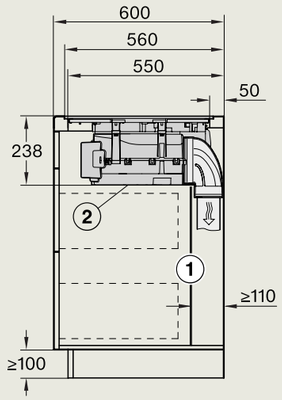

KMDA 7676 FL-U, KMDA 7676 FL-A
KMDA 7876 FL-U, KMDA 7876 FL-A
(opliggend)

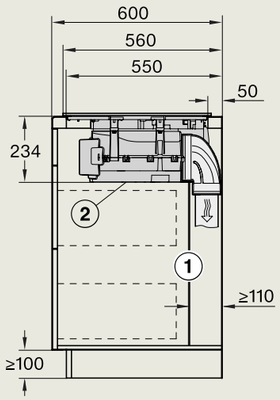

Smartline-kookelementen

CSDA 7001 FL

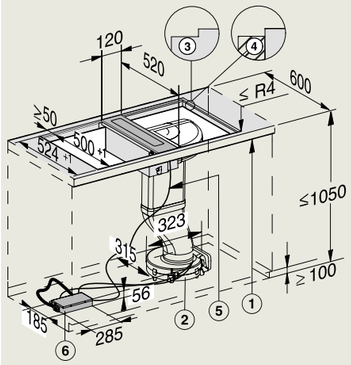

CS 7101-1 FL

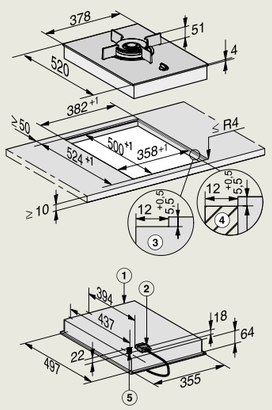

CS 7102-1 FL

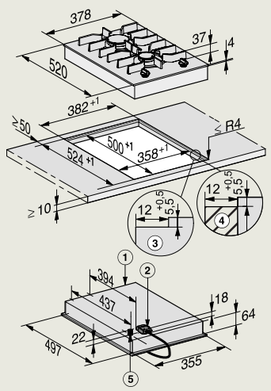

CS 7612 FL

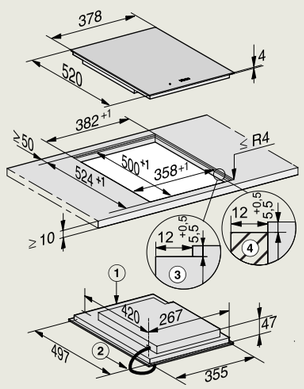

CS 7611 FL, CS 7641 FL

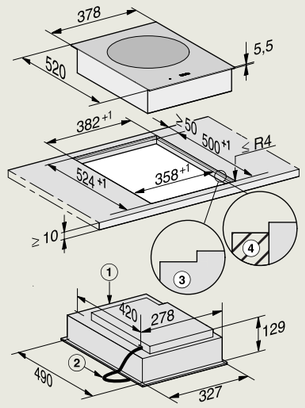

CS 7632 FL

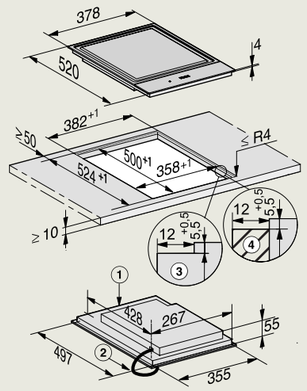

KM 7667 FL volledig geïntegreerd)

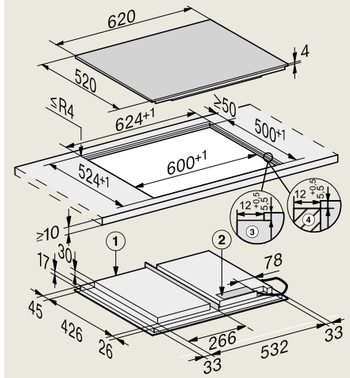

KM 7667 FL (opliggend)

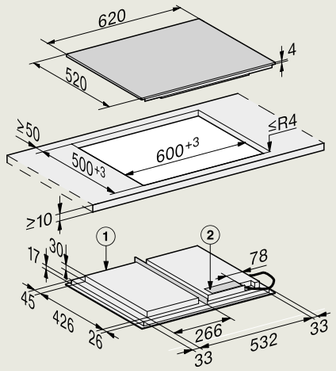

SmartLine-elementen (opliggend)

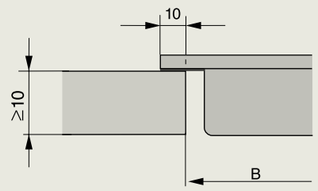

SmartLine-elementen (opliggend)

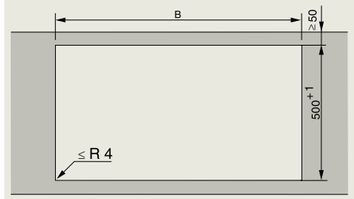

SmartLine-elementen (opliggend)

	SmartLine CS 7XXX FL	SmartLine CSDA 7000 FL	B
	1 x 378	1 x 120	480 +1
	1 x 620	2 x 120	844 +1
	2 x 378	1 x 120	860 +1
	1 x 378 1 x 620	2 x 120	1224 +1
	3 x 378	2 x 120	1362 +1
	2 x 378 1 x 620	2 x 120	1604 +1
	4 x 378	2 x 120	1742 +1
	1 x 378	--	358 +1
	2 x 378	--	738 +1
	1 x 378 1 x 620	--	980 +1
	3 x 378	--	1118 +1
	2 x 378 1 x 620	--	1360 +1
	4 x 378	--	1498 +1

SmartLine-elementen (volledig geïntegreerd)

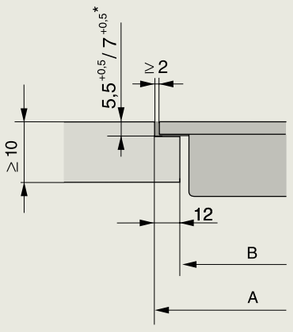

SmartLine-elementen (volledig geïntegreerd)

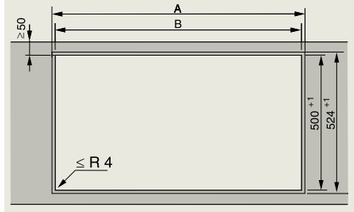

Inbouwschetsen

Raadpleeg www.miele.nl voor een compleet en actueel overzicht van alle inbouwmaatschetsen en installatie voorschriften!

SmartLine-elementen (volledig geïntegreerd)

	SmartLine CS 7XXX FL	SmartLine CSDA 7000 FL	A	B
	1 x 378	1 x 120	504 +1	480 +1
	1 x 620	2 x 120	868 +1	844 +1
	2 x 378	1 x 120	884 +1	860 +1
	1 x 378 1 x 620	2 x 120	1248+1	1224+1
	3 x 378	2 x 120	1386+1	1362+1
	2 x 378 1 x 620	2 x 120	1628+1	1604+1
	4 x 378	2 x 120	1766+1	1742+1
	1 x 378	–	382 +1	358 +1
	2 x 378	–	762 +1	738+1
	1 x 378 1 x 620	–	1004+1	980+1
	3 x 378	–	1142+1	1118+1
	2 x 378 1 x 620	–	1384 +1	1360+1
	4 x 378	–	1522 +1	1498+1

Afzuigkappen

PUR 98 D

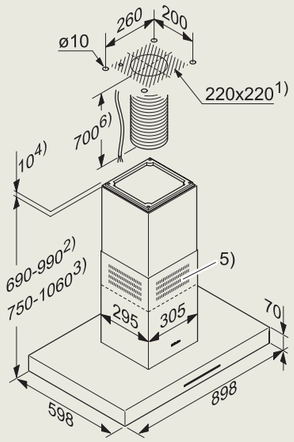

DA 6698 D

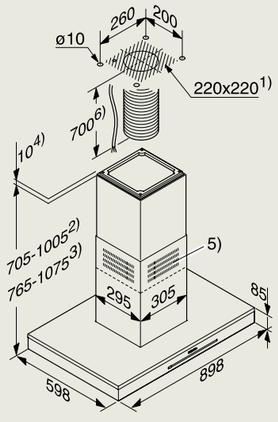

DA 6708 D

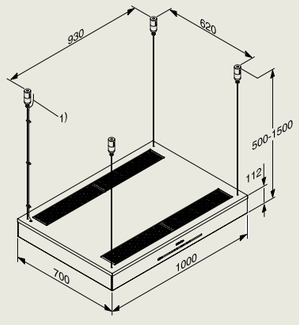

DA 4208 V D

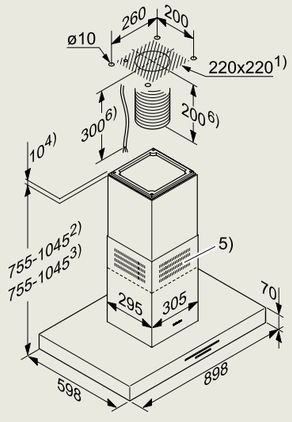

DA 4248 V D

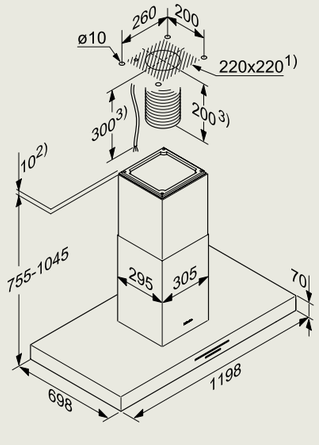

DA 7378 D

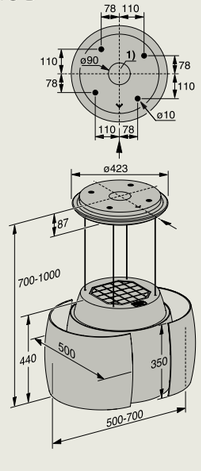

DA 2808

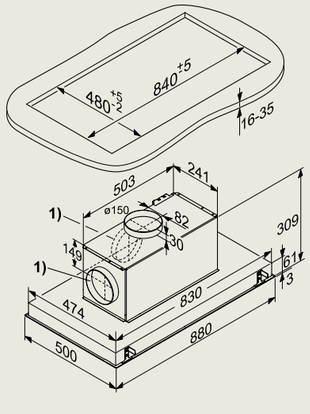

DA 2808 Extern

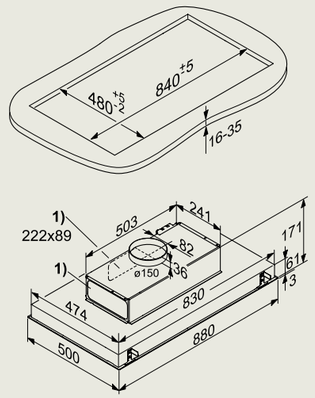

DAC 2940 Stella, DAC 4940 Stella Ambient, DAC 4943 EXT A Stella Ambient

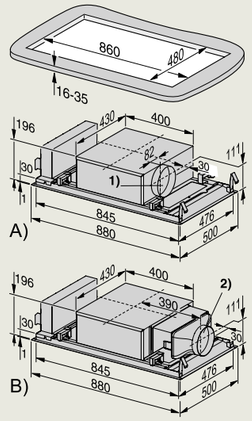

DAC 4240 Stella Ambient

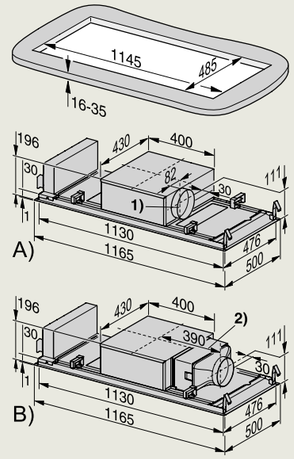

DAD 4841

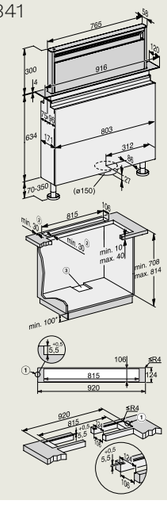

DAD 4941

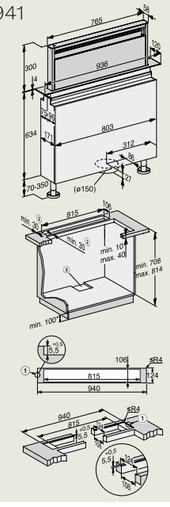

DAH 1650, DAH 1950, DAH 2960, DAH 4970

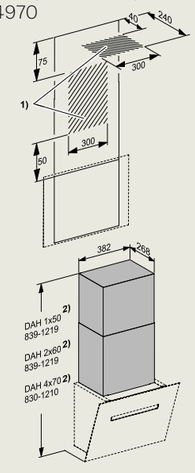

DAH 4980

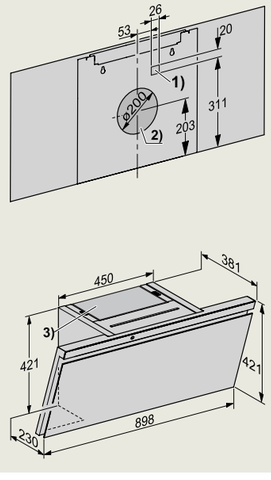

PUR 98 W

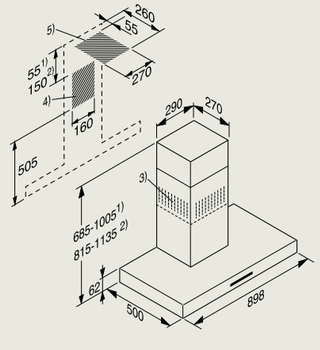

DA 9091 W

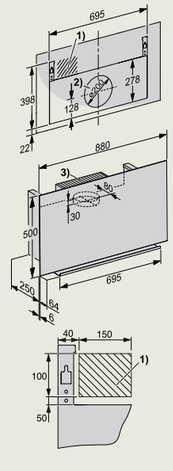

Inbouwschetsen

Raadpleeg www.miele.nl voor een compleet en actueel
overzicht van alle inbouwmaatschetsen en installatie voorschriften!

DA 9092 W

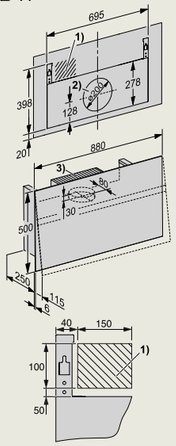

DA 6096 W

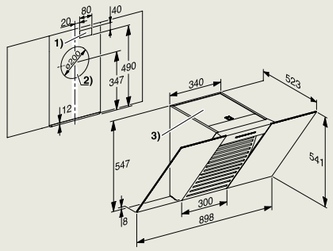

DA 4288 W

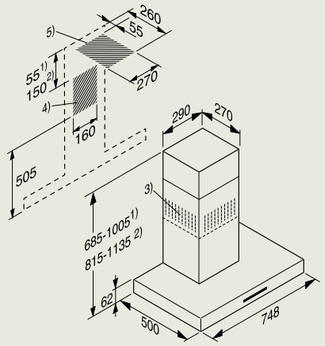

DA 4298 W

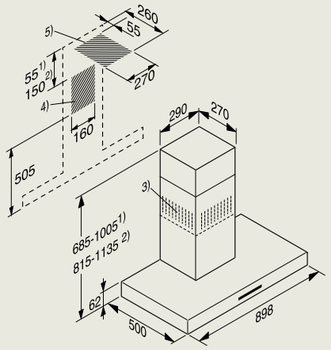

DA 4228 W

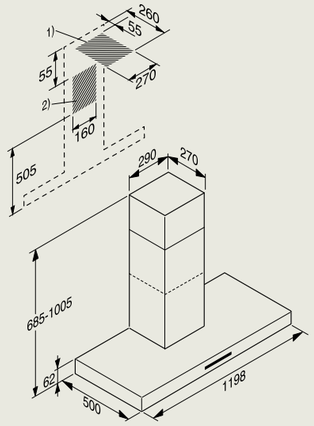

DA 6498 W

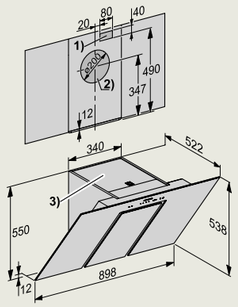

DA 6698 W

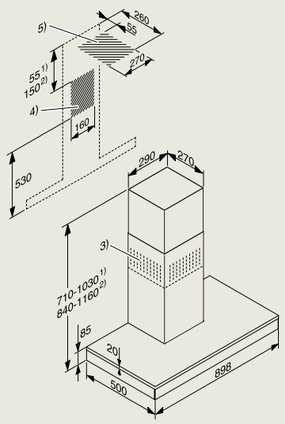

DA 6999 W Pearl

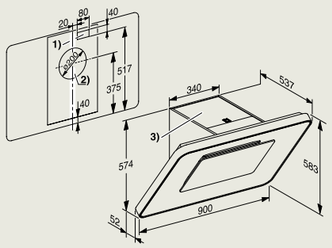

DA 7198 W

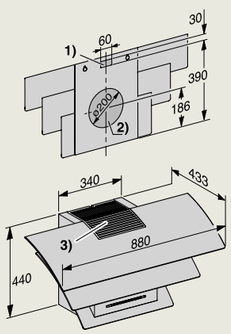

DA 9298 W

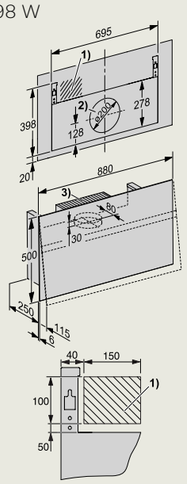

DA 9299 W

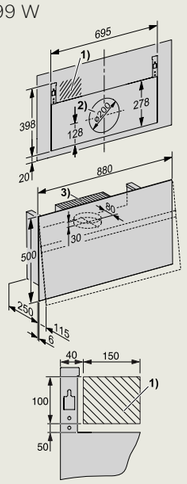

DA 2558

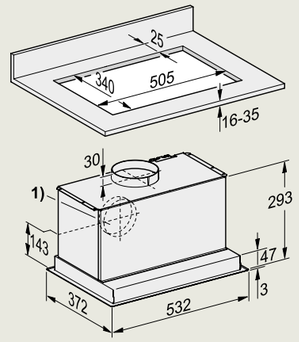

DA 2578

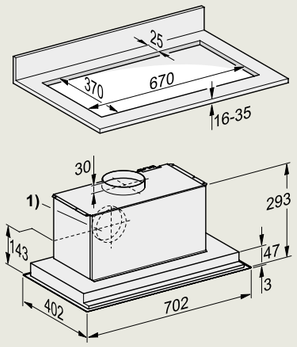

DA 2390

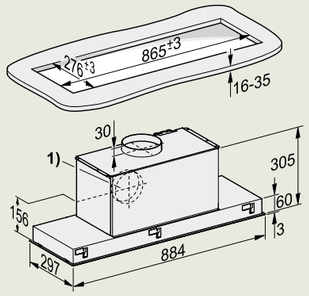

DA 2698

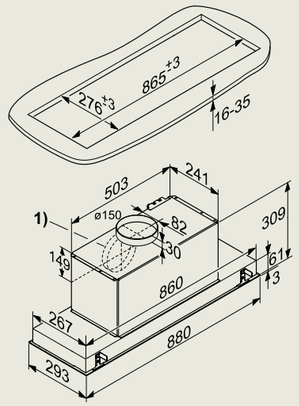

DA 2628

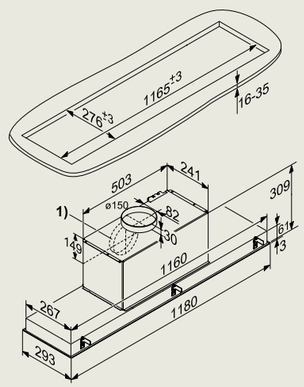

DAS 4620

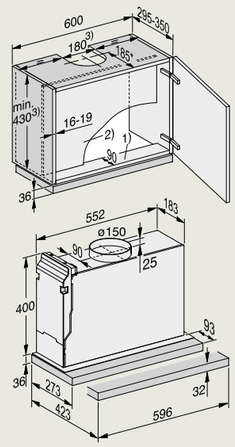

DAS 4920

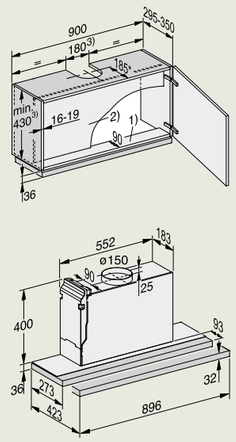

Inbouwschetsen

Raadpleeg www.miele.nl voor een compleet en actueel overzicht van alle inbouwmaatschetsen en installatie voorschriften!

DAS 4930

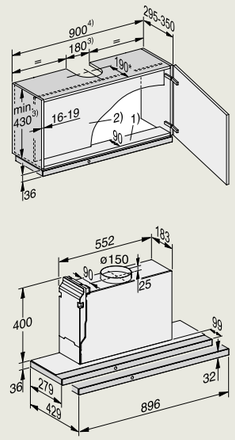

DAS 4940

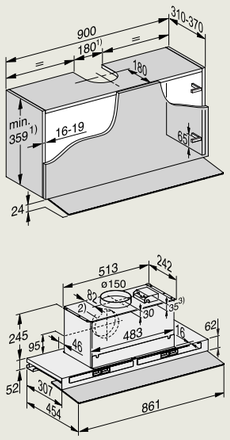

DAS 8930

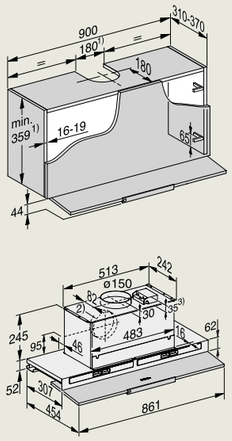

Vaatwassers

G 5355 Vi XXL, G 5355 SC Vi XXL, G 7188 SC Vi XXL, G 7298 SC VI XXL, G 7678 SC Vi XXL, G 7765 SC VI XXL, G 7771 SC Vi, G 7793 SC Vi, G 7795 SC Vi K2O XXL, G 7985 SC VI K2O XXL

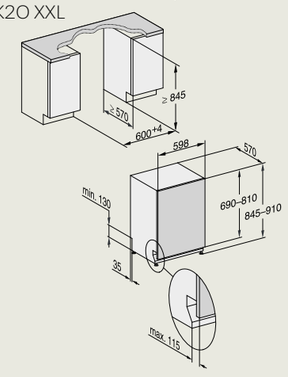

G 5150 SC Vi, G 5350 Vi, G 5350 SC Vi, G 7182 SC Vi, G 7293 SC Vi, G 7673 SC Vi, G 7760 SC Vi, G 7777 SC Vi XXL, G 7790 SC Vi K2O, G 7797 SC VI K2O XXL, G 7980 SC Vi K2O

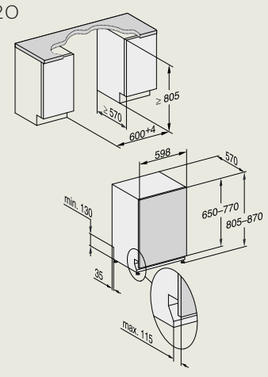

G 5890 SC Vi

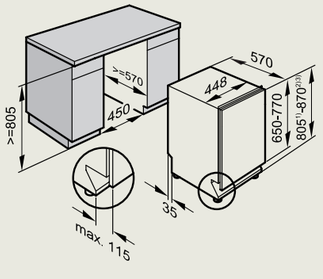

G 7380 SC VI FF

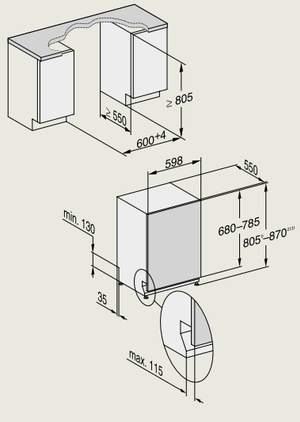

G 7385 SC VI XLL FF, G 7785 SC VI XXL FF, G 7788 SC VI XXL K2O FF

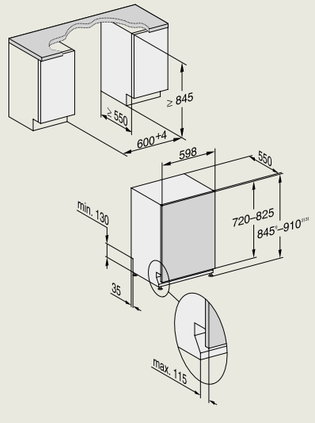

Koelen en vriezen

K 31222 Ui-1

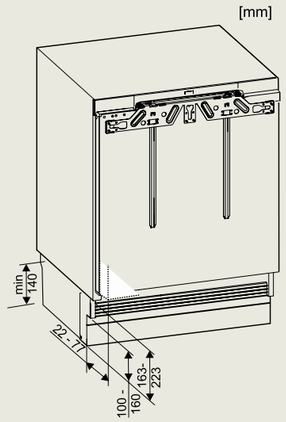

K 31252 Ui-1

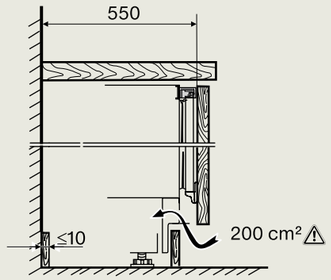

K 7125 E, K 7126 E, K 7127 D

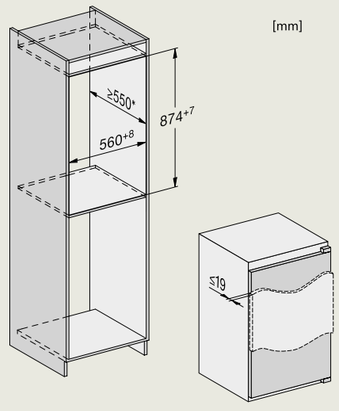

K 7125 E, K 7126 E, K 7127 D

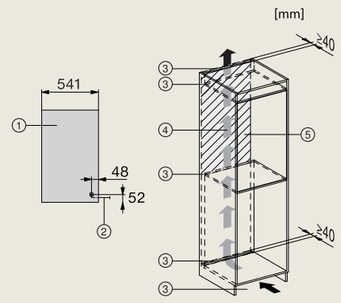

K 7125 E, K 7126 E, K 7127 D

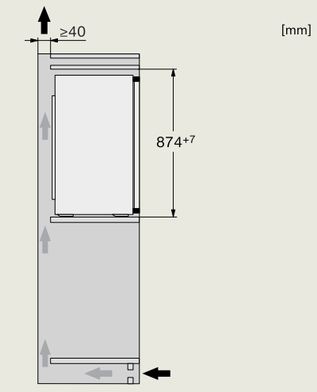

K 7233 E, K 7237 D, K 7234 E, K 7238 D

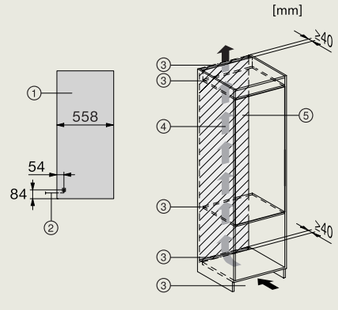

K 7233 E, K 7237 D, K 7234 E, K 7238 D

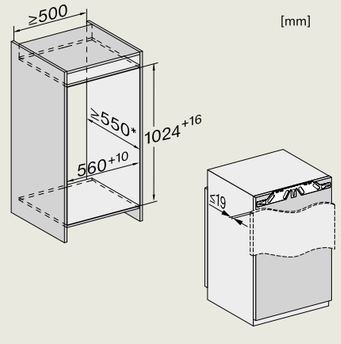

K 7233 E, K 7237 D, K 7234 E, K 7238 D

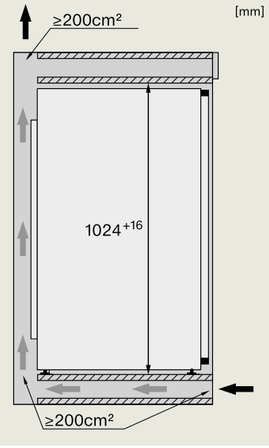

Inbouwschetsen

Raadpleeg www.miele.nl voor een compleet en actueel
overzicht van alle inbouwmaatschetsen en installatie voorschriften!

K 7325 E, K 7326 E, K 7327 D,
K 7328 D

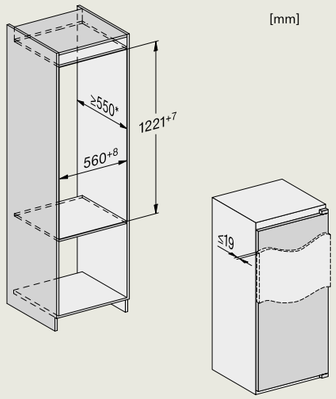

K 7325 E, K 7326 E, K 7327 D,
K 7328 D

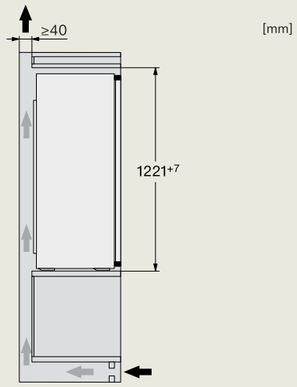

K 7325 E, K 7326 E, K 7327 D,
K 7328 D

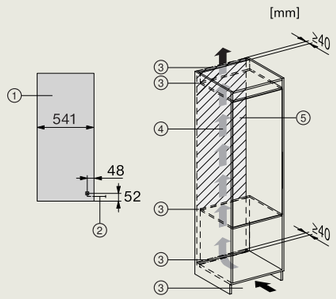

K 7343 D, K 7347 C

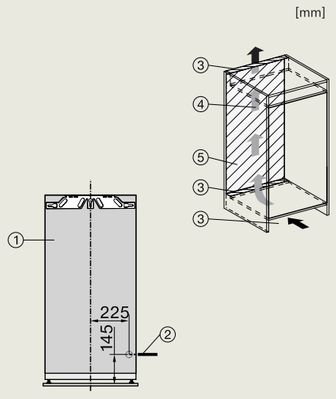

K 7343 D, K 7347 C

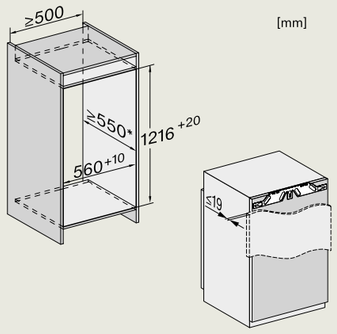

K 7343 D, K 7347 C

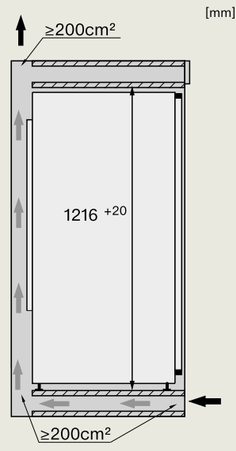

K 7443 D, K 7444 D, K 7447 C,
K 7448 C

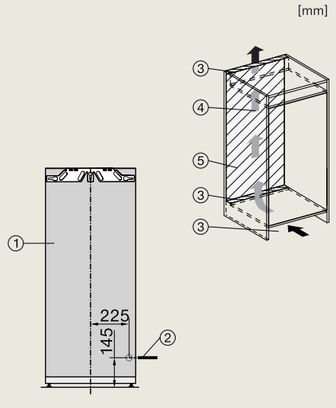

K 7443 D, K 7444 D, K 7447 C,
K 7448 C

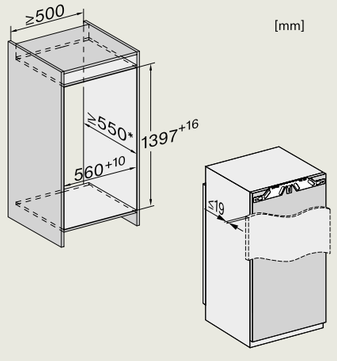

K 7443 D, K 7444 D, K 7447 C,
K 7448 C

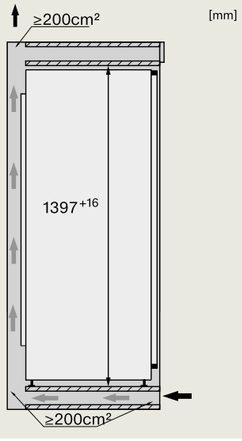

K 7733 E, K 7737 D, K 7732 E, K 7732 D,
K 7747 D, K 7747 C 125 Gala Edition,
K 7748 D, K 7715 E, K 7716 E, K 7767 D,
K 7777 C, K 7778 C, K 7743 E,
K 7744 E, K 7763 E, K 7773 D,
K 7774 D

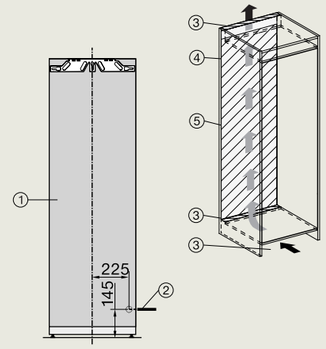

K 7733 E, K 7737 D, K 7732 E, K 7732 D,
K 7747 D, K 7747 C 125 Gala Edition,
K 7748 D, K 7715 E, K 7716 E, K 7767 D,
K 7777 C, K 7778 C, K 7743 E,
K 7744 E, K 7763 E, K 7773 D,
K 7774 D

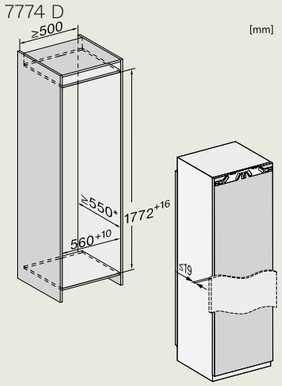

K 7733 E, K 7737 D, K 7732 E, K 7732 D,
K 7747 D, K 7747 C 125 Gala Edition,
K 7748 D, K 7715 E, K 7716 E, K 7767 D,
K 7777 C, K 7778 C, K 7743 E,
K 7744 E, K 7763 E, K 7773 D,
K 7774 D

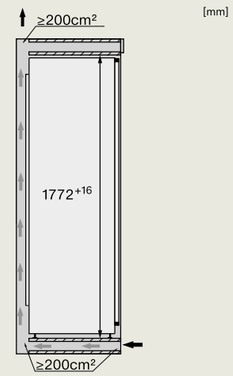

K7797 C R, 7797 C L

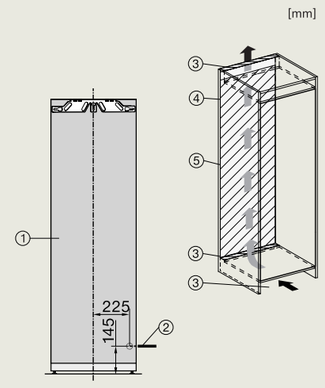

K7797 C R, 7797 C L

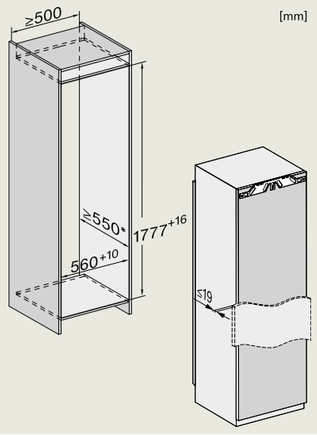

K7797 C R, 7797 C L

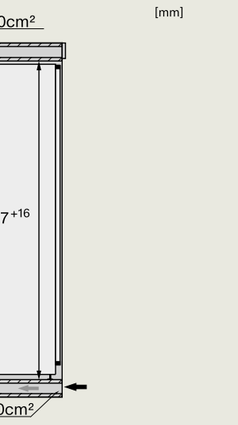

KD 7724 E, KDN 7724 E

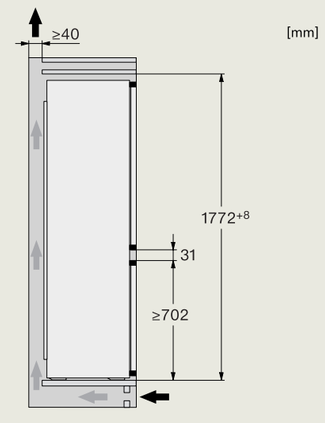

KD 7724 E, KDN 7724 E

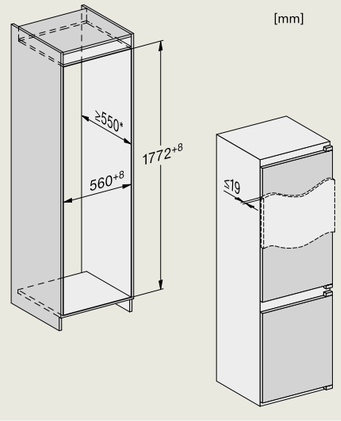

KFN 7733 E

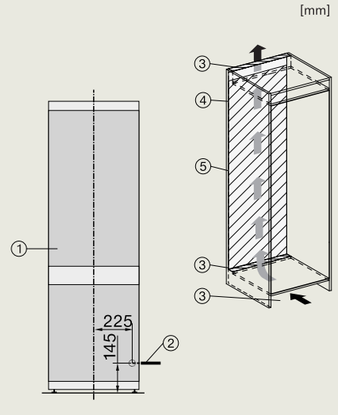

Inbouwschetsen

Raadpleeg www.miele.nl voor een compleet en actueel overzicht van alle inbouwmaatschetsen en installatie voorschriften!

KFN 7733 E

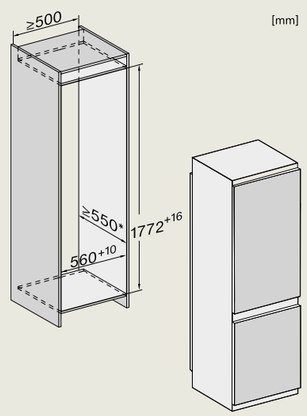

KFN 7733 E

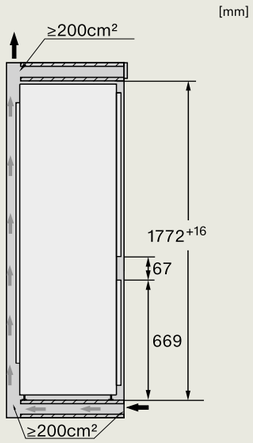

KFN 7734 E, KFN 7734F, KFN 7744 D/C 125 Gala Edition, KFN 7744 E, KFN 7764 D/C, KFN 7774 D/C, KFN 7785 D/C, KFN 7795 D/C

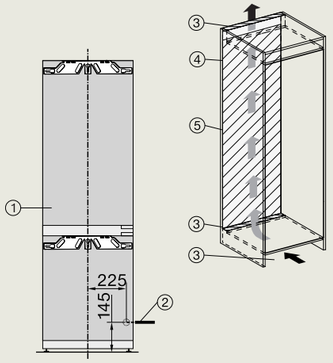

KFN 7734 E, KFN 7734F, KFN 7744 D/C 125 Gala Edition, KFN 7744 E, KFN 7764 D/C, KFN 7774 D/C, KFN 7785 D/C, KFN 7795 D/C

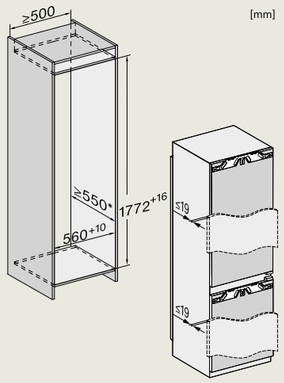

KFN 7734 E, KFN 7734F, KFN 7744 D/C 125 Gala Edition, KFN 7744 E, KFN 7764 D/C, KFN 7774 D/C, KFN 7785 D/C, KFN 7795 D/C

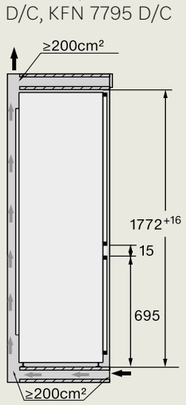

KF 7772 B

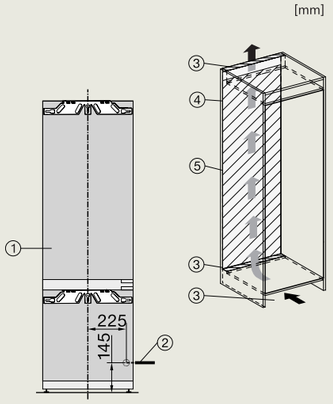

KF 7772 B

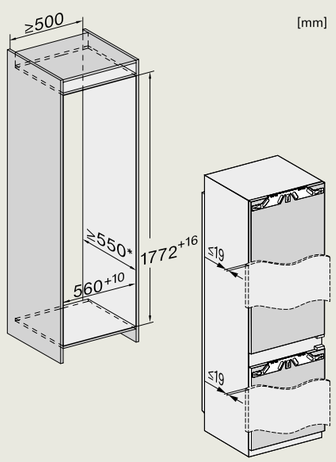

KF 7772 B

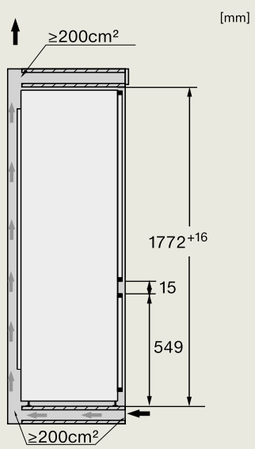

FNS 7040 E/D/B

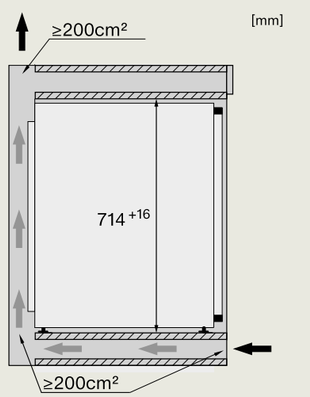

FNS 7040 E/D/B

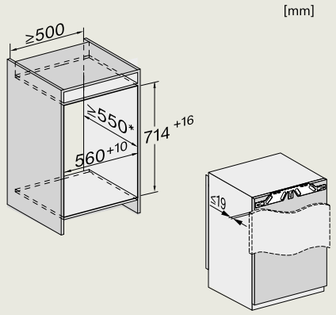

FNS 7040 E/D/B

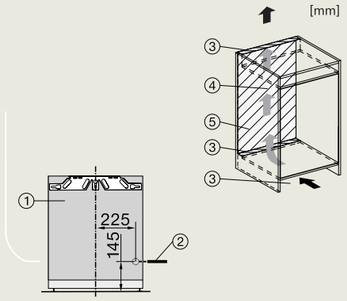

FNS 7140 E/C

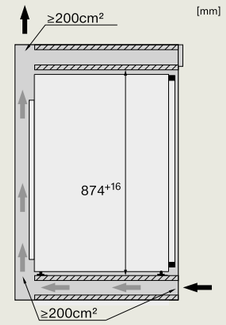

FNS 7140 E/C

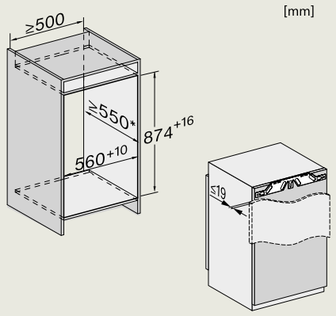

FNS 7140 E/C

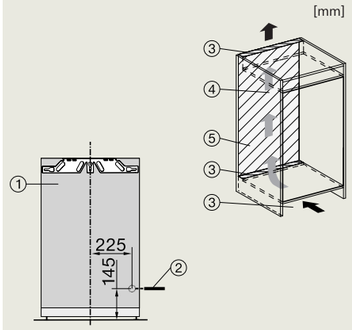

FNS 7470 D

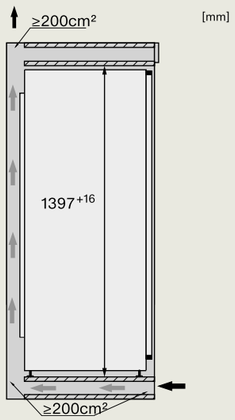

FNS 7470 D

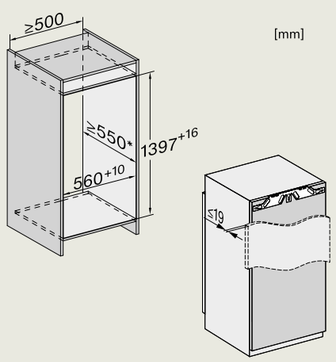

FNS 7470 D

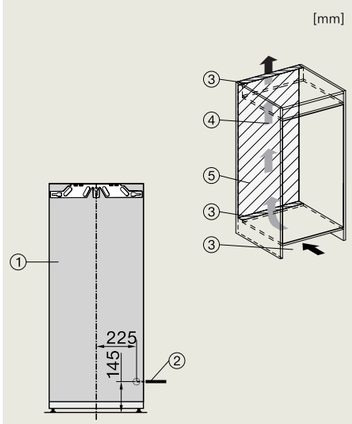

FNS 7710 E, FNS 7794 DL/DR
FNS 7770 E, FNS 7740 D 125 Gala Edition

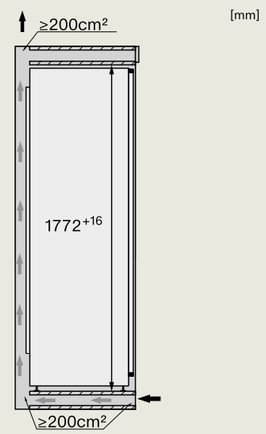

Inbouwschetsen

Raadpleeg www.miele.nl voor een compleet en actueel overzicht van alle inbouwmaatschetsen en installatie voorschriften!

FNS 7710 E, FNS 7770 E,
FNS 7740 D 125 Gala Edition

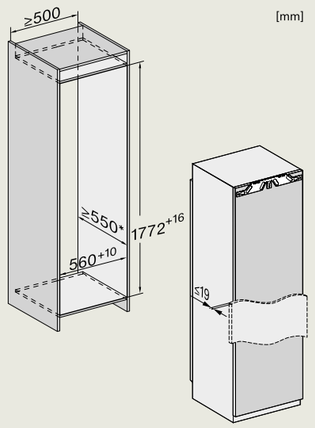

FNS 7710 E, FNS 7770 E,
FNS 7740 D 125 Gala Edition

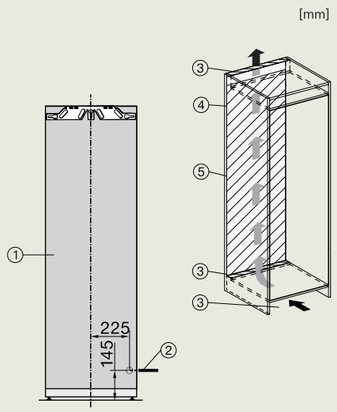

FNS 7794 DL, FNS 7794 DR

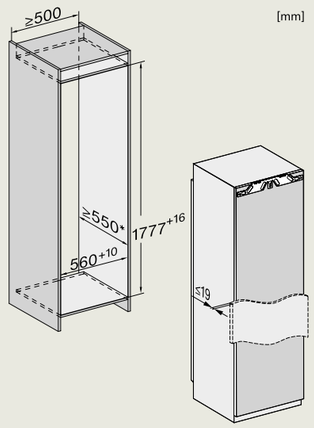

FNS 7794 DL, FNS 7794 DR

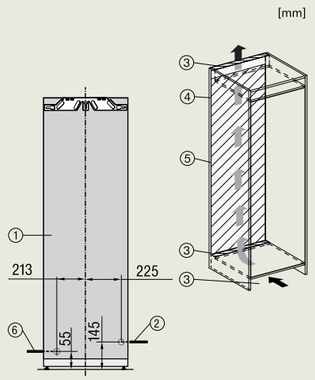

FNS 7794 DL, FNS 7794 DR

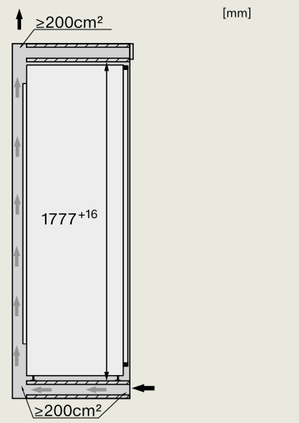

FNS 7794 E, FNS 7774 D

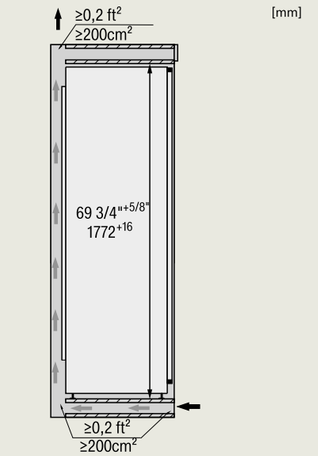

FNS 7794 E, FNS 7774 D

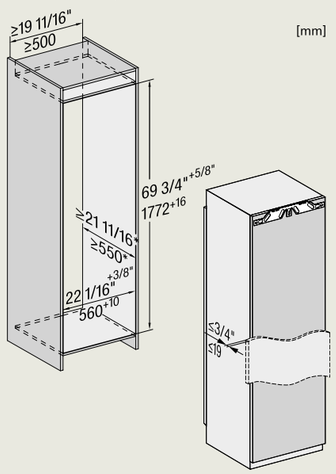

FNS 7794 E, FNS 7774 D

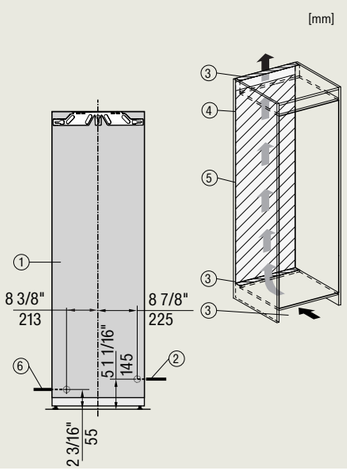

F 31202 Ui-1

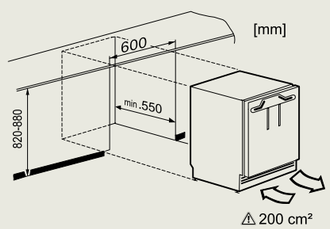

Wijnklimaatkasten

KWT 7112 iG

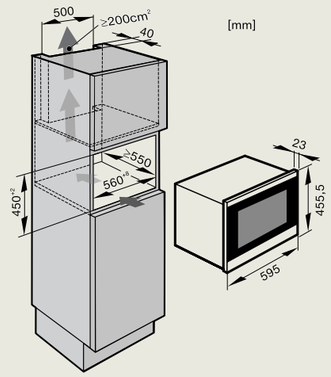

KWT 6321 UG

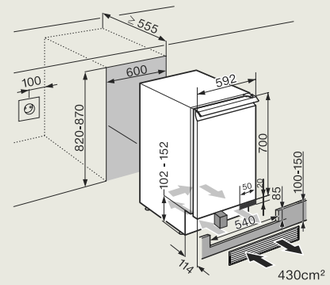

KWT 6322 UG-1

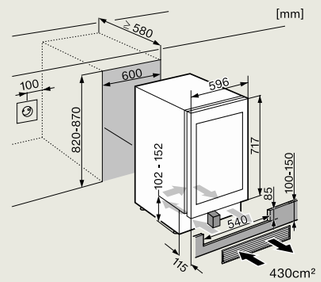

KWT 6322 UG-1

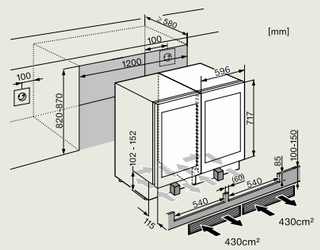

KWT 6422 I-1

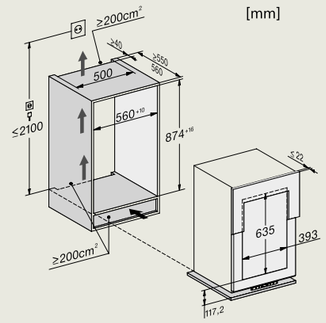

KWT 6422 iG-1

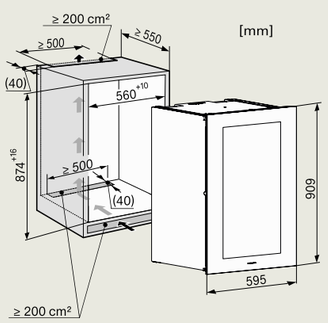

KWT 6722 iS-1

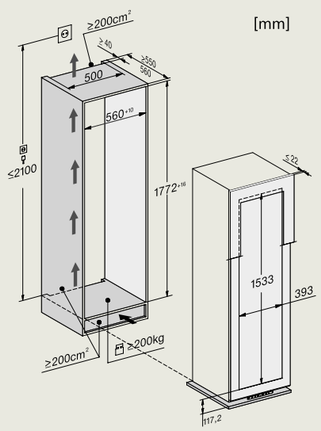

KWT 6422 iG-1

Inbouwschetsen

Raadpleeg www.miele.nl voor een compleet en actueel
overzicht van alle inbouwmaatschetsen en installatie voorschriften!

KWT 6722 iGS-1

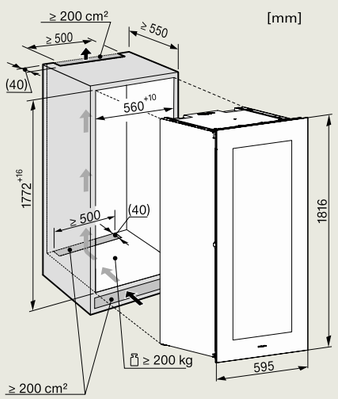

MasterCool

K 2802 Vi

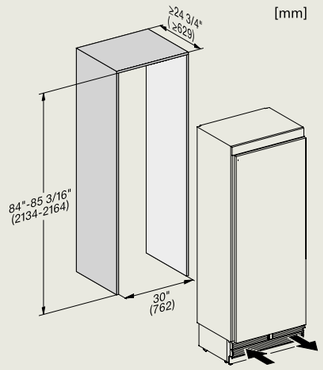

K 2802 Vi

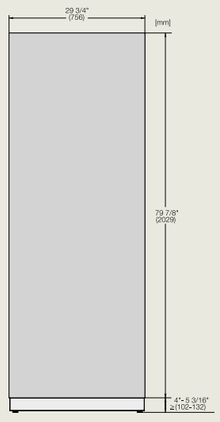

K 2902 Vi

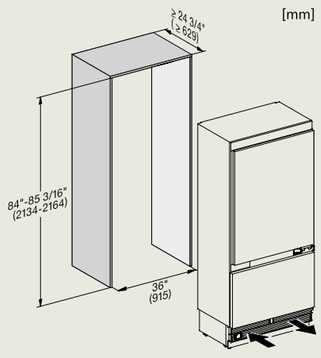

K 2902 Vi

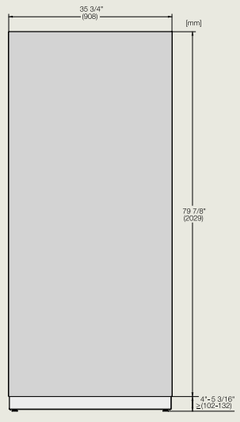

KF 2902 Vi

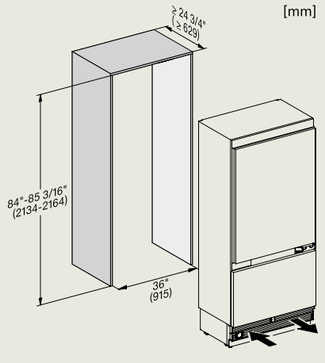

KF 2902 Vi

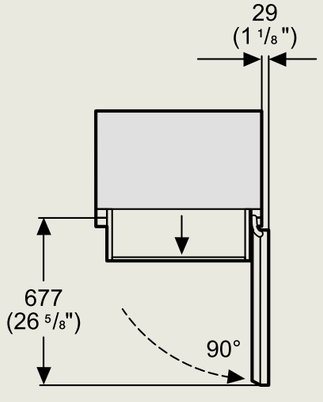

KF 2902 Vi

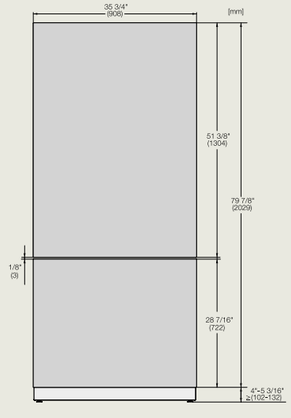

KF 2982 Vi

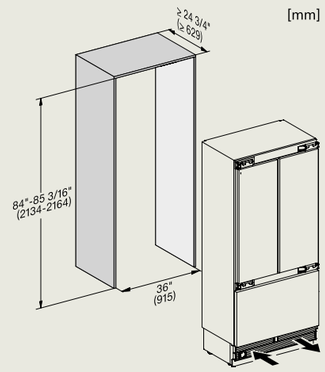

KF 2982 Vi

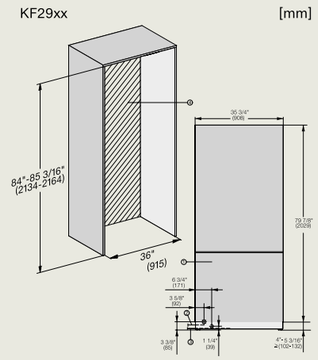

KF 2982 Vi

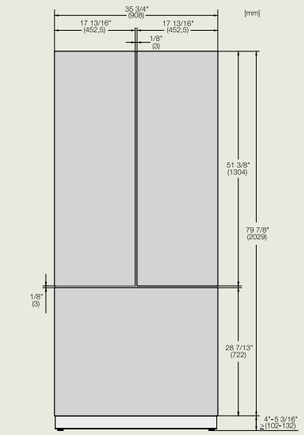

F 2413 Vi

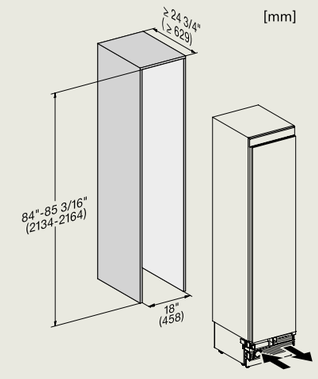

F 2413 Vi

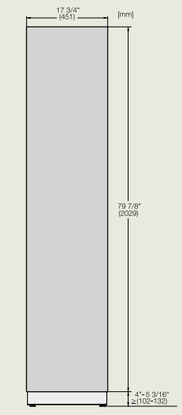

F 2672 VI

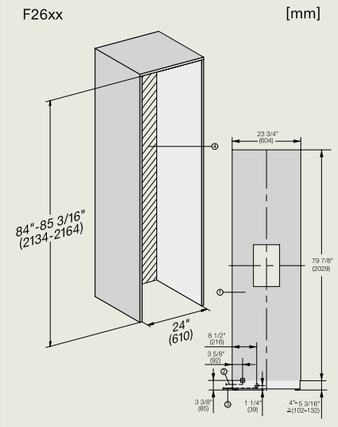

F 2672 Vi

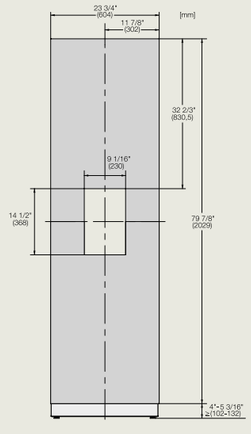

F 2813 Vi

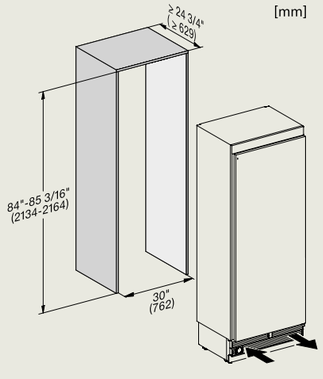

F 2813 Vi

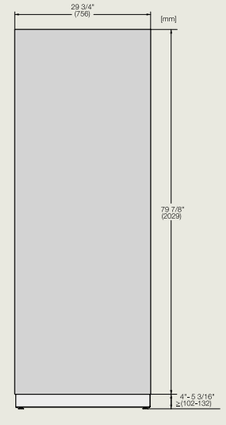

Inbouwschetsen

Raadpleeg www.miele.nl voor een compleet en actueel
overzicht van alle inbouwmaatschetsen en installatie voorschriften!

KWT 2672 ViS

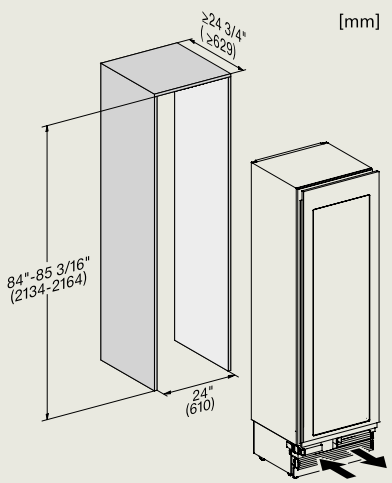
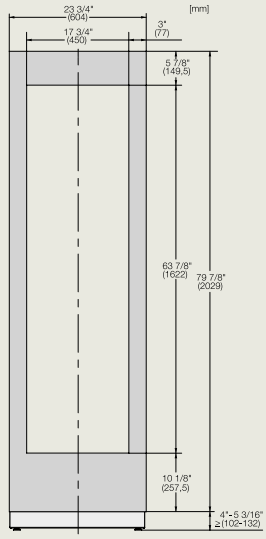
KWT 2672 ViS