FRAME SPECIAL

2020 - 2021

wave | FASHION.FOR KITCHEN.

wave | FASHION.FOR KITCHEN.

FRAME SPECIAL 3
HET FRAME IN VOGELVLUCHT 5
MAATWERK 8
HET FRAME MOTORLOOS 15
ACCESSOIRES 16
WONDERWALL STUDIOS 24
ALPHENBERG LEATHER 30
RECIRCULATIE 34
WAND MODEL 36
EILAND MODEL 50
OPHANGBEUGEL 64

FRAME SPECIAL

Het Frame is een bijzonder exemplaar binnen de collectie van Wave. Net als andere Wave afzuigunits heeft zij een naam in de vorm van een nummer – bijv. 1057. Echter is haar koosnaam ‘Het Frame’ de afgelopen jaren de gemene deler geworden in het land van keukens en architectuur en wij laten dat met alle liefde zo.

Het is gebleken dat het Frame zich goed leent om te spelen met vormen, materialen, verlichting en kleur. We hebben enorm veel maatwerkverzoeken verwerkt en mooie foto’s van het resultaat ontvangen. Een aantal verzoeken hebben een plaats gekregen binnen het standaard assortiment, dat hierdoor flink is uitgebreid. We kunnen inmiddels spreken van een Frame familie. Deze krachtige familie verdient een apart podium – deze Special.

In deze Special bieden wij u een overzicht met de standaard mogelijkheden als u kiest voor een Frame uit het assortiment. Vanaf pagina 8 maakt u kennis met de vele variaties op deze standaard. Ook al wordt de familie groter, maatwerk blijft altijd een optie. Het Frame kan verder naar wens worden aangekleed met diverse accessoires. Deze dienen zowel de looks als het gemak.

Tot slot laten wij twee partners aan het woord. Wonderwall Studios en Alphenberg. Door onze motorhuizen te bekleden met hun natuurlijke, warme producten, ontstaat een chique en exclusieve uitstraling. Bovendien is het mogelijk om beide materiaal-soorten terug te laten komen in het interieur van de keuken en/of de living. Hierdoor wordt het samenspel sterk met het Frame als meubelstuk in het midden.

Wij hopen dat wij u inspireren met deze verzameling foto’s. Wilt u verder kennismaken met de hele collectie, nodigen wij u uit om ons te bezoeken via **www.wavedesign.nl** of in onze showroom.

Graag tot dan!

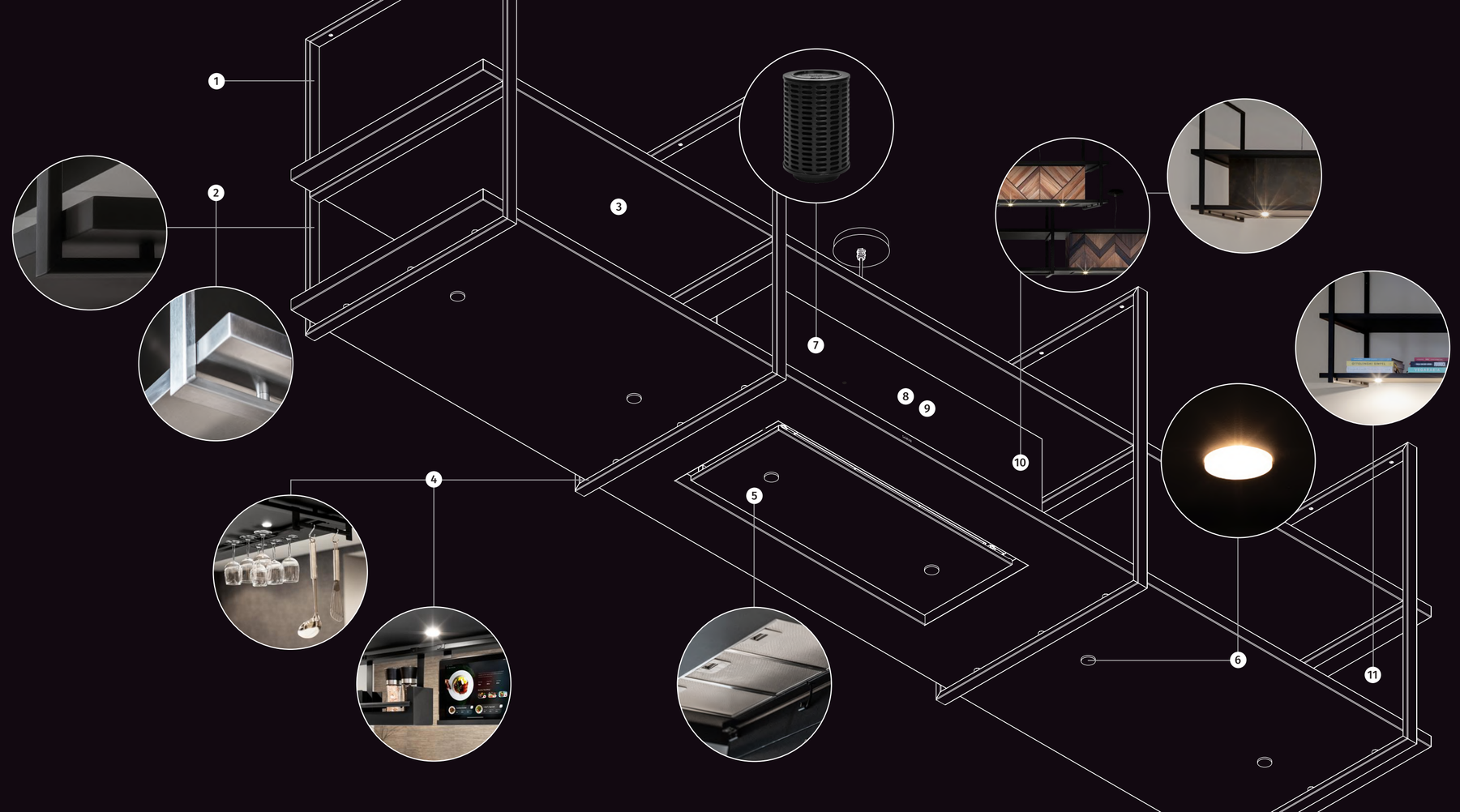

HET FRAME IN VOGELVLUCHT

1. Ophangconstructie voor aan het plafond of de wand
2. Leverbaar in mat zwart, kleur naar keuze *(mat of glanzend)* en in RVS
3. Verkrijgbaar in diverse breedte maten
4. Ophangpunt voor rails met accessoires *(zie vanaf pag 18)*
5. Stevig onderpaneel met daarachter aluminium vetfilters
6. Een uitstekende LED lens voor optimaal sfeerresultaat
7. In het motorhuis bevindt zich een motor en recirculatie filter *(zie pag 34)*
8. Het motorhuis kan op verschillende posities geplaatst worden *(links, midden, rechts)*
9. Het motorhuis kan weggelaten worden *(zie pag 14)*
10. Het motorhuis kan bekleed worden met leer of hout *(zie vanaf pag 24)*
11. Een industriële open constructie met ruimte voor kookboeken e.d.

MAATWERK

Wenst u een Frame dat volledig is afgestemd op uw keuken? Dat is mogelijk.

In deze keuken is gekozen voor afvoer naar buiten met twee motoren. Het motorhuis kan geleverd worden in een andere kleur dan het Frame, bijv. messing.

De LED spots zijn vervangen door strips en verlichten naast het werkblad ook de ruimte tussen de planken.

Aan de rand wordt gespeeld met glas wat zorgt voor een elegante uitstraling.

Planken en ophangbeugels zijn in diverse maten te leveren, zodat deze aansluiten bij de maatvoering van het eiland.

Deze ophangconstructie is standaard. Is uw plafond niet standaard *(zie pag 10)*, kan de constructie hiervoor worden aangepast.

Bijna alles is mogelijk.
Wij denken graag met u mee.

2056

HET FRAME MOTORLOOS

Sinds een aantal jaren voert **Wave** de slogan **Fashion. For Kitchen.** waarmee ze haar missie onderstreept – een product ontwerpen dat het belangrijkste vertrek van uw huis, de keuken, kleur en karakter geeft.

Met dit als uitgangspunt is het logisch dat de focus niet enkel gericht is op de afzuigunit. De afzuigunit en haar omgeving beïnvloeden elkaar en daar waar dit versterkt kan worden, passen wij ons aanbod erop aan.

Een voorbeeld hiervan is het aanbod aan verlichtingselementen in dezelfde kleur en lijn als de afzuigunits. Maar ook het bekleden van afzuigunits met materiaal-soorten die worden toegepast aan de wand of de kasten.

Een nieuw product in deze reeks is het Frame motorloos. Dit stalen rekwerk kan zowel aan het plafond als aan de wand bevestigd worden. Net als bij het Frame met afzuigunit zijn de planken in diverse maten en kleuren te verkrijgen. Standaard wordt dit Frame geleverd met verlichting maar alles is mogelijk. Zonder, strips i.p.v. spots, direct en indirect licht.

ACCESSOIRES

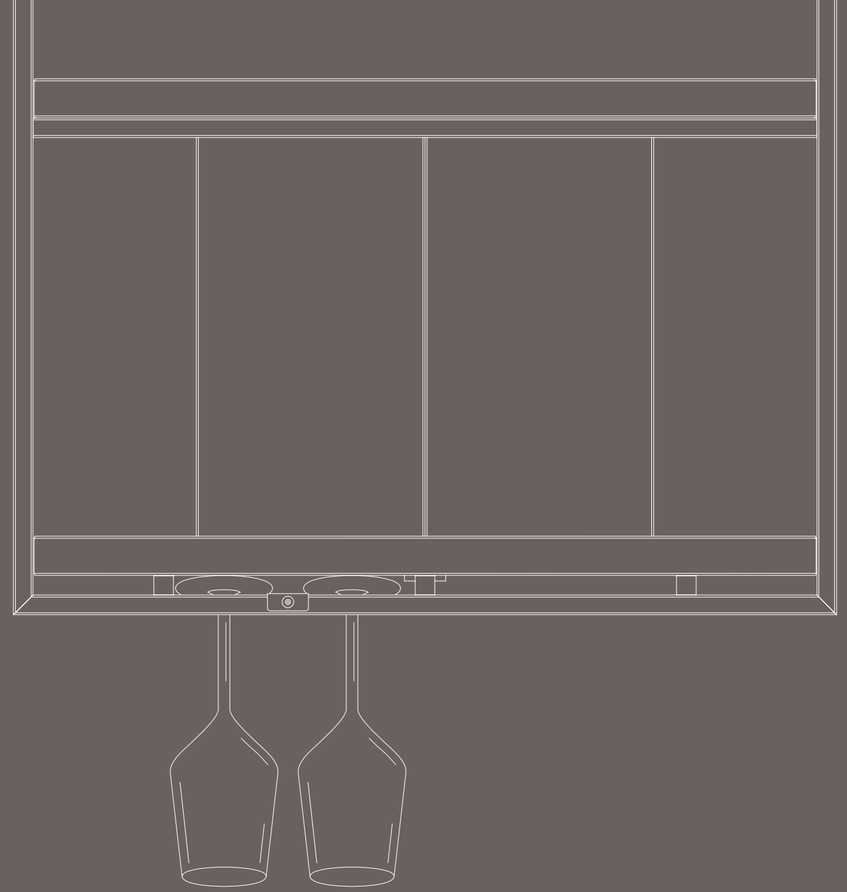

FRAME ACCESSOIRES

Menu of the Day
There are many variations of passages of Lorem Ipsum available, but the majority have suffered alteration in some form, by injected humou.
Servings
2pp
Prep Time
25m
Cook Time
20m
Do it by Watching!
Turkish Kebab
Servings
1pp
Prep Time
20m
Cook Time
15m
Chef's Special
Servings
1pp
Prep Time
15m
Cook Time
10m

accessoire rails

code	afmeting	materiaal	prijs in €
9992.01	rails 390 mm	RAL 9017	105,00
9992.02	rails 390 mm	kleur naar keuze	130,00
9992.03	rails 540 mm	RAL 9017	110,00
9992.04	rails 540 mm	kleur naar keuze	135,00
9992.05	rails 675 mm	RAL 9017	115,00
9992.06	rails 675 mm	kleur naar keuze	140,00
9992.07	rails 690 mm	RAL 9017	120,00
9992.08	rails 690 mm	kleur naar keuze	145,00
9992.09	rails 825 mm	RAL 9017	125,00
9992.10	rails 825 mm	kleur naar keuze	150,00
9992.11	rails 840 mm	RAL 9017	130,00
9992.12	rails 840 mm	kleur naar keuze	155,00
9992.13	rails 975 mm	RAL 9017	135,00
9992.14	rails 975 mm	kleur naar keuze	160,00
9992.15	rails 1050 mm	RAL 9017	140,00
9992.16	rails 1050 mm	kleur naar keuze	165,00

code	afmeting	materiaal	prijs in €
9992.17	rails 1125 mm	RAL 9017	145,00
9992.18	rails 1125 mm	kleur naar keuze	170,00
9992.19	rails 1170 mm	RAL 9017	150,00
9992.20	rails 1170 mm	kleur naar keuze	175,00
9992.21	rails 1275 mm	RAL 9017	155,00
9992.22	rails 1275 mm	kleur naar keuze	180,00
9992.23	rails 1350 mm	RAL 9017	160,00
9992.24	rails 1350 mm	kleur naar keuze	185,00
9992.25	rails 1425 mm	RAL 9017	165,00
9992.26	rails 1425 mm	kleur naar keuze	190,00
9992.27	rails 1650 mm	RAL 9017	170,00
9992.28	rails 1650 mm	kleur naar keuze	195,00
9992.29	rails 1725 mm	RAL 9017	175,00
9992.30	rails 1725 mm	kleur naar keuze	200,00

afstandsbediening houder
9991.07 RAL 9017 zwart | € 50,00
9991.17 kleur naar keuze | € 60,00

wijnglas houder
9991.12 RAL 9017 zwart | € 85,00
9991.22 kleur naar keuze | € 95,00

S-haak houder
9991.08 RAL 9017 zwart | € 75,00
9991.18 kleur naar keuze | € 85,00

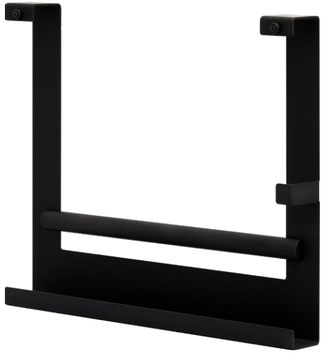

tablet houder
9991.10 RAL 9017 zwart | € 100,00
9991.20 kleur naar keuze | € 110,00

kruidenrek
9991.09 RAL 9017 zwart | € 175,00
9991.19 kleur naar keuze | € 185,00

WONDERWALL STUDIOS

Wonderwall Studios is een creatieve studio die premium houten panelen voor allerlei oppervlakten ontwerpt en maakt. We gebruiken hiervoor uitsluitend terug-gewonnen hout. De collecties die we ontwikkelen versterken de karakteristieken die het hout natuurlijk bezit.

Omdat we rechtstreeks in de markt werken, kunnen we de beste service voor onze klanten garanderen. We denken graag mee van begin tot eind en zijn experts op het gebied van maatwerkoplossingen van ons mooie product. Voor zowel grote als kleine projecten, wereldwijd.

Zo zijn we ook in contact gekomen met Wave. Zij zijn het kwaliteitsmerk afzuigunits dat voorop loopt in de huidige trends. We hebben samen een serie exclusieve bekleding ontwikkeld die perfect past bij Wave haar afzuigunits. Daarnaast bieden we de mogelijkheid om deze bekleding te matchen met een accentwand.

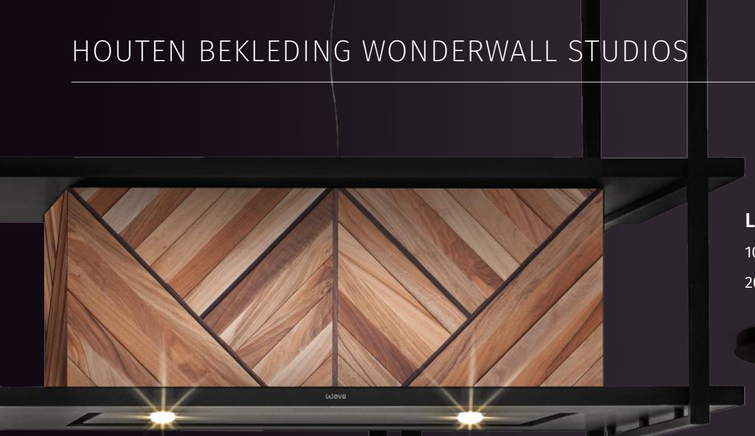

Leaf (walnut)

1000.04 **wand model** | € 895,00

2000.04 **eiland model** | € 995,00

Clue (blog oak)

1000.01 **wand model** | € 895,00

2000.01 **eiland model** | € 995,00

Ledger verticaal (blog oak)

1000.02 **wand model** | € 895,00

2000.02 **eiland model** | € 995,00

Ledger horizontaal (blog oak)

1000.03 **wand model** | € 895,00

2000.03 **eiland model** | € 995,00

ALPHENBERG®

leather

THE ORIGINAL

De uitstraling van leer is stoer maar tegelijkertijd ook chique, tijdloos en toch modern. Leer past in ieder respectvol interieur. De bijzondere kwaliteiten en eigenschappen maken dit materiaal bij uitstek geschikt voor toepassing op o.a. wanden, vloeren, plafonds, meubels, deuren en haarden maar ook op onverwachte designelementen in bijvoorbeeld de keuken.

Leer is onze passie. En die delen we graag met u. We zijn voortdurend bezig met het ontwikkelen van nieuwe toepassingen met leer. De schoonheid van onze projecten zit ‘m voornamelijk in de combinatie van wat designers bedenken en wat wij er uiteindelijk dan samen van maken. En dat maakt Alphenberg uniek.

Zo ontwikkelden we bijvoorbeeld samen met Wave de met leer beklede afzuigunit. Een prachtig staaltje vakmanschap. De perfecte combinatie van ontwerp en techniek. Dat maakt Alphenberg tot de specialist in leer en high-end toepassingen van leer in het interieur.

TUNDRA **CLAY**
wand model 9810.06 | € 895,00
eiland model 9820.06 | € 995,00

TUNDRA **OFF BLACK**
wand model 9810.04 | € 895,00
eiland model 9820.04 | € 995,00

TUNDRA GREY
wand model 9810.10 | € 895,00
eiland model 9820.10 | € 995,00

TUNDRA **STONE**
wand model 9810.01 | € 895,00
eiland model 9820.01 | € 995,00

TUNDRA **TITANIUM**
wand model 9810.08 | € 895,00
eiland model 9820.08 | € 995,00

TUNDRA **CHOCLAT**
wand model 9810.05 | € 895,00
eiland model 9820.05 | € 995,00

PAMPAS **PITCH BLACK**
wand model 9810.07 | € 895,00
eiland model 9820.07 | € 995,00

PAMPAS **MORO**
wand model 9810.02 | € 895,00
eiland model 9820.02 | € 995,00

PAMPAS **DOLPHIN**
wand model 9810.09 | € 895,00
eiland model 9820.09 | € 995,00

PAMPAS **STRAW**
wand model 9810.03 | € 895,00
eiland model 9820.03 | € 995,00

Een afzuigunit kan kookluchten afvoeren naar buiten via een kanaal en een gat in de muur of het dak. Echter wordt steeds vaker gekozen voor een afzuigunit die deze lucht filtert en terug de keuken in blaast. De lucht wordt op deze manier gerecirculeerd. In de nieuwe energiezuinige huizen is men verplicht te werken met een recirculerende afzuigunit die zuinig met lucht (energie) omgaat. Kan men kiezen en valt de keuze op recirculatie, komt dat vanwege drie redenen:

- Het design van de afzuigunit is veel eleganter als grote schachten ontbreken.
- De afzuigunit is milieuvriendelijk doordat de warme lucht binnen blijft.
- De capaciteit van de afzuigunit met de door ons geleverde filters is goed.

Op de markt zijn meerdere filters te verkrijgen die kookluchten zuiveren. Wij bieden twee filters aan waarbij wij kunnen garanderen dat de kookluchten geëlimineerd worden. Een koolstoffilter en een plasmafilter. Hieronder wordt het verschil toegelicht.

Recirculeren met Koolstof

De lucht wordt door het filter geleid en het koolstof bindt de lastige geurtjes aan zich. Als de kooklucht de filter is gepasseerd is het grotendeels olie, vet en geurvrij en wordt terug de ruimte in geblazen. De geabsorbeerde olie en vetdeeltjes zorgen er echter ook voor dat het filter dicht slibt en de werking van koolstof niet oneindig doorgaat. Dat betekent dat het filter regelmatig vernieuwd moet worden. Heeft u een koolstoffilter van Wave, is het advies om dit na 2,5 à 3 jaar te doen.

Recirculeren met Plasma

Het elektronische plasmafilter wordt geplaatst op de uitblaasmond van de motor en heeft 2 functies:

- Aan de ene kant verwijdert ze de geurtjes d.m.v. de plasma generator. Zodra de lucht het filter in komt, detecteert een sensor de luchtstroming en activeert hij de plasma generator. Plasma elimineert direct de geuren. De aangezogen verontreinigde lucht (vetten, pollen, geuren etc.) wordt door middel van een natuurlijke reactie omgezet in schone lucht en CO^2. De gefilterde (gerecirculeerde) schone lucht wordt terug geblazen in de ruimte. Plasma verandert als het ware de DNA structuur van een geur.
- Naast geurverwijdering elimineert het plasmafilter het vet. Vetdeeltjes die niet worden tegengehouden door het vetfilter, gaan het plasmafilter in en worden opgeslagen in de wanden van het filter. Die wanden staan continu onder hoogspanning, zolang de afzuigunit aan staat. Het opgeslagen vet wordt beetje bij beetje geëlimineerd. Het is heel belangrijk om de afzuigunit na het koken nog een tijd aan te laten om de restgeuren te vangen én om de vetten in het filter te verwijderen. Dit kan variëren van een half uur tot een uur, afhankelijk van de kookgewoontes. Door de afzuigunit nog geruime tijd na te laten lopen, voorkomt u dat het filter verzadigd raakt met vet en er alsnog geuren uit de afzuigunit door het plasmafilter komen. Bij normaal gebruik kan dit filter ca. 12 - 15 jaar, zonder onderhoud, functioneren. Dankzij de conisch gevormde binnenzijde is er vrijwel geen weerstand en heeft het filter zelfs een geluiddempende werking.

Een afzuigunit die recirculeert heeft de volgende gebruiksaanwijzingen:

- Voordat u gaat koken dient een luchtstroom op gang te komen. Dit gebeurt wanneer u de motor op stand 1 aan zet.
- Tijdens het koken kan de motorstand verhoogd worden naar stand 2. Niet hoger, want dat komt de filtering niet ten goede. Hoe sneller de lucht door de filter stroomt, hoe minder tijd het filter heeft om deze lucht te zuiveren.
- Bent u klaar met koken, laat u de motor nog een tijdje draaien op stand 1.
- Zet de motor pas uit wanneer al het eten uit de keuken is, dus bijvoorbeeld nadat de vaat is weggewerkt.
- Om het plasmafilter goed te reinigen is het advies om ieder half jaar de motor 6 tot 8 uur aan te laten staan op stand 1.

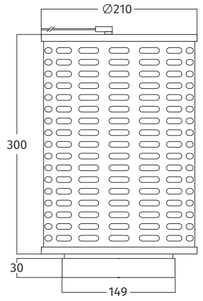

plasmafilter rond
99202.02
€ 749,00

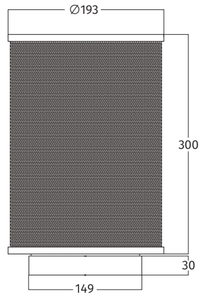

koolstoffilter rond long-life
99202.27
€ 229,00

WAND MODEL

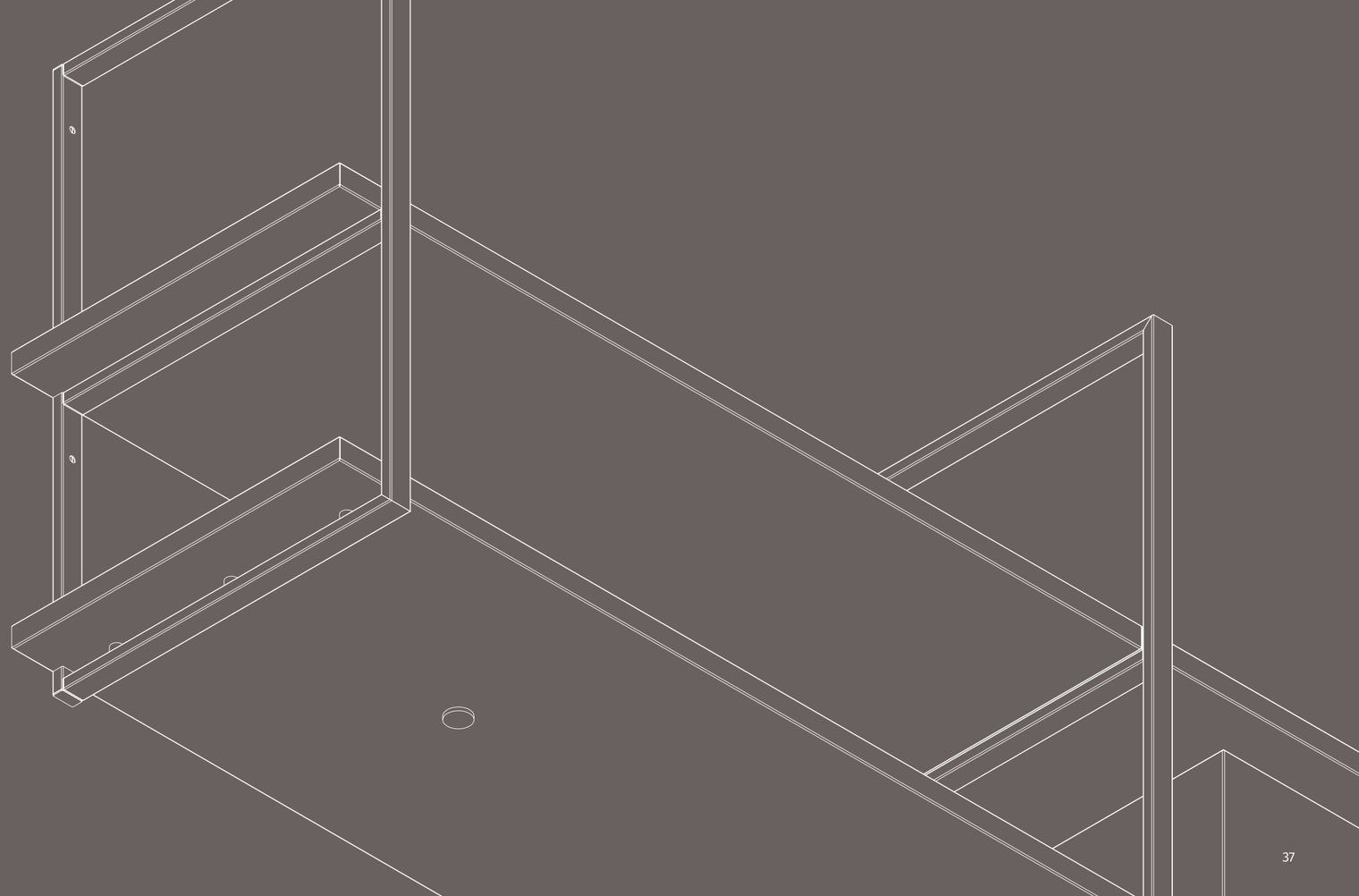

WAND MODEL **FRAME MOTORLOOS** | 1200 · 1500 · 1800 mm

code	afmeting	materiaal	verlichting	gewicht	prijs in €
1052.70	1200 mm	RVS	3 x 4,2 W dimbare LED - 2700 Kelvin	ca. 31 kg	2.395,00
1052.80	1200 mm	zwart - RAL 9017 mat	3 x 4,2 W dimbare LED - 2700 Kelvin	ca. 31 kg	2.895,00
1052.81	1200 mm	kleur naar keuze - mat/glanzend	3 x 4,2 W dimbare LED - 2700 Kelvin	ca. 31 kg	3.295,00
1052.71	1500 mm	RVS	3 x 4,2 W dimbare LED - 2700 Kelvin	ca. 37 kg	2.695,00
1052.82	1500 mm	zwart - RAL 9017 mat	3 x 4,2 W dimbare LED - 2700 Kelvin	ca. 37 kg	3.195,00
1052.83	1500 mm	kleur naar keuze - mat/glanzend	3 x 4,2 W dimbare LED - 2700 Kelvin	ca. 37 kg	3.595,00
1052.72	1800 mm	RVS	4 x 4,2 W dimbare LED - 2700 Kelvin	ca. 43 kg	2.995,00
1052.84	1800 mm	zwart - RAL 9017 mat	4 x 4,2 W dimbare LED - 2700 Kelvin	ca. 43 kg	3.495,00
1052.85	1800 mm	kleur naar keuze - mat/glanzend	4 x 4,2 W dimbare LED - 2700 Kelvin	ca. 43 kg	3.895,00

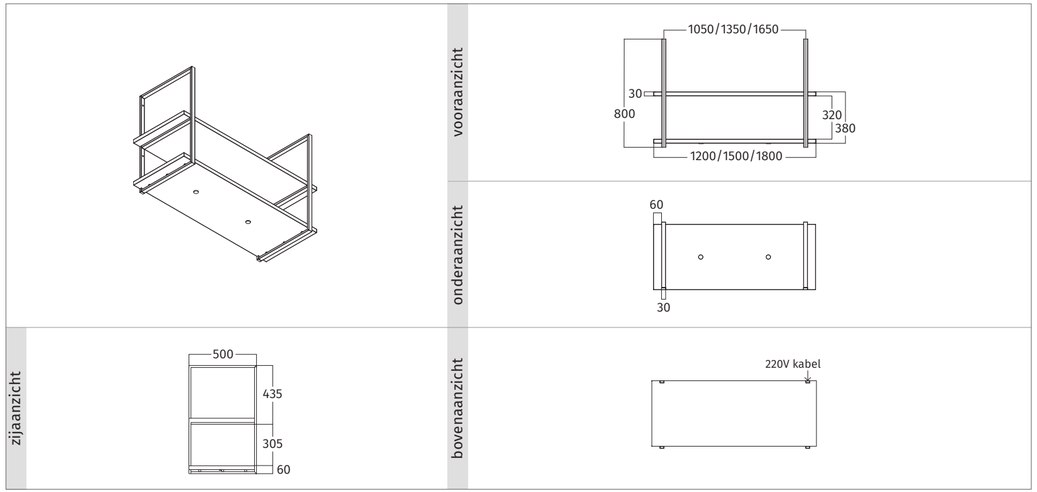

WAND MODEL **FRAME AFZUIGUNIT** | midden | 1200 · 1500 · 1800 mm

code	afmeting	materiaal	verlichting	gewicht	prijs in €
1052.00	1200 mm	RVS	2 x 4,2 W dimbare LED - 2700 Kelvin	ca. 42 kg	3.495,00
1052.20	1200 mm	zwart - RAL 9017 mat	2 x 4,2 W dimbare LED - 2700 Kelvin	ca. 42 kg	3.995,00
1052.21	1200 mm	kleur naar keuze - mat/glanzend	2 x 4,2 W dimbare LED - 2700 Kelvin	ca. 42 kg	4.395,00
1052.01	1500 mm	RVS	4 x 4,2 W dimbare LED - 2700 Kelvin	ca. 47 kg	3.795,00
1052.22	1500 mm	zwart - RAL 9017 mat	4 x 4,2 W dimbare LED - 2700 Kelvin	ca. 47 kg	4.295,00
1052.23	1500 mm	kleur naar keuze - mat/glanzend	4 x 4,2 W dimbare LED - 2700 Kelvin	ca. 47 kg	4.695,00
1052.02	1800 mm	RVS	4 x 4,2 W dimbare LED - 2700 Kelvin	ca. 52 kg	4.095,00
1052.24	1800 mm	zwart - RAL 9017 mat	4 x 4,2 W dimbare LED - 2700 Kelvin	ca. 52 kg	4.595,00
1052.25	1800 mm	kleur naar keuze - mat/glanzend	4 x 4,2 W dimbare LED - 2700 Kelvin	ca. 52 kg	4.995,00

uitvoering

VASTE INTERNE MOTOR	850 m³/h - 68 dBA - max. 250 W	VETFILTER(S)	3 x aluminium filters + randafzuiging
AFSTANDSBEDIENING	3 standen + intensief + timer	RECIRCULATIE	op basis van koolstoffilter of plasmafilter

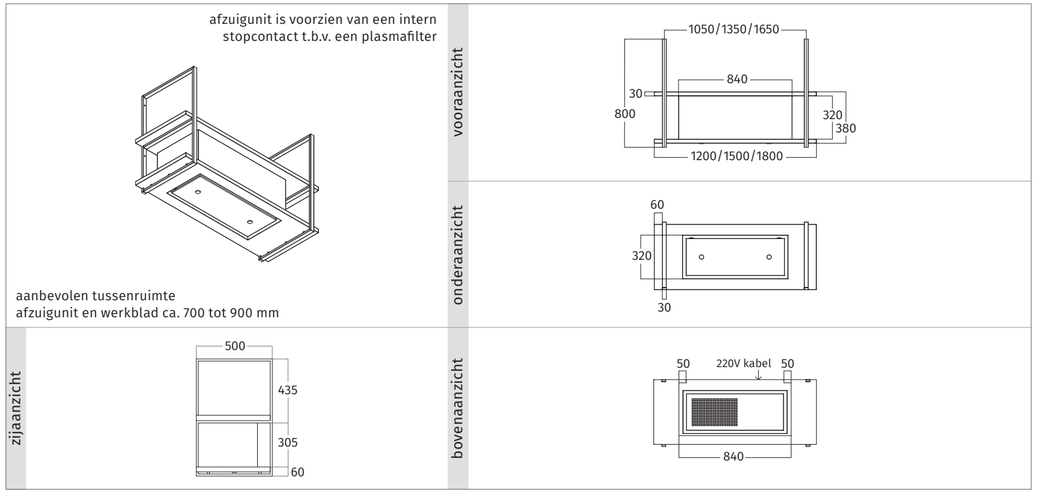

WAND MODEL **FRAME MOTORLOOS** | 1500 · 1800 · 2100 · 2400 · 2700 · 3000 mm

code	afmeting	materiaal	verlichting	gewicht	prijs in €
1053.70	1500 mm	RVS	4 x 4,2 W dimbare LED - 2700 Kelvin	ca. 42 kg	3.495,00
1053.80	1500 mm	zwart - RAL 9017 mat	4 x 4,2 W dimbare LED - 2700 Kelvin	ca. 42 kg	3.995,00
1053.81	1500 mm	kleur naar keuze - mat/glanzend	4 x 4,2 W dimbare LED - 2700 Kelvin	ca. 42 kg	4.395,00
1053.71	1800 mm	RVS	4 x 4,2 W dimbare LED - 2700 Kelvin	ca. 46 kg	3.795,00
1053.82	1800 mm	zwart - RAL 9017 mat	4 x 4,2 W dimbare LED - 2700 Kelvin	ca. 46 kg	4.295,00
1053.83	1800 mm	kleur naar keuze - mat/glanzend	4 x 4,2 W dimbare LED - 2700 Kelvin	ca. 46 kg	4.695,00
1053.72	2100 mm	RVS	4 x 4,2 W dimbare LED - 2700 Kelvin	ca. 49 kg	4.095,00
1053.84	2100 mm	zwart - RAL 9017 mat	4 x 4,2 W dimbare LED - 2700 Kelvin	ca. 49 kg	4.595,00
1053.85	2100 mm	kleur naar keuze - mat/glanzend	4 x 4,2 W dimbare LED - 2700 Kelvin	ca. 49 kg	4.995,00
1053.73	2400 mm	RVS	4 x 4,2 W dimbare LED - 2700 Kelvin	ca. 58 kg	4.395,00
1053.86	2400 mm	zwart - RAL 9017 mat	4 x 4,2 W dimbare LED - 2700 Kelvin	ca. 58 kg	4.895,00
1053.87	2400 mm	kleur naar keuze - mat/glanzend	4 x 4,2 W dimbare LED - 2700 Kelvin	ca. 58 kg	5.295,00
1053.74	2700 mm	RVS	6 x 4,2 W dimbare LED - 2700 Kelvin	ca. 66 kg	4.695,00
1053.88	2700 mm	zwart - RAL 9017 mat	6 x 4,2 W dimbare LED - 2700 Kelvin	ca. 66 kg	5.195,00
1053.89	2700 mm	kleur naar keuze - mat/glanzend	6 x 4,2 W dimbare LED - 2700 Kelvin	ca. 66 kg	5.595,00
1053.75	3000 mm	RVS	6 x 4,2 W dimbare LED - 2700 Kelvin	ca. 69 kg	4.995,00
1053.90	3000 mm	zwart - RAL 9017 mat	6 x 4,2 W dimbare LED - 2700 Kelvin	ca. 69 kg	5.495,00
1053.91	3000 mm	kleur naar keuze - mat/glanzend	6 x 4,2 W dimbare LED - 2700 Kelvin	ca. 69 kg	5.895,00

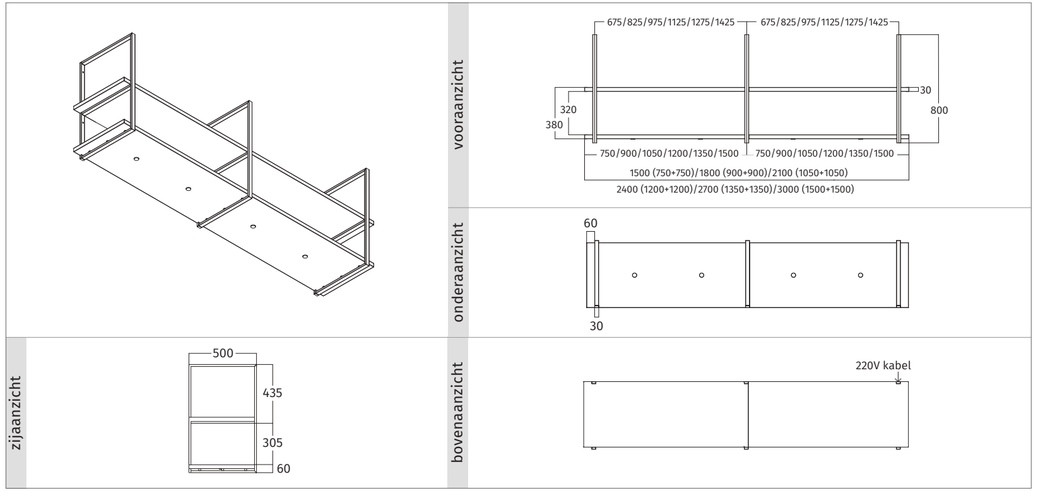

WAND MODEL **FRAME AFZUIGUNIT** | links | 2100 · 2400 · 2700 · 3000 mm

code	afmeting	materiaal	verlichting	gewicht	prijs in €
1053.00	2100 mm	RVS	4 x 4,2 W dimbare LED - 2700 Kelvin	ca. 75 kg	5.195,00
1053.20	2100 mm	zwart - RAL 9017 mat	4 x 4,2 W dimbare LED - 2700 Kelvin	ca. 75 kg	5.695,00
1053.21	2100 mm	kleur naar keuze - mat/glanzend	4 x 4,2 W dimbare LED - 2700 Kelvin	ca. 75 kg	6.095,00
1053.01	2400 mm	RVS	4 x 4,2 W dimbare LED - 2700 Kelvin	ca. 78 kg	5.495,00
1053.22	2400 mm	zwart - RAL 9017 mat	4 x 4,2 W dimbare LED - 2700 Kelvin	ca. 78 kg	5.995,00
1053.23	2400 mm	kleur naar keuze - mat/glanzend	4 x 4,2 W dimbare LED - 2700 Kelvin	ca. 78 kg	6.395,00
1053.02	2700 mm	RVS	7 x 4,2 W dimbare LED - 2700 Kelvin	ca. 85 kg	5.795,00
1053.24	2700 mm	zwart - RAL 9017 mat	7 x 4,2 W dimbare LED - 2700 Kelvin	ca. 85 kg	6.295,00
1053.25	2700 mm	kleur naar keuze - mat/glanzend	7 x 4,2 W dimbare LED - 2700 Kelvin	ca. 85 kg	6.695,00
1053.03	3000 mm	RVS	7 x 4,2 W dimbare LED - 2700 Kelvin	ca. 91 kg	6.095,00
1053.26	3000 mm	zwart - RAL 9017 mat	7 x 4,2 W dimbare LED - 2700 Kelvin	ca. 91 kg	6.595,00
1053.27	3000 mm	kleur naar keuze - mat/glanzend	7 x 4,2 W dimbare LED - 2700 Kelvin	ca. 91 kg	6.995,00

uitvoering

VASTE INTERNE MOTOR	850 m³/h - 68 dBA - max. 250 W	VETFILTER(S)	3 x aluminium filters + randafzuiging
AFSTANDSBEDIENING	3 standen + intensief + timer	RECIRCULATIE	op basis van koolstoffilter of plasmafilter

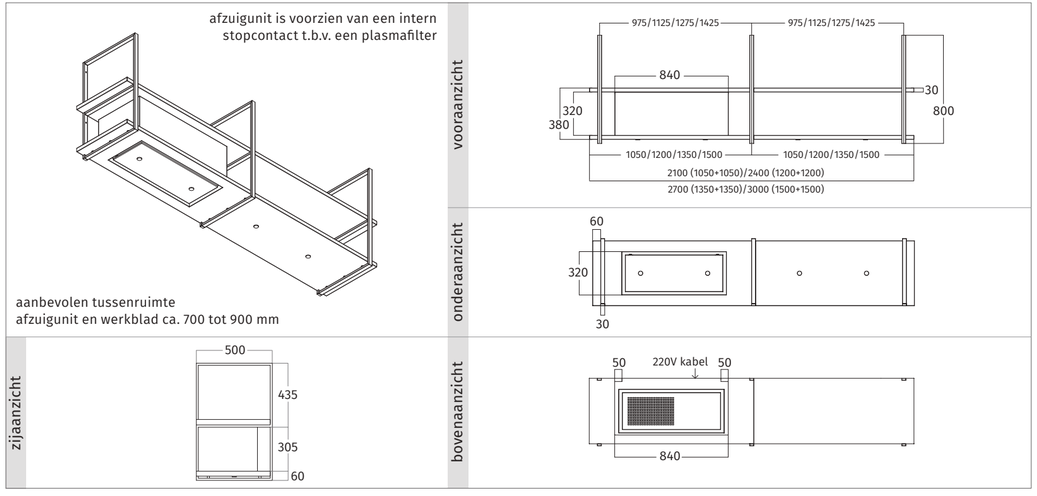

WAND MODEL **FRAME AFZUIGUNIT** | rechts | 2100 · 2400 · 2700 · 3000 mm 1054

code	afmeting	materiaal	verlichting	gewicht	prijs in €
1054.00	2100 mm	RVS	4 x 4,2 W dimbare LED - 2700 Kelvin	ca. 75 kg	5.195,00
1054.20	2100 mm	zwart - RAL 9017 mat	4 x 4,2 W dimbare LED - 2700 Kelvin	ca. 75 kg	5.695,00
1054.21	2100 mm	kleur naar keuze - mat/glanzend	4 x 4,2 W dimbare LED - 2700 Kelvin	ca. 75 kg	6.095,00
1054.01	2400 mm	RVS	4 x 4,2 W dimbare LED - 2700 Kelvin	ca. 78 kg	5.495,00
1054.22	2400 mm	zwart - RAL 9017 mat	4 x 4,2 W dimbare LED - 2700 Kelvin	ca. 78 kg	5.995,00
1054.23	2400 mm	kleur naar keuze - mat/glanzend	4 x 4,2 W dimbare LED - 2700 Kelvin	ca. 78 kg	6.395,00
1054.02	2700 mm	RVS	7 x 4,2 W dimbare LED - 2700 Kelvin	ca. 85 kg	5.795,00
1054.24	2700 mm	zwart - RAL 9017 mat	7 x 4,2 W dimbare LED - 2700 Kelvin	ca. 85 kg	6.295,00
1054.25	2700 mm	kleur naar keuze - mat/glanzend	7 x 4,2 W dimbare LED - 2700 Kelvin	ca. 85 kg	6.695,00
1054.03	3000 mm	RVS	7 x 4,2 W dimbare LED - 2700 Kelvin	ca. 91 kg	6.095,00
1054.26	3000 mm	zwart - RAL 9017 mat	7 x 4,2 W dimbare LED - 2700 Kelvin	ca. 91 kg	6.595,00
1054.27	3000 mm	kleur naar keuze - mat/glanzend	7 x 4,2 W dimbare LED - 2700 Kelvin	ca. 91 kg	6.995,00

uitvoering

VASTE INTERNE MOTOR	850 m³/h - 68 dBA - max. 250 W	VETFILTER(S)	3 x aluminium filters + randafzuiging
AFSTANDSBEDIENING	3 standen + intensief + timer	RECIRCULATIE	op basis van koolstoffilter of plasmafilter

afzuigunit is voorzien van een intern stopcontact t.b.v. een plasmafilter

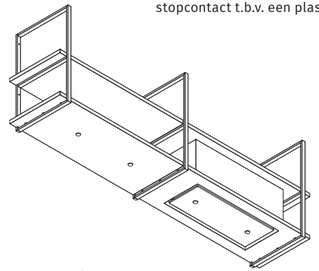

aanbevolen tussenruimte afzuigunit en werkblad ca. 700 tot 900 mm

vooraanzicht

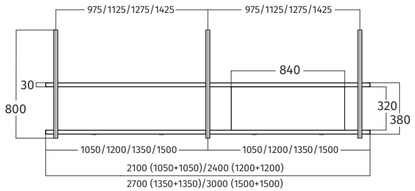

onderaanzicht

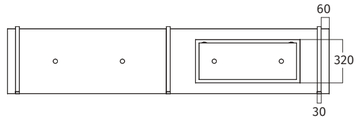

zijaanzicht

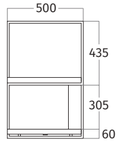

bovenaanzicht

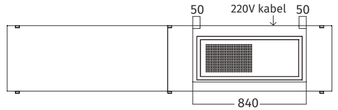

WAND MODEL **FRAME MOTORLOOS** | 2100 · 2400 · 2700 · 3000 mm

code	afmeting	materiaal	verlichting	gewicht	prijs in €
1055.70	2100 mm	RVS	4 x 4,2 W dimbare LED - 2700 Kelvin	ca. 51 kg	4.095,00
1055.80	2100 mm	zwart - RAL 9017 mat	4 x 4,2 W dimbare LED - 2700 Kelvin	ca. 51 kg	4.595,00
1055.81	2100 mm	kleur naar keuze - mat/glanzend	4 x 4,2 W dimbare LED - 2700 Kelvin	ca. 51 kg	4.995,00
1055.71	2400 mm	RVS	4 x 4,2 W dimbare LED - 2700 Kelvin	ca. 57 kg	4.395,00
1055.82	2400 mm	zwart - RAL 9017 mat	4 x 4,2 W dimbare LED - 2700 Kelvin	ca. 57 kg	4.895,00
1055.83	2400 mm	kleur naar keuze - mat/glanzend	4 x 4,2 W dimbare LED - 2700 Kelvin	ca. 57 kg	5.295,00
1055.72	2700 mm	RVS	5 x 4,2 W dimbare LED - 2700 Kelvin	ca. 64 kg	4.695,00
1055.84	2700 mm	zwart - RAL 9017 mat	5 x 4,2 W dimbare LED - 2700 Kelvin	ca. 64 kg	5.195,00
1055.85	2700 mm	kleur naar keuze - mat/glanzend	5 x 4,2 W dimbare LED - 2700 Kelvin	ca. 64 kg	5.595,00
1055.73	3000 mm	RVS	5 x 4,2 W dimbare LED - 2700 Kelvin	ca. 70 kg	4.995,00
1055.86	3000 mm	zwart - RAL 9017 mat	5 x 4,2 W dimbare LED - 2700 Kelvin	ca. 70 kg	5.495,00
1055.87	3000 mm	kleur naar keuze - mat/glanzend	5 x 4,2 W dimbare LED - 2700 Kelvin	ca. 70 kg	5.895,00

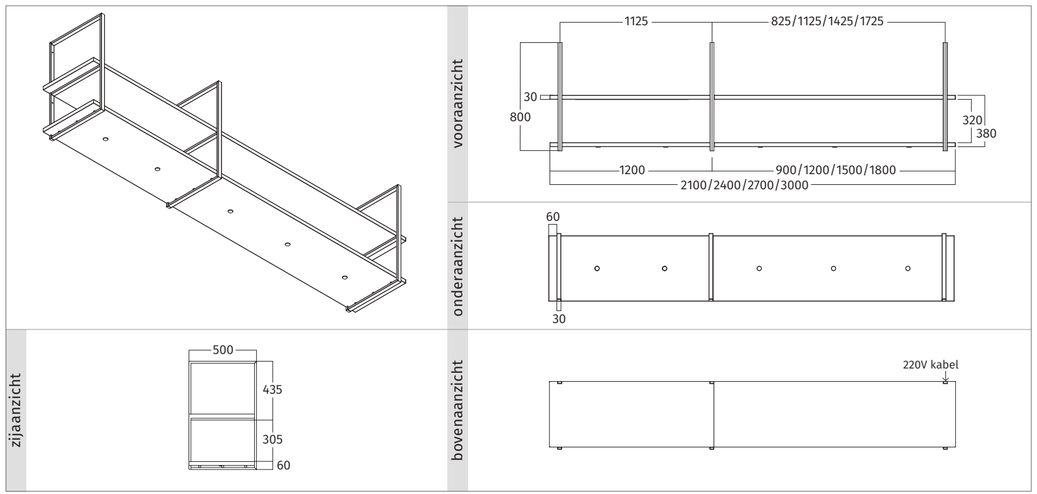

WAND MODEL **FRAME AFZUIGUNIT** | links | 2100 · 2400 · 2700 · 3000 mm

code	afmeting	materiaal	verlichting	gewicht	prijs in €
1055.03	2100 mm	RVS	4 x 4,2 W dimbare LED - 2700 Kelvin	ca. 75 kg	5.195,00
1055.26	2100 mm	zwart - RAL 9017 mat	4 x 4,2 W dimbare LED - 2700 Kelvin	ca. 75 kg	5.695,00
1055.27	2100 mm	kleur naar keuze - mat/glanzend	4 x 4,2 W dimbare LED - 2700 Kelvin	ca. 75 kg	6.095,00
1055.00	2400 mm	RVS	4 x 4,2 W dimbare LED - 2700 Kelvin	ca. 78 kg	5.495,00
1055.20	2400 mm	zwart - RAL 9017 mat	4 x 4,2 W dimbare LED - 2700 Kelvin	ca. 78 kg	5.995,00
1055.21	2400 mm	kleur naar keuze - mat/glanzend	4 x 4,2 W dimbare LED - 2700 Kelvin	ca. 78 kg	6.395,00
1055.01	2700 mm	RVS	5 x 4,2 W dimbare LED - 2700 Kelvin	ca. 85 kg	5.795,00
1055.22	2700 mm	zwart - RAL 9017 mat	5 x 4,2 W dimbare LED - 2700 Kelvin	ca. 85 kg	6.295,00
1055.23	2700 mm	kleur naar keuze - mat/glanzend	5 x 4,2 W dimbare LED - 2700 Kelvin	ca. 85 kg	6.695,00
1055.02	3000 mm	RVS	5 x 4,2 W dimbare LED - 2700 Kelvin	ca. 91 kg	6.095,00
1055.24	3000 mm	zwart - RAL 9017 mat	5 x 4,2 W dimbare LED - 2700 Kelvin	ca. 91 kg	6.595,00
1055.25	3000 mm	kleur naar keuze - mat/glanzend	5 x 4,2 W dimbare LED - 2700 Kelvin	ca. 91 kg	6.995,00

uitvoering

VASTE INTERNE MOTOR	850 m³/h - 68 dBA - max. 250 W	VETFILTER(S)	3 x aluminium filters + randafzuiging
AFSTANDSBEDIENING	3 standen + intensief + timer	RECIRCULATIE	op basis van koolstoffilter of plasmafilter

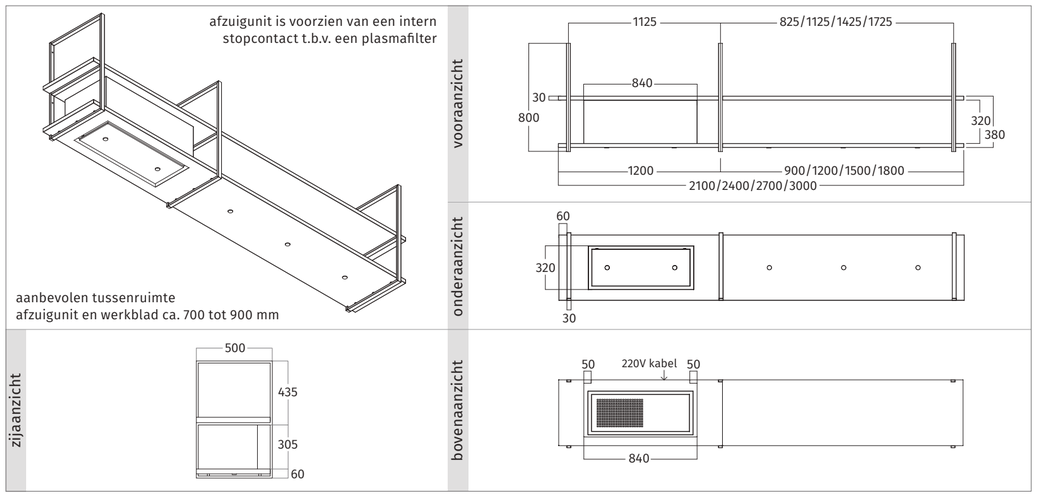

WAND MODEL **FRAME MOTORLOOS** | 2100 · 2400 · 2700 · 3000 mm

code	afmeting	materiaal	verlichting	gewicht	prijs in €
1056.70	2100 mm	RVS	4 x 4,2 W dimbare LED - 2700 Kelvin	ca. 51 kg	4.095,00
1056.80	2100 mm	zwart - RAL 9017 mat	4 x 4,2 W dimbare LED - 2700 Kelvin	ca. 51 kg	4.595,00
1056.81	2100 mm	kleur naar keuze - mat/glanzend	4 x 4,2 W dimbare LED - 2700 Kelvin	ca. 51 kg	4.995,00
1056.71	2400 mm	RVS	4 x 4,2 W dimbare LED - 2700 Kelvin	ca. 57 kg	4.395,00
1056.82	2400 mm	zwart - RAL 9017 mat	4 x 4,2 W dimbare LED - 2700 Kelvin	ca. 57 kg	4.895,00
1056.83	2400 mm	kleur naar keuze - mat/glanzend	4 x 4,2 W dimbare LED - 2700 Kelvin	ca. 57 kg	5.295,00
1056.72	2700 mm	RVS	5 x 4,2 W dimbare LED - 2700 Kelvin	ca. 64 kg	4.695,00
1056.84	2700 mm	zwart - RAL 9017 mat	5 x 4,2 W dimbare LED - 2700 Kelvin	ca. 64 kg	5.195,00
1056.85	2700 mm	kleur naar keuze - mat/glanzend	5 x 4,2 W dimbare LED - 2700 Kelvin	ca. 64 kg	5.595,00
1056.73	3000 mm	RVS	5 x 4,2 W dimbare LED - 2700 Kelvin	ca. 70 kg	4.995,00
1056.86	3000 mm	zwart - RAL 9017 mat	5 x 4,2 W dimbare LED - 2700 Kelvin	ca. 70 kg	5.495,00
1056.87	3000 mm	kleur naar keuze - mat/glanzend	5 x 4,2 W dimbare LED - 2700 Kelvin	ca. 70 kg	5.895,00

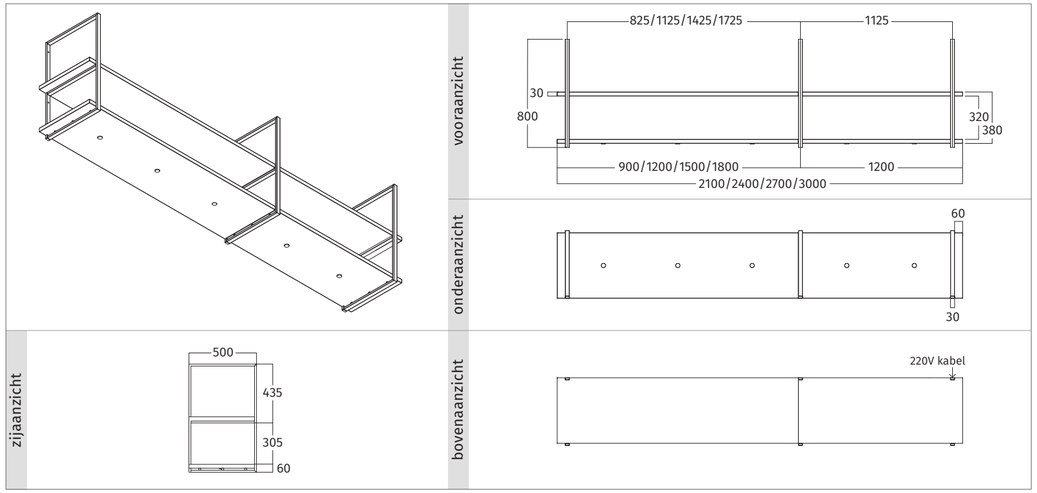

WAND MODEL **FRAME AFZUIGUNIT** | rechts | 2100 · 2400 · 2700 · 3000 mm

code	afmeting	materiaal	verlichting	gewicht	prijs in €
1056.03	2100 mm	RVS	4 x 4,2 W dimbare LED - 2700 Kelvin	ca. 75 kg	5.195,00
1056.26	2100 mm	zwart - RAL 9017 mat	4 x 4,2 W dimbare LED - 2700 Kelvin	ca. 75 kg	5.695,00
1056.27	2100 mm	kleur naar keuze - mat/glanzend	4 x 4,2 W dimbare LED - 2700 Kelvin	ca. 75 kg	6.095,00
1056.00	2400 mm	RVS	4 x 4,2 W dimbare LED - 2700 Kelvin	ca. 78 kg	5.495,00
1056.20	2400 mm	zwart - RAL 9017 mat	4 x 4,2 W dimbare LED - 2700 Kelvin	ca. 78 kg	5.995,00
1056.21	2400 mm	kleur naar keuze - mat/glanzend	4 x 4,2 W dimbare LED - 2700 Kelvin	ca. 78 kg	6.395,00
1056.01	2700 mm	RVS	5 x 4,2 W dimbare LED - 2700 Kelvin	ca. 85 kg	5.795,00
1056.22	2700 mm	zwart - RAL 9017 mat	5 x 4,2 W dimbare LED - 2700 Kelvin	ca. 85 kg	6.295,00
1056.23	2700 mm	kleur naar keuze - mat/glanzend	5 x 4,2 W dimbare LED - 2700 Kelvin	ca. 85 kg	6.695,00
1056.02	3000 mm	RVS	5 x 4,2 W dimbare LED - 2700 Kelvin	ca. 91 kg	6.095,00
1056.24	3000 mm	zwart - RAL 9017 mat	5 x 4,2 W dimbare LED - 2700 Kelvin	ca. 91 kg	6.595,00
1056.25	3000 mm	kleur naar keuze - mat/glanzend	5 x 4,2 W dimbare LED - 2700 Kelvin	ca. 91 kg	6.995,00

uitvoering

VASTE INTERNE MOTOR	850 m³/h - 68 dBA - max. 250 W	VETFILTER(S)	3 x aluminium filters + randafzuiging
AFSTANDSBEDIENING	3 standen + intensief + timer	RECIRCULATIE	op basis van koolstoffilter of plasmafilter

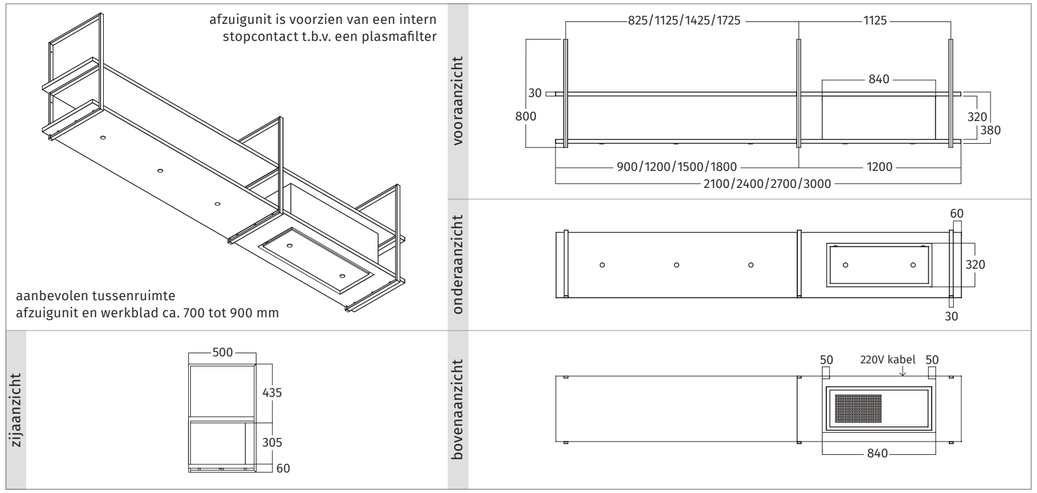

WAND MODEL **FRAME MOTORLOOS** | 2100 · 2400 · 2700 · 3000 mm

code	afmeting	materiaal	verlichting	gewicht	prijs in €
1057.70	2100 mm	RVS	4 x 4,2 W dimbare LED - 2700 Kelvin	ca. 59 kg	5.095,00
1057.80	2100 mm	zwart - RAL 9017 mat	4 x 4,2 W dimbare LED - 2700 Kelvin	ca. 59 kg	5.595,00
1057.81	2100 mm	kleur naar keuze - mat/glanzend	4 x 4,2 W dimbare LED - 2700 Kelvin	ca. 59 kg	5.995,00
1057.71	2400 mm	RVS	4 x 4,2 W dimbare LED - 2700 Kelvin	ca. 65 kg	5.395,00
1057.82	2400 mm	zwart - RAL 9017 mat	4 x 4,2 W dimbare LED - 2700 Kelvin	ca. 65 kg	5.895,00
1057.83	2400 mm	kleur naar keuze - mat/glanzend	4 x 4,2 W dimbare LED - 2700 Kelvin	ca. 65 kg	6.295,00
1057.72	2700 mm	RVS	4 x 4,2 W dimbare LED - 2700 Kelvin	ca. 77 kg	5.695,00
1057.84	2700 mm	zwart - RAL 9017 mat	4 x 4,2 W dimbare LED - 2700 Kelvin	ca. 77 kg	6.195,00
1057.85	2700 mm	kleur naar keuze - mat/glanzend	4 x 4,2 W dimbare LED - 2700 Kelvin	ca. 77 kg	6.595,00
1057.73	3000 mm	RVS	6 x 4,2 W dimbare LED - 2700 Kelvin	ca. 83 kg	5.995,00
1057.86	3000 mm	zwart - RAL 9017 mat	6 x 4,2 W dimbare LED - 2700 Kelvin	ca. 83 kg	6.495,00
1057.87	3000 mm	kleur naar keuze - mat/glanzend	6 x 4,2 W dimbare LED - 2700 Kelvin	ca. 83 kg	6.895,00

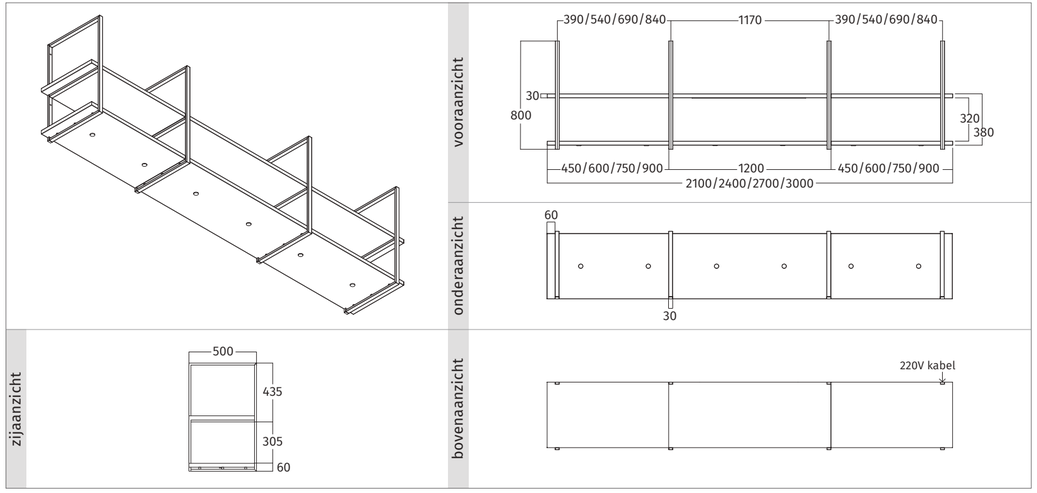

WAND MODEL **FRAME AFZUIGUNIT** | midden | 2100 · 2400 · 2700 · 3000 mm

code	afmeting	materiaal	verlichting	gewicht	prijs in €
1057.03	2100 mm	RVS	4 x 4,2 W dimbare LED - 2700 Kelvin	ca. 77 kg	6.195,00
1057.26	2100 mm	zwart - RAL 9017 mat	4 x 4,2 W dimbare LED - 2700 Kelvin	ca. 77 kg	6.695,00
1057.27	2100 mm	kleur naar keuze - mat/glanzend	4 x 4,2 W dimbare LED - 2700 Kelvin	ca. 77 kg	7.095,00
1057.00	2400 mm	RVS	4 x 4,2 W dimbare LED - 2700 Kelvin	ca. 82 kg	6.495,00
1057.20	2400 mm	zwart - RAL 9017 mat	4 x 4,2 W dimbare LED - 2700 Kelvin	ca. 82 kg	6.995,00
1057.21	2400 mm	kleur naar keuze - mat/glanzend	4 x 4,2 W dimbare LED - 2700 Kelvin	ca. 82 kg	7.395,00
1057.01	2700 mm	RVS	4 x 4,2 W dimbare LED - 2700 Kelvin	ca. 86 kg	6.795,00
1057.22	2700 mm	zwart - RAL 9017 mat	4 x 4,2 W dimbare LED - 2700 Kelvin	ca. 86 kg	7.295,00
1057.23	2700 mm	kleur naar keuze - mat/glanzend	4 x 4,2 W dimbare LED - 2700 Kelvin	ca. 86 kg	7.695,00
1057.02	3000 mm	RVS	6 x 4,2 W dimbare LED - 2700 Kelvin	ca. 92 kg	7.095,00
1057.24	3000 mm	zwart - RAL 9017 mat	6 x 4,2 W dimbare LED - 2700 Kelvin	ca. 92 kg	7.595,00
1057.25	3000 mm	kleur naar keuze - mat/glanzend	6 x 4,2 W dimbare LED - 2700 Kelvin	ca. 92 kg	7.995,00

uitvoering

VASTE INTERNE MOTOR	850 m³/h - 68 dBA - max. 250 W	VETFILTER(S)	3 x aluminium filters + randafzuiging
AFSTANDSBEDIENING	3 standen + intensief + timer	RECIRCULATIE	op basis van koolstoffilter of plasmafilter

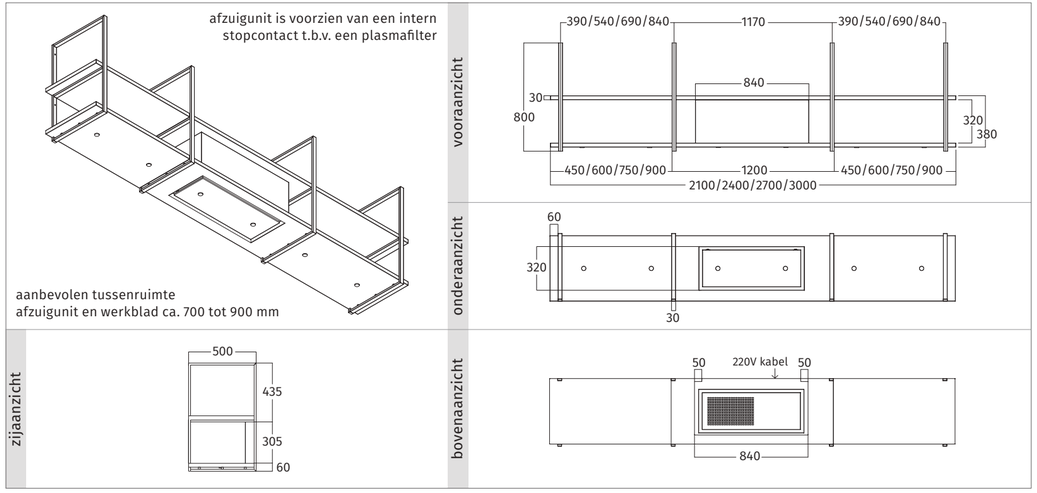

EILAND MODEL

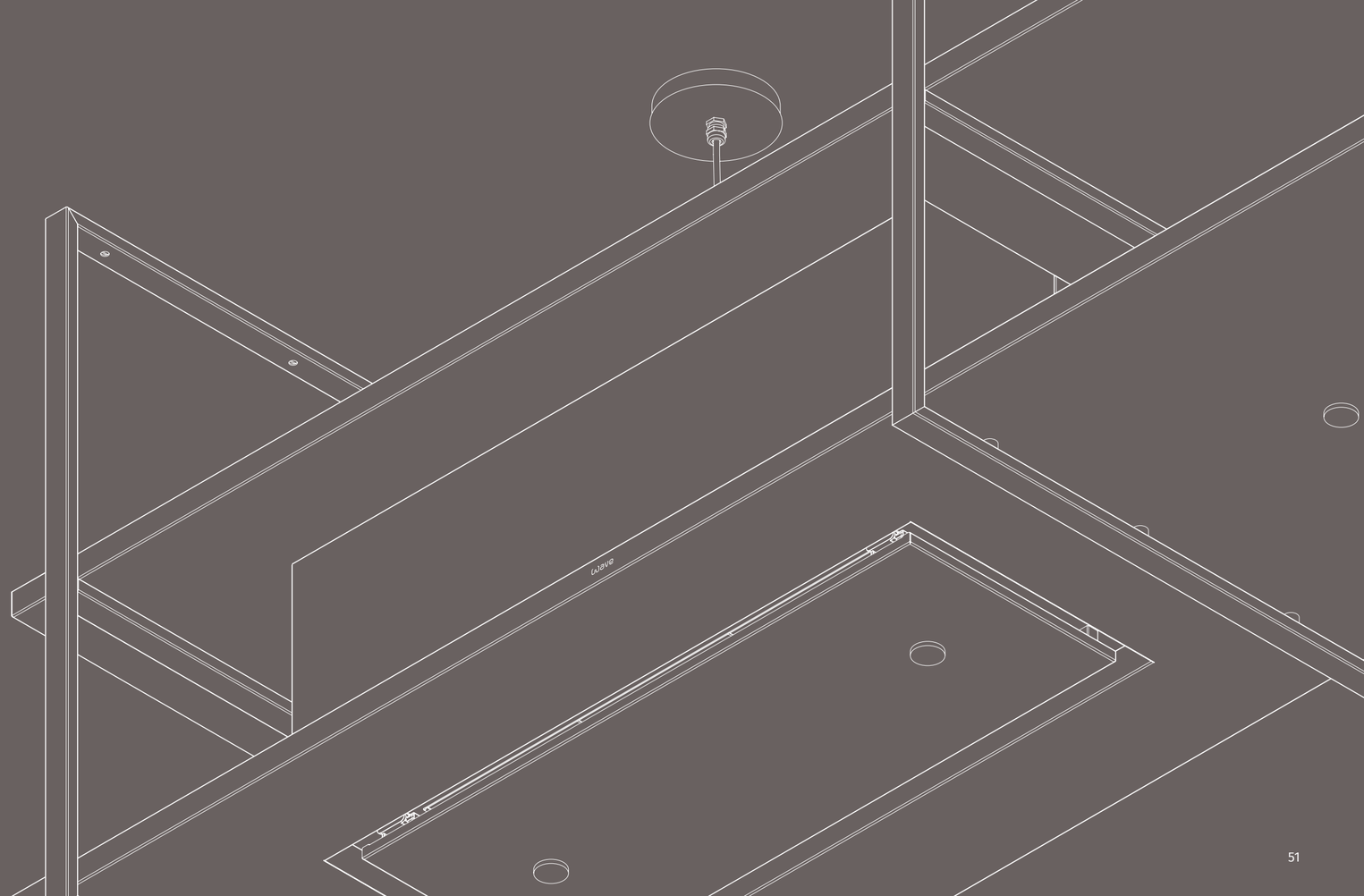

EILAND MODEL **FRAME MOTORLOOS** | 1200 · 1500 · 1800 mm

code	afmeting	materiaal	verlichting	gewicht	prijs in €
2052.70	1200 mm	RVS	3 x 4,2 W dimbare LED - 2700 Kelvin	ca. 31 kg	2.395,00
2052.80	1200 mm	zwart - RAL 9017 mat	3 x 4,2 W dimbare LED - 2700 Kelvin	ca. 31 kg	2.895,00
2052.81	1200 mm	kleur naar keuze - mat/glanzend	3 x 4,2 W dimbare LED - 2700 Kelvin	ca. 31 kg	3.295,00
2052.71	1500 mm	RVS	3 x 4,2 W dimbare LED - 2700 Kelvin	ca. 37 kg	2.695,00
2052.82	1500 mm	zwart - RAL 9017 mat	3 x 4,2 W dimbare LED - 2700 Kelvin	ca. 37 kg	3.195,00
2052.83	1500 mm	kleur naar keuze - mat/glanzend	3 x 4,2 W dimbare LED - 2700 Kelvin	ca. 37 kg	3.595,00
2052.72	1800 mm	RVS	4 x 4,2 W dimbare LED - 2700 Kelvin	ca. 43 kg	2.995,00
2052.84	1800 mm	zwart - RAL 9017 mat	4 x 4,2 W dimbare LED - 2700 Kelvin	ca. 43 kg	3.495,00
2052.85	1800 mm	kleur naar keuze - mat/glanzend	4 x 4,2 W dimbare LED - 2700 Kelvin	ca. 43 kg	3.895,00

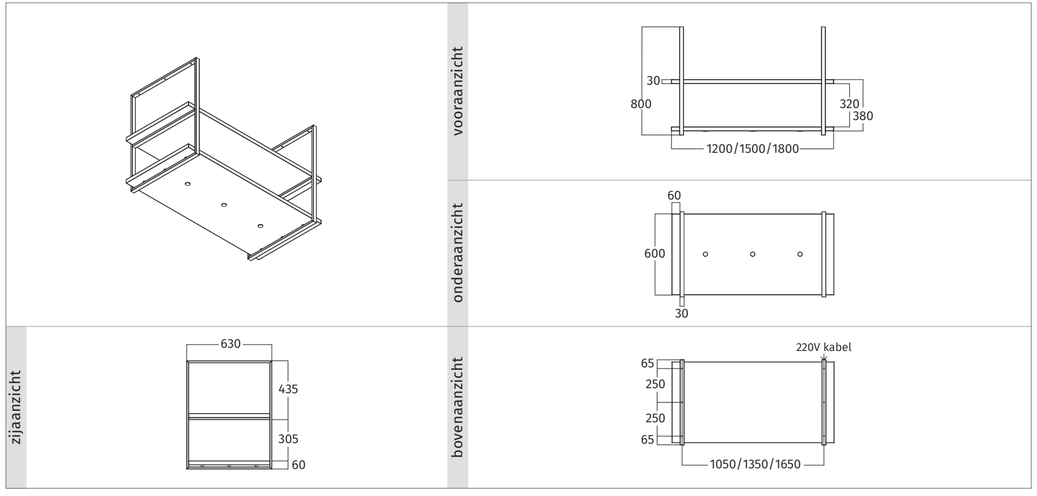

EILAND MODEL **FRAME AFZUIGUNIT** | midden | 1200 · 1500 · 1800 mm

code	afmeting	materiaal	verlichting	gewicht	prijs in €
2052.00	1200 mm	RVS	2 x 4,2 W dimbare LED - 2700 Kelvin	ca. 52 kg	3.495,00
2052.20	1200 mm	zwart - RAL 9017 mat	2 x 4,2 W dimbare LED - 2700 Kelvin	ca. 52 kg	3.995,00
2052.21	1200 mm	kleur naar keuze - mat/glanzend	2 x 4,2 W dimbare LED - 2700 Kelvin	ca. 52 kg	4.395,00
2052.01	1500 mm	RVS	4 x 4,2 W dimbare LED - 2700 Kelvin	ca. 58 kg	3.795,00
2052.22	1500 mm	zwart - RAL 9017 mat	4 x 4,2 W dimbare LED - 2700 Kelvin	ca. 58 kg	4.295,00
2052.23	1500 mm	kleur naar keuze - mat/glanzend	4 x 4,2 W dimbare LED - 2700 Kelvin	ca. 58 kg	4.695,00
2052.02	1800 mm	RVS	4 x 4,2 W dimbare LED - 2700 Kelvin	ca. 64 kg	4.095,00
2052.24	1800 mm	zwart - RAL 9017 mat	4 x 4,2 W dimbare LED - 2700 Kelvin	ca. 64 kg	4.595,00
2052.25	1800 mm	kleur naar keuze - mat/glanzend	4 x 4,2 W dimbare LED - 2700 Kelvin	ca. 64 kg	4.995,00

uitvoering

VASTE INTERNE MOTOR	850 m³/h - 68 dBA - max. 250 W	VETFILTER(S)	3 x aluminium filters + randafzuiging
AFSTANDSBEDIENING	3 standen + intensief + timer	RECIRCULATIE	op basis van koolstoffilter of plasmafilter

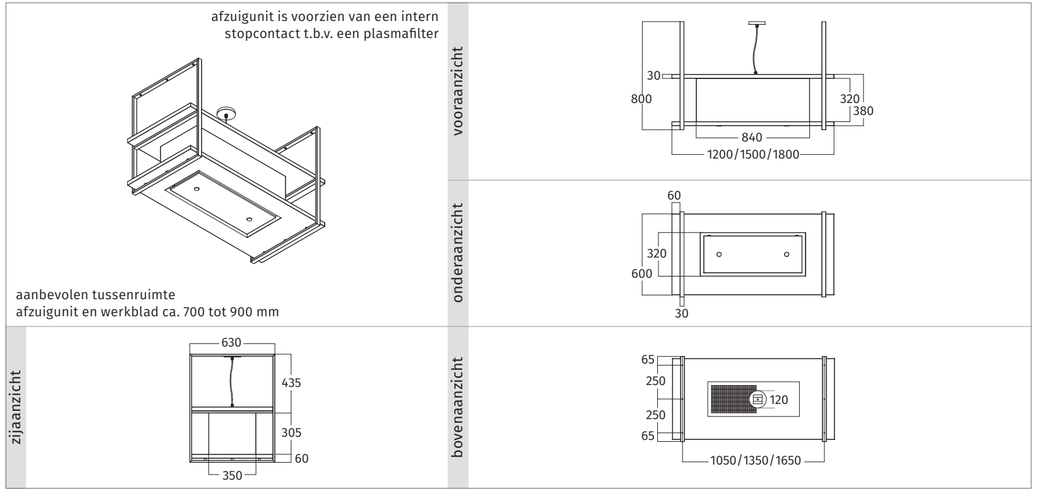

EILAND MODEL **FRAME MOTORLOOS** | 1500 · 1800 · 2100 · 2400 · 2700 · 3000 mm

code	afmeting	materiaal	verlichting	gewicht	prijs in €
2053.70	1500 mm	RVS	4 x 4,2 W dimbare LED - 2700 Kelvin	ca. 42 kg	3.495,00
2053.80	1500 mm	zwart - RAL 9017 mat	4 x 4,2 W dimbare LED - 2700 Kelvin	ca. 42 kg	3.995,00
2053.81	1500 mm	kleur naar keuze - mat/glanzend	4 x 4,2 W dimbare LED - 2700 Kelvin	ca. 42 kg	4.395,00
2053.71	1800 mm	RVS	4 x 4,2 W dimbare LED - 2700 Kelvin	ca. 46 kg	3.795,00
2053.82	1800 mm	zwart - RAL 9017 mat	4 x 4,2 W dimbare LED - 2700 Kelvin	ca. 46 kg	4.295,00
2053.83	1800 mm	kleur naar keuze - mat/glanzend	4 x 4,2 W dimbare LED - 2700 Kelvin	ca. 46 kg	4.695,00
2053.72	2100 mm	RVS	4 x 4,2 W dimbare LED - 2700 Kelvin	ca. 49 kg	4.095,00
2053.84	2100 mm	zwart - RAL 9017 mat	4 x 4,2 W dimbare LED - 2700 Kelvin	ca. 49 kg	4.595,00
2053.85	2100 mm	kleur naar keuze - mat/glanzend	4 x 4,2 W dimbare LED - 2700 Kelvin	ca. 49 kg	4.995,00
2053.73	2400 mm	RVS	4 x 4,2 W dimbare LED - 2700 Kelvin	ca. 58 kg	4.395,00
2053.86	2400 mm	zwart - RAL 9017 mat	4 x 4,2 W dimbare LED - 2700 Kelvin	ca. 58 kg	4.895,00
2053.87	2400 mm	kleur naar keuze - mat/glanzend	4 x 4,2 W dimbare LED - 2700 Kelvin	ca. 58 kg	5.295,00
2053.74	2700 mm	RVS	6 x 4,2 W dimbare LED - 2700 Kelvin	ca. 66 kg	4.695,00
2053.88	2700 mm	zwart - RAL 9017 mat	6 x 4,2 W dimbare LED - 2700 Kelvin	ca. 66 kg	5.195,00
2053.89	2700 mm	kleur naar keuze - mat/glanzend	6 x 4,2 W dimbare LED - 2700 Kelvin	ca. 66 kg	5.595,00
2053.75	3000 mm	RVS	6 x 4,2 W dimbare LED - 2700 Kelvin	ca. 69 kg	4.995,00
2053.90	3000 mm	zwart - RAL 9017 mat	6 x 4,2 W dimbare LED - 2700 Kelvin	ca. 69 kg	5.495,00
2053.91	3000 mm	kleur naar keuze - mat/glanzend	6 x 4,2 W dimbare LED - 2700 Kelvin	ca. 69 kg	5.895,00

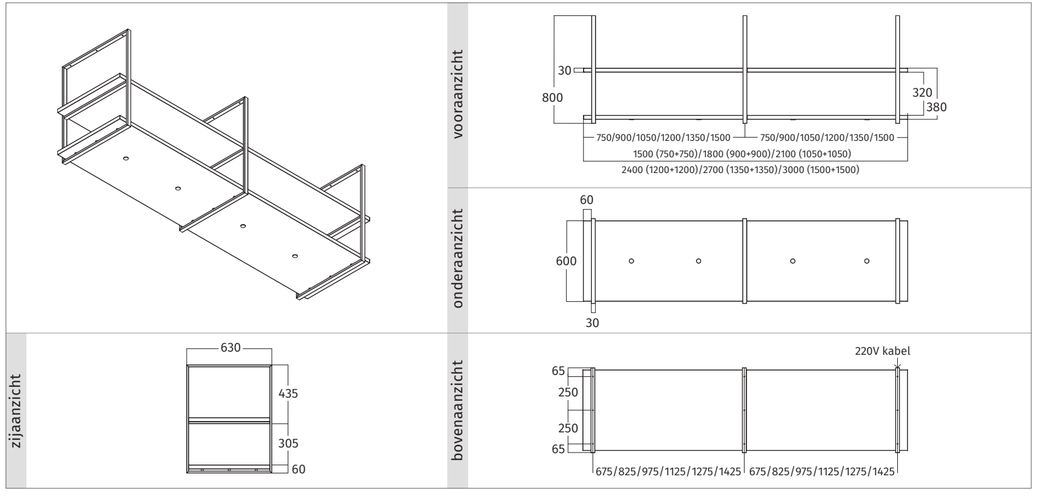

EILAND MODEL **FRAME AFZUIGUNIT** | links | 2100 · 2400 · 2700 · 3000 mm

code	afmeting	materiaal	verlichting	gewicht	prijs in €
2053.00	2100 mm	RVS	4 x 4,2 W dimbare LED - 2700 Kelvin	ca. 56 kg	5.195,00
2053.20	2100 mm	zwart - RAL 9017 mat	4 x 4,2 W dimbare LED - 2700 Kelvin	ca. 56 kg	5.695,00
2053.21	2100 mm	kleur naar keuze - mat/glanzend	4 x 4,2 W dimbare LED - 2700 Kelvin	ca. 56 kg	6.095,00
2053.01	2400 mm	RVS	4 x 4,2 W dimbare LED - 2700 Kelvin	ca. 78 kg	5.495,00
2053.22	2400 mm	zwart - RAL 9017 mat	4 x 4,2 W dimbare LED - 2700 Kelvin	ca. 78 kg	5.995,00
2053.23	2400 mm	kleur naar keuze - mat/glanzend	4 x 4,2 W dimbare LED - 2700 Kelvin	ca. 78 kg	6.395,00
2053.02	2700 mm	RVS	7 x 4,2 W dimbare LED - 2700 Kelvin	ca. 83 kg	5.795,00
2053.24	2700 mm	zwart - RAL 9017 mat	7 x 4,2 W dimbare LED - 2700 Kelvin	ca. 83 kg	6.295,00
2053.25	2700 mm	kleur naar keuze - mat/glanzend	7 x 4,2 W dimbare LED - 2700 Kelvin	ca. 83 kg	6.695,00
2053.03	3000 mm	RVS	7 x 4,2 W dimbare LED - 2700 Kelvin	ca. 98 kg	6.095,00
2053.26	3000 mm	zwart - RAL 9017 mat	7 x 4,2 W dimbare LED - 2700 Kelvin	ca. 98 kg	6.595,00
2053.27	3000 mm	kleur naar keuze - mat/glanzend	7 x 4,2 W dimbare LED - 2700 Kelvin	ca. 98 kg	6.995,00

uitvoering

VASTE INTERNE MOTOR	850 m³/h - 68 dBA - max. 250 W	VETFILTER(S)	3 x aluminium filters + randafzuiging
AFSTANDSBEDIENING	3 standen + intensief + timer	RECIRCULATIE	op basis van koolstoffilter of plasmafilter

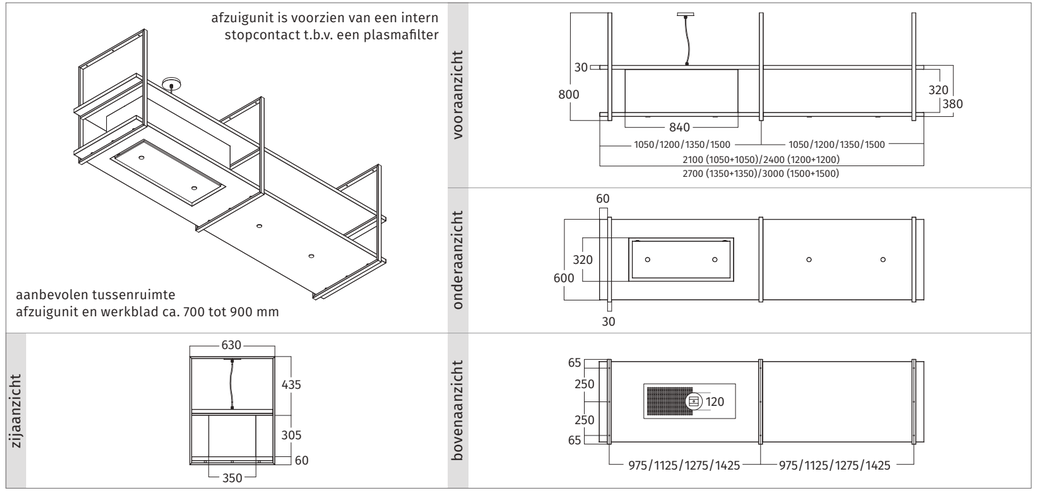

2054 EILAND MODEL **FRAME AFZUIGUNIT** | rechts | 2100 · 2400 · 2700 · 3000 mm

code	afmeting	materiaal	verlichting	gewicht	prijs in €
2054.00	2100 mm	RVS	4 x 4,2 W dimbare LED - 2700 Kelvin	ca. 56 kg	5.195,00
2054.20	2100 mm	zwart - RAL 9017 mat	4 x 4,2 W dimbare LED - 2700 Kelvin	ca. 56 kg	5.695,00
2054.21	2100 mm	kleur naar keuze - mat/glanzend	4 x 4,2 W dimbare LED - 2700 Kelvin	ca. 56 kg	6.095,00
2054.01	2400 mm	RVS	4 x 4,2 W dimbare LED - 2700 Kelvin	ca. 78 kg	5.495,00
2054.22	2400 mm	zwart - RAL 9017 mat	4 x 4,2 W dimbare LED - 2700 Kelvin	ca. 78 kg	5.995,00
2054.23	2400 mm	kleur naar keuze - mat/glanzend	4 x 4,2 W dimbare LED - 2700 Kelvin	ca. 78 kg	6.395,00
2054.02	2700 mm	RVS	7 x 4,2 W dimbare LED - 2700 Kelvin	ca. 83 kg	5.795,00
2054.24	2700 mm	zwart - RAL 9017 mat	7 x 4,2 W dimbare LED - 2700 Kelvin	ca. 83 kg	6.295,00
2054.25	2700 mm	kleur naar keuze - mat/glanzend	7 x 4,2 W dimbare LED - 2700 Kelvin	ca. 83 kg	6.695,00
2054.03	3000 mm	RVS	7 x 4,2 W dimbare LED - 2700 Kelvin	ca. 98 kg	6.095,00
2054.26	3000 mm	zwart - RAL 9017 mat	7 x 4,2 W dimbare LED - 2700 Kelvin	ca. 98 kg	6.595,00
2054.27	3000 mm	kleur naar keuze - mat/glanzend	7 x 4,2 W dimbare LED - 2700 Kelvin	ca. 98 kg	6.995,00

uitvoering

VASTE INTERNE MOTOR	850 m³/h - 68 dBA - max. 250 W	VETFILTER(S)	3 x aluminium filters + randafzuiging
AFSTANDSBEDIENING	3 standen + intensief + timer	RECIRCULATIE	op basis van koolstoffilter of plasmafilter

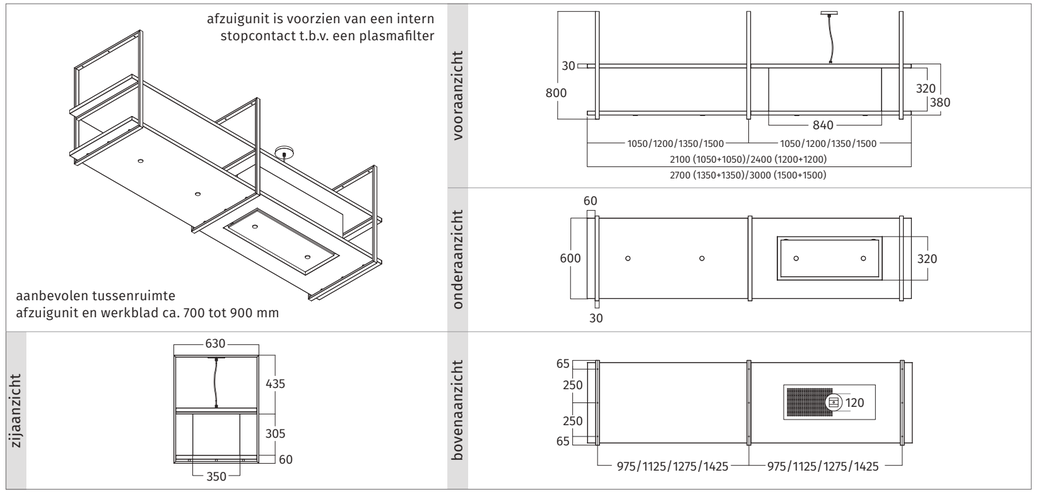

EILAND MODEL **FRAME MOTORLOOS** | 2100 · 2400 · 2700 · 3000 mm

code	afmeting	materiaal	verlichting	gewicht	prijs in €
2055.70	2100 mm	RVS	4 x 4,2 W dimbare LED - 2700 Kelvin	ca. 56 kg	4.095,00
2055.80	2100 mm	zwart - RAL 9017 mat	4 x 4,2 W dimbare LED - 2700 Kelvin	ca. 56 kg	4.595,00
2055.81	2100 mm	kleur naar keuze - mat/glanzend	4 x 4,2 W dimbare LED - 2700 Kelvin	ca. 56 kg	4.995,00
2055.71	2400 mm	RVS	4 x 4,2 W dimbare LED - 2700 Kelvin	ca. 62 kg	4.395,00
2055.82	2400 mm	zwart - RAL 9017 mat	4 x 4,2 W dimbare LED - 2700 Kelvin	ca. 62 kg	4.895,00
2055.83	2400 mm	kleur naar keuze - mat/glanzend	4 x 4,2 W dimbare LED - 2700 Kelvin	ca. 62 kg	5.295,00
2055.72	2700 mm	RVS	5 x 4,2 W dimbare LED - 2700 Kelvin	ca. 74 kg	4.695,00
2055.84	2700 mm	zwart - RAL 9017 mat	5 x 4,2 W dimbare LED - 2700 Kelvin	ca. 74 kg	5.195,00
2055.85	2700 mm	kleur naar keuze - mat/glanzend	5 x 4,2 W dimbare LED - 2700 Kelvin	ca. 74 kg	5.595,00
2055.73	3000 mm	RVS	5 x 4,2 W dimbare LED - 2700 Kelvin	ca. 80 kg	4.995,00
2055.86	3000 mm	zwart - RAL 9017 mat	5 x 4,2 W dimbare LED - 2700 Kelvin	ca. 80 kg	5.495,00
2055.87	3000 mm	kleur naar keuze - mat/glanzend	5 x 4,2 W dimbare LED - 2700 Kelvin	ca. 80 kg	5.895,00

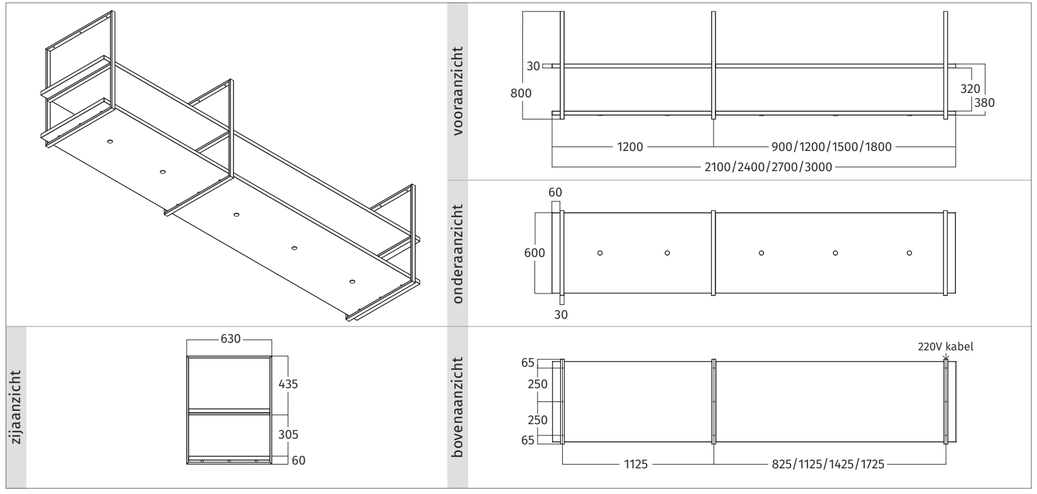

EILAND MODEL **FRAME AFZUIGUNIT** | links | 2100 · 2400 · 2700 · 3000 mm

code	afmeting	materiaal	verlichting	gewicht	prijs in €
2055.03	2100 mm	RVS	4 x 4,2 W dimbare LED - 2700 Kelvin	ca. 56 kg	5.195,00
2055.26	2100 mm	zwart - RAL 9017 mat	4 x 4,2 W dimbare LED - 2700 Kelvin	ca. 56 kg	5.695,00
2055.27	2100 mm	kleur naar keuze - mat/glanzend	4 x 4,2 W dimbare LED - 2700 Kelvin	ca. 56 kg	6.095,00
2055.00	2400 mm	RVS	4 x 4,2 W dimbare LED - 2700 Kelvin	ca. 78 kg	5.495,00
2055.20	2400 mm	zwart - RAL 9017 mat	4 x 4,2 W dimbare LED - 2700 Kelvin	ca. 78 kg	5.995,00
2055.21	2400 mm	kleur naar keuze - mat/glanzend	4 x 4,2 W dimbare LED - 2700 Kelvin	ca. 78 kg	6.395,00
2055.01	2700 mm	RVS	5 x 4,2 W dimbare LED - 2700 Kelvin	ca. 85 kg	5.795,00
2055.22	2700 mm	zwart - RAL 9017 mat	5 x 4,2 W dimbare LED - 2700 Kelvin	ca. 85 kg	6.295,00
2055.23	2700 mm	kleur naar keuze - mat/glanzend	5 x 4,2 W dimbare LED - 2700 Kelvin	ca. 85 kg	6.695,00
2055.02	3000 mm	RVS	5 x 4,2 W dimbare LED - 2700 Kelvin	ca. 91 kg	6.095,00
2055.24	3000 mm	zwart - RAL 9017 mat	5 x 4,2 W dimbare LED - 2700 Kelvin	ca. 91 kg	6.595,00
2055.25	3000 mm	kleur naar keuze - mat/glanzend	5 x 4,2 W dimbare LED - 2700 Kelvin	ca. 91 kg	6.995,00

uitvoering

VASTE INTERNE MOTOR	850 m³/h - 68 dBA - max. 250 W	VETFILTER(S)	3 x aluminium filters + randafzuiging
AFSTANDSBEDIENING	3 standen + intensief + timer	RECIRCULATIE	op basis van koolstoffilter of plasmafilter

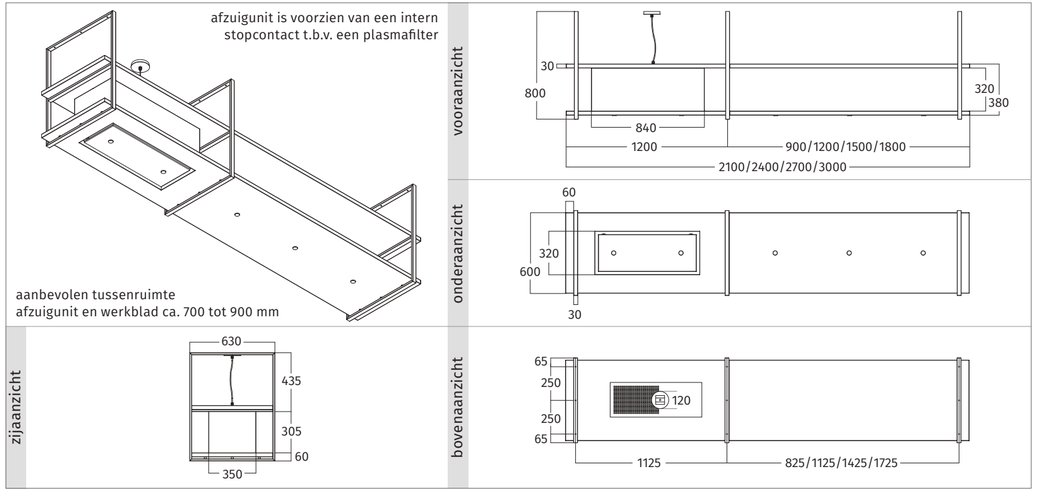

EILAND MODEL **FRAME MOTORLOOS** | 2100 · 2400 · 2700 · 3000 mm

code	afmeting	materiaal	verlichting	gewicht	prijs in €
2056.70	2100 mm	RVS	4 x 4,2 W dimbare LED - 2700 Kelvin	ca. 56 kg	4.095,00
2056.80	2100 mm	zwart - RAL 9017 mat	4 x 4,2 W dimbare LED - 2700 Kelvin	ca. 56 kg	4.595,00
2056.81	2100 mm	kleur naar keuze - mat/glanzend	4 x 4,2 W dimbare LED - 2700 Kelvin	ca. 56 kg	4.995,00
2056.71	2400 mm	RVS	4 x 4,2 W dimbare LED - 2700 Kelvin	ca. 62 kg	4.395,00
2056.82	2400 mm	zwart - RAL 9017 mat	4 x 4,2 W dimbare LED - 2700 Kelvin	ca. 62 kg	4.895,00
2056.83	2400 mm	kleur naar keuze - mat/glanzend	4 x 4,2 W dimbare LED - 2700 Kelvin	ca. 62 kg	5.295,00
2056.72	2700 mm	RVS	5 x 4,2 W dimbare LED - 2700 Kelvin	ca. 74 kg	4.695,00
2056.84	2700 mm	zwart - RAL 9017 mat	5 x 4,2 W dimbare LED - 2700 Kelvin	ca. 74 kg	5.195,00
2056.85	2700 mm	kleur naar keuze - mat/glanzend	5 x 4,2 W dimbare LED - 2700 Kelvin	ca. 74 kg	5.595,00
2056.73	3000 mm	RVS	5 x 4,2 W dimbare LED - 2700 Kelvin	ca. 80 kg	4.995,00
2056.86	3000 mm	zwart - RAL 9017 mat	5 x 4,2 W dimbare LED - 2700 Kelvin	ca. 80 kg	5.495,00
2056.87	3000 mm	kleur naar keuze - mat/glanzend	5 x 4,2 W dimbare LED - 2700 Kelvin	ca. 80 kg	5.895,00

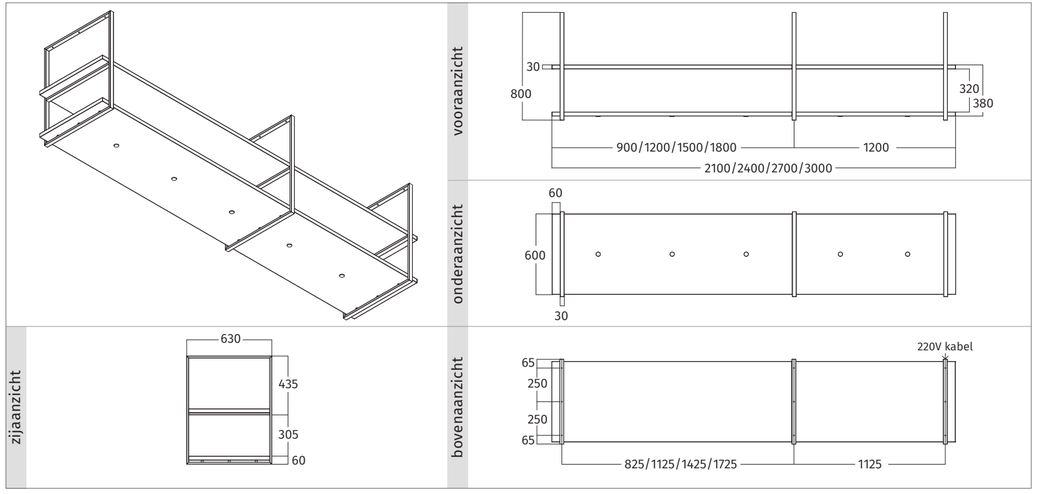

EILAND MODEL **FRAME AFZUIGUNIT** | rechts | 2100 · 2400 · 2700 · 3000 mm

code	afmeting	materiaal	verlichting	gewicht	prijs in €
2056.03	2100 mm	RVS	4 x 4,2 W dimbare LED - 2700 Kelvin	ca. 56 kg	5.195,00
2056.26	2100 mm	zwart - RAL 9017 mat	4 x 4,2 W dimbare LED - 2700 Kelvin	ca. 56 kg	5.695,00
2056.27	2100 mm	kleur naar keuze - mat/glanzend	4 x 4,2 W dimbare LED - 2700 Kelvin	ca. 56 kg	6.095,00
2056.00	2400 mm	RVS	4 x 4,2 W dimbare LED - 2700 Kelvin	ca. 78 kg	5.495,00
2056.20	2400 mm	zwart - RAL 9017 mat	4 x 4,2 W dimbare LED - 2700 Kelvin	ca. 78 kg	5.995,00
2056.21	2400 mm	kleur naar keuze - mat/glanzend	4 x 4,2 W dimbare LED - 2700 Kelvin	ca. 78 kg	6.395,00
2056.01	2700 mm	RVS	5 x 4,2 W dimbare LED - 2700 Kelvin	ca. 85 kg	5.795,00
2056.22	2700 mm	zwart - RAL 9017 mat	5 x 4,2 W dimbare LED - 2700 Kelvin	ca. 85 kg	6.295,00
2056.23	2700 mm	kleur naar keuze - mat/glanzend	5 x 4,2 W dimbare LED - 2700 Kelvin	ca. 85 kg	6.695,00
2056.02	3000 mm	RVS	5 x 4,2 W dimbare LED - 2700 Kelvin	ca. 91 kg	6.095,00
2056.24	3000 mm	zwart - RAL 9017 mat	5 x 4,2 W dimbare LED - 2700 Kelvin	ca. 91 kg	6.595,00
2056.25	3000 mm	kleur naar keuze - mat/glanzend	5 x 4,2 W dimbare LED - 2700 Kelvin	ca. 91 kg	6.995,00

uitvoering

VASTE INTERNE MOTOR	850 m³/h - 68 dBA - max. 250 W	VETFILTER(S)	3 x aluminium filters + randafzuiging
AFSTANDSBEDIENING	3 standen + intensief + timer	RECIRCULATIE	op basis van koolstoffilter of plasmafilter

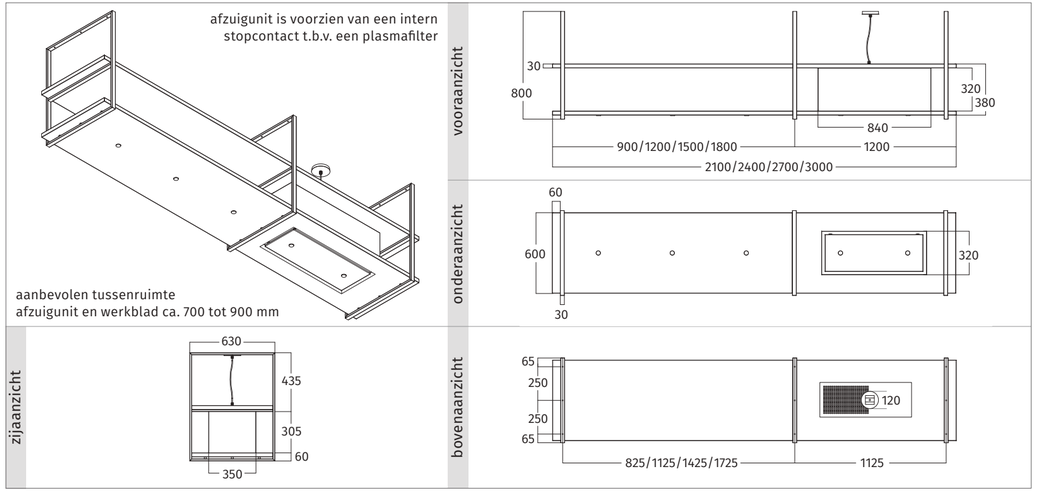

EILAND MODEL **FRAME MOTORLOOS** | 2100 · 2400 · 2700 · 3000 mm

code	afmeting	materiaal	verlichting	gewicht	prijs in €
2057.70	2100 mm	RVS	4 x 4,2 W dimbare LED - 2700 Kelvin	ca. 59 kg	5.095,00
2057.80	2100 mm	zwart - RAL 9017 mat	4 x 4,2 W dimbare LED - 2700 Kelvin	ca. 59 kg	5.595,00
2057.81	2100 mm	kleur naar keuze - mat/glanzend	4 x 4,2 W dimbare LED - 2700 Kelvin	ca. 59 kg	5.995,00
2057.71	2400 mm	RVS	4 x 4,2 W dimbare LED - 2700 Kelvin	ca. 65 kg	5.395,00
2057.82	2400 mm	zwart - RAL 9017 mat	4 x 4,2 W dimbare LED - 2700 Kelvin	ca. 65 kg	5.895,00
2057.83	2400 mm	kleur naar keuze - mat/glanzend	4 x 4,2 W dimbare LED - 2700 Kelvin	ca. 65 kg	6.295,00
2057.72	2700 mm	RVS	4 x 4,2 W dimbare LED - 2700 Kelvin	ca. 77 kg	5.695,00
2057.84	2700 mm	zwart - RAL 9017 mat	4 x 4,2 W dimbare LED - 2700 Kelvin	ca. 77 kg	6.195,00
2057.85	2700 mm	kleur naar keuze - mat/glanzend	4 x 4,2 W dimbare LED - 2700 Kelvin	ca. 77 kg	6.595,00
2057.73	3000 mm	RVS	6 x 4,2 W dimbare LED - 2700 Kelvin	ca. 83 kg	5.995,00
2057.86	3000 mm	zwart - RAL 9017 mat	6 x 4,2 W dimbare LED - 2700 Kelvin	ca. 83 kg	6.495,00
2057.87	3000 mm	kleur naar keuze - mat/glanzend	6 x 4,2 W dimbare LED - 2700 Kelvin	ca. 83 kg	6.895,00

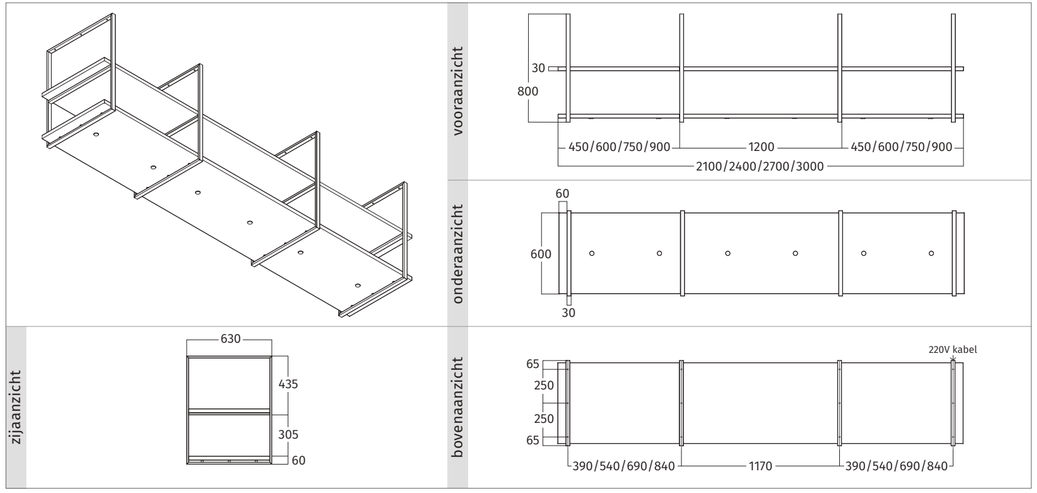

EILAND MODEL **FRAME AFZUIGUNIT** | midden | 2100 · 2400 · 2700 · 3000 mm

code	afmeting	materiaal	verlichting	gewicht	prijs in €
2057.03	2100 mm	RVS	4 x 4,2 W dimbare LED - 2700 Kelvin	ca. 75 kg	6.195,00
2057.26	2100 mm	zwart - RAL 9017 mat	4 x 4,2 W dimbare LED - 2700 Kelvin	ca. 75 kg	6.695,00
2057.27	2100 mm	kleur naar keuze - mat/glanzend	4 x 4,2 W dimbare LED - 2700 Kelvin	ca. 75 kg	7.095,00
2057.00	2400 mm	RVS	4 x 4,2 W dimbare LED - 2700 Kelvin	ca. 80 kg	6.495,00
2057.20	2400 mm	zwart - RAL 9017 mat	4 x 4,2 W dimbare LED - 2700 Kelvin	ca. 80 kg	6.995,00
2057.21	2400 mm	kleur naar keuze - mat/glanzend	4 x 4,2 W dimbare LED - 2700 Kelvin	ca. 80 kg	7.395,00
2057.01	2700 mm	RVS	4 x 4,2 W dimbare LED - 2700 Kelvin	ca. 83 kg	6.795,00
2057.22	2700 mm	zwart - RAL 9017 mat	4 x 4,2 W dimbare LED - 2700 Kelvin	ca. 83 kg	7.295,00
2057.23	2700 mm	kleur naar keuze - mat/glanzend	4 x 4,2 W dimbare LED - 2700 Kelvin	ca. 83 kg	7.695,00
2057.02	3000 mm	RVS	6 x 4,2 W dimbare LED - 2700 Kelvin	ca. 98 kg	7.095,00
2057.24	3000 mm	zwart - RAL 9017 mat	6 x 4,2 W dimbare LED - 2700 Kelvin	ca. 98 kg	7.595,00
2057.25	3000 mm	kleur naar keuze - mat/glanzend	6 x 4,2 W dimbare LED - 2700 Kelvin	ca. 98 kg	7.995,00

uitvoering

VASTE INTERNE MOTOR	850 m³/h - 68 dBA - max. 250 W	VETFILTER(S)	3 x aluminium filters + randafzuiging
AFSTANDSBEDIENING	3 standen + intensief + timer	RECIRCULATIE	op basis van koolstoffilter of plasmafilter

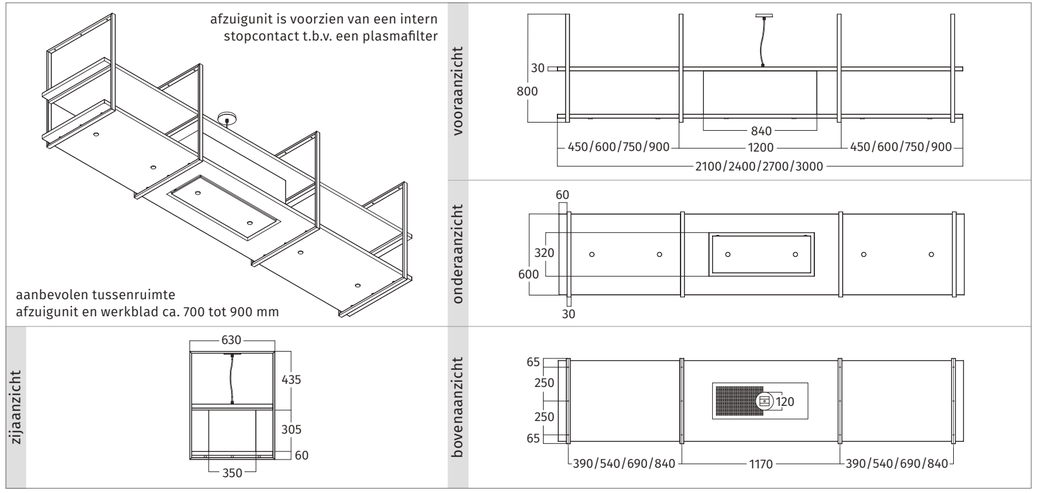

9992 **OPHANGBEUGEL** | 700 · 800 · 900 mm

Op pagina 15 lieten we u kennis maken met een nieuw product; het Frame motorloos. De stalen ophangbeugels en planken kunnen in allerlei maten en kleuren worden opgeleverd.
We kunnen ons voorstellen dat u verder gaat met het bedenken van creaties en een constructie wenst met planken van glas, marmer, corian, het hout van uw tafel, het materiaal van uw werkblad enz. In dat geval gaan wij graag de samenwerking met u aan. Wij bieden de eventueel op maat gemaakte ophangbeugels en u doet de rest. Samen maken we van uw keuken een prachtig plaatje.

WAND OPHANGBEUGEL prijs is per stuk

code	afmeting	materiaal	prijs in €
9993.01	700 mm	RVS	375,00
9993.02	700 mm	RAL 9017 mat	455,00
9993.03	700 mm	kleur naar keuze	505,00
9993.04	800 mm	RVS	395,00
9993.05	800 mm	RAL 9017 mat	475,00
9993.06	800 mm	kleur naar keuze	525,00
9993.07	900 mm	RVS	415,00
9993.08	900 mm	RAL 9017 mat	495,00
9993.09	900 mm	kleur naar keuze	545,00

EILAND OPHANGBEUGEL prijs is per stuk

code	afmeting	materiaal	prijs in €
9994.01	700 mm	RVS	375,00
9994.02	700 mm	RAL 9017 mat	455,00
9994.03	700 mm	kleur naar keuze	505,00
9994.04	800 mm	RVS	395,00
9994.05	800 mm	RAL 9017 mat	475,00
9994.06	800 mm	kleur naar keuze	525,00
9994.07	900 mm	RVS	415,00
9994.08	900 mm	RAL 9017 mat	495,00
9994.09	900 mm	kleur naar keuze	545,00

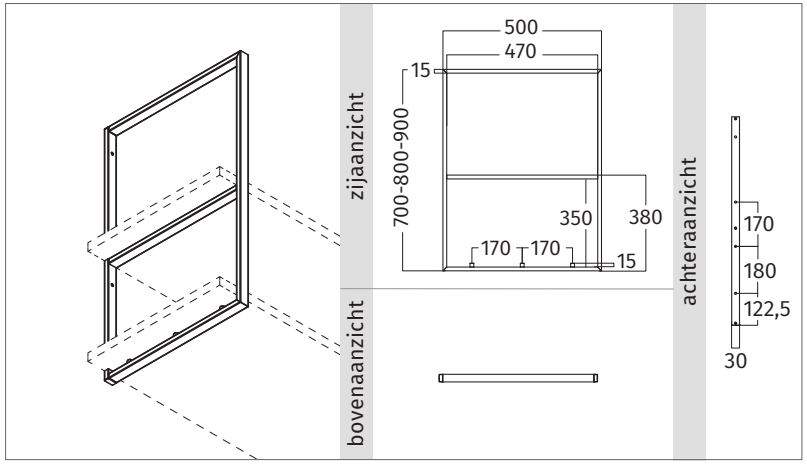

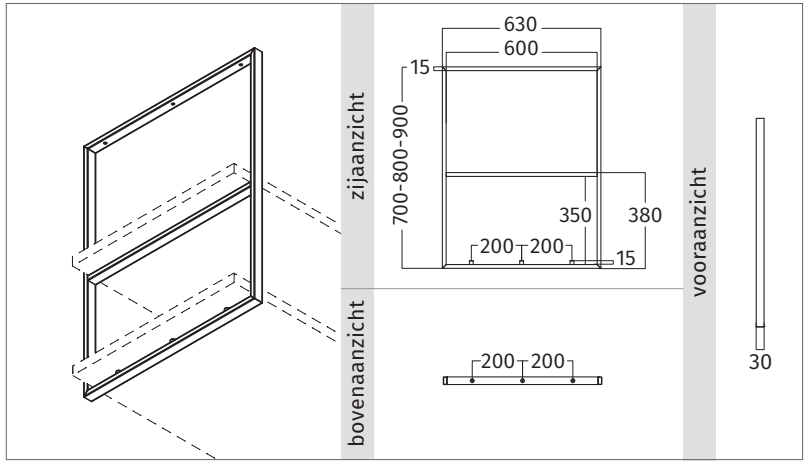

wavedesign.nl

Wave is onderdeel van Wave Kitchen Products b.v.

Meidoornlaan 52 D | 4902 SC Oosterhout Nederland | TELEFOON +31 162 472 626 | orders@wavekp.nl | wavedesign.nl

GRAFISCH ONTWERP • Brigitte van Heck - mrsbright.nl | FOTOGRAFIE • Manola van Leeuwe - fotografieplus.nl

VERSIE NL.20.11 • ©COPYRIGHT 2020-2021 • Wave Kitchen Products b.v.

Met deze brochure zijn alle voorgaande prijslijsten komen te vervallen. Alle vermelde prijzen zijn in Euro en inclusief 21% BTW. Technische specificaties, druk- en zetfouten - alsmede model- en prijswijzigingen - zijn voorbehouden. Het gebruikte beeldmateriaal kan afwijkend zijn van het uiteindelijke product.

wave

FASHION.FOR KITCHEN.

wavedesign.nl